stûv AMERICA

FR

# STÛV 16-Z
## VERSION COMBO

## NOTICE D'INSTALLATION

Garder ces instructions pour référence future

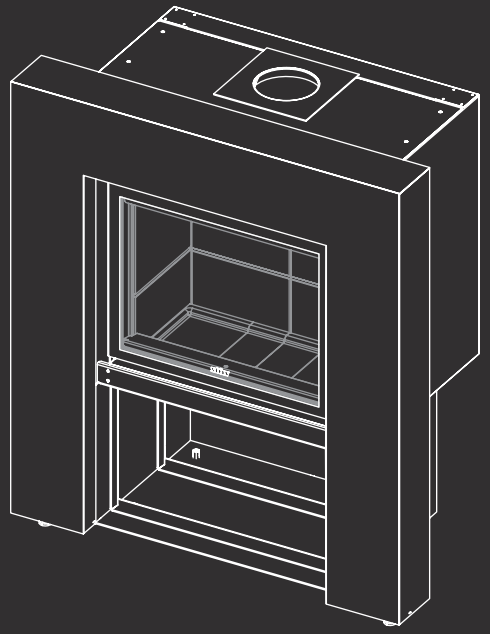

### OUTILS À PRÉVOIR

Couteau à lame rétractable

Ruban à mesurer

Pied-de-biche

Niveau

Perceuse-visseuse

Tournevis plat

Clé de serrage

Disqueuse

### QUINCAILLERIE À PRÉVOIR

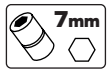

Douille hexagonale 7mm

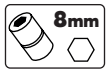

Douille hexagonale 8mm

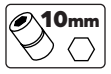

Douille hexagonale 10mm

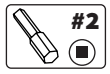

Embout carré #2

Embout cruciforme #2

Embout hexagonal 5mm

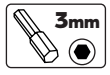

Embout Torx 20

Embout Torx 25

Embout Torx 30

### MATÉRIEL À PRÉVOIR

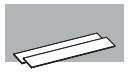
Finition de mur et de sol

Structure en métal

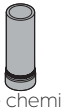
Kit de cheminée

Vis autoforeuse noire #10 x ½"

Couverture ou carton

Collet de serrage et flexible Ø4" **(option)**

Poignée Stûv

Vous avez choisi un foyer Stûv; nous vous en remercions. Il a été conçu pour vous offrir un maximum de plaisir, de confort et de sécurité. Le plus grand soin a été apporté à sa fabrication. Si malgré cela vous constatez une anomalie, communiquez avec votre revendeur.

La présente notice explique comment procéder à une installation standard du foyer Stûv 16-combo. Pour installer le cadre fin, le clapet d'air ou la base H, il faut respecter certaines particularités énoncées dans les notices complémentaires fournies au besoin. Si celles-ci sont manquantes, communiquer avec le service à la clientèle et demander la notice avec le code sous l'icône.

**Repérer ces symboles**. Ils signifient qu'il y a un changement par rapport à une installation standard. Il est très important de survoler la notice de l'appareil et les notices complémentaires avant de commencer et de les suivre durant l'installation pour s'assurer qu'aucune étape ne soit omise.

Garder toutes les notices fournies à proximité pour obtenir toute l'information nécessaire pour assurer que l'installation soit conforme et sécuritaire.

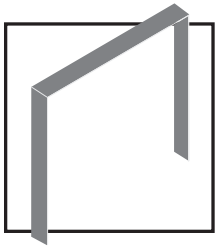

**CADRE FIN**
9310400021

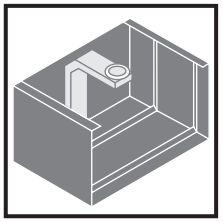

**BASE H**
9310400022

**CLAPET D'AIR**
9310400019

**IMPORTANT**

Avant d'installer ce Stûv, communiquer avec les autorités locales et/ou la compagnie d'assurance pour obtenir un permis de construction et prendre connaissance de toutes les exigences règlementaires en vigueur.

Pour prendre connaissance de toutes les exigences réglementaires en vigueur, communiquer avec le service des incendies local avant de commencer les travaux.

# TABLE DES MATIÈRES


## 1. CERTIFICATION 4

1.1 Certification 5
1.2 Caractéristiques techniques 5
1.3 Étiquettes de marquage 6
1.4 Instructions de sécurité 7

## 2. COMPOSANTS 8

2.1 Liste des composants 9
2.2 Accessoires pour l'entrée d'air 11
2.3 Accessoires combo 12

## 3. DIMENSIONS 13

3.1 Dimensions Stûv 16-combo 14
3.2 Charpente et protection de sol 15
3.3 Parement mural 16
3.4 Dégagement 17
3.5 Téléviseur encastré 18
3.6 Tablette combustible 18
3.7 Approvisionnement en air 19

## 4. INSTALLATION 21

4.1 Déballage 22
4.2 Plaque de prépose et raccordement 24
4.3 Retrait de la porte 25
4.4 Caisson d'isolation et sortie de fumées 26
4.5 Devanture combo 30
4.6 Ajustement de la porte 31

## 5. CHEMINÉE 34

5.1 Dimensions et certification 35
5.2 Installation typique 36
5.3 Cheminée en maçonnerie 37

## 6. UTILISATION 38

6.1 Sélection du bois 39
6.2 Démarrage du feu 40
6.3 Alimentation du feu 42
6.4 Décendrage 42

## 7. ENTRETIEN 43

7.1 Entretien régulier 44
7.2 Remplacement des composants 45
7.3 Ramonage et créosote 48

## 8. GARANTIE 49

8.1 Explication de la garantie 50
8.2 Formulaire de garantie 51

# 1 CERTIFICATION


1.1 CERTIFICATION ..... 5
1.2 CARACTÉRISTIQUES TECHNIQUES ..... 5
1.3 ÉTIQUETTES DE MARQUAGE ..... 6
1.4 INSTRUCTIONS DE SÉCURITÉ ..... 7

# 1.1 CERTIFICATION

**16-58 & 16-68**

C US Energy Verified

**16-78**

US Energy Verified

## Testé et certifié par CSA
selon les normes :

**ULC-S610:2018 & UL 127 – 9e Édition**
**CSA B415.1-10**
**[16-58 Z & 16-68 Z]** EPA 2020
**[16-78 Z]** EPA 2015 CRIB WOOD
**CHEMINÉE 6" ou 7"** : UL-103HT ou ULC-S629
**ULC-S610 : CHEMINÉE SECURITÉ ASHT, ICC EXCEL**

Cet appareil doit être installé en conformité avec la norme **CSA B365 (Canada) ou la N.F.P.A. 211 (États-Unis)**, le code d'installation des appareils à combustibles solides et du matériel connexe, ainsi que le code du bâtiment et des standards s'appliquant sur la structure où le foyer sera installé.

L'installation de ce Stûv doit être confiée à un professionnel qualifié. Si le foyer n'est pas installé de façon adéquate, un incendie pourrait s'ensuivre.

Les instructions concernant l'installation de cet foyer à bois sont conformes aux normes citées précédemment. Il est impératif de les suivre rigoureusement afin d'éliminer tout risque d'incident majeur.

Pour réduire les risques d'incendie, lire attentivement cette notice avant d'installer ou d'utiliser le foyer. Si les instructions d'installation ne sont pas suivies et que le foyer est mal installé, les risques d'incidents sont accrus. Il peut en résulter un incendie, des dommages à la propriété, des lésions corporelles et même la mort.

Garder ces instructions pour référence ultérieure.

**NOTE**
Nous recommandons fortement que nos produits soient installés et entretenus par des professionnels certifiés par l'Association des Professionnels du Chauffage au Québec ou par Wood Energy Technical Training pour le reste du Canada, et par la National Fireplace Institute aux États-Unis.

APC LES PROFESSIONNELS DU CHAUFFAGE D'APPOINT

Wood Energy Technical Training www.wettinc.ca

NFI NATIONAL FIREPLACE INSTITUTE A CERTIFICATION AGENCY

# 1.2 CARACTÉRISTIQUES TECHNIQUES

| STÛV 16-Z (VERSION COMBO) | 16-**58** | 16-**68** | 16-**78** |
|---|---|---|---|
| Émission particules fines moyenne en g/h et en g/MJ (sortie) | 1.47 g/h 0.058 g/MJ | 1.94 g/h 0.089 g/MJ | 3.1 g/h 0.111 g/MJ |
| Émission particules fines dans la 1ère heure en g/h | 2.49 g/h | 4.37 g/h | 5.63 g/h |
| Rendement moyen de l'appareil (%) | 70.3% | 61.6% | 66.6% |
| Puissance minimum (BTU/h) | 22 432* | 24 080* | 23 256* |
| Puissance maximum (BTU/h) | 27 015* | 24 818* | 28 765* |
| Longueur des bûches max. | 17" | 21" | 25" |
| Poids Stûv 16-combo | 378 lb. | 417 lb. | 452 lb. |
| Volume chambre combustion | 1.59 $pi^3$ | 1.94 $pi^3$ | 2.19 $pi^3$ |
| Consommation de bois/H | 1.87 kg/h | 2.12 kg/h | 2.16 kg/h |
| Combustible testé | Crib wood | | |

Le 16-combo est un foyer 16-Z agrémenté d'une devanture combo, d'une base H et d'une cadre fin. De ce fait, l'appareil est certifié sous le titre de 16-Z.

Cette notice décrit l'installation et l'opération de l'appareil de chauffage au bois Stûv 16-Z et de la devanture combo. Les modèles 16-58 et 16-68 rencontrent les normes de EPA 2020 des États-Unis, concernant la limite d'émission de particules fines, étant vendu après le 15 mai 2020.

* Valeur calculée dans le cadre d'un test avec conditions spécifiques (calculées selon la norme CSA B415.1). Les résultats sont calculés avec la haute valeur calorifique du bois.

L'efficacité peut être influencée par l'emplacement de l'appareil dans le bâtiment, son emplacement géographique, les températures extérieures, ainsi que le bois utilisé. Voir la section ***SÉLECTION DU BOIS***

# 1.3 ÉTIQUETTES DE MARQUAGE

**MODELS/MODÈLES :**
**STÛV 16–58 Z, 16–68 Z**
MANUFACTURED BY / FABRIQUÉ PAR :
**STÛV AMERICA** 34, Boul. de l'Aéroport
Bromont QC Canada J2L 1S6 [stuvamerica.com]

| DATE OF MANUFACTURE / DATE DE FABRICATION | | | | |
|---|---|---|---|---|
| 2022 | JAN | FEB | MAR | APR |
| 2023 | MAY | JUN | JUL | AUG |
| 2024 | SEP | OCT | NOV | DEC |

LABEL NO. / NO. D'ÉTIQUETTE :

**STÛV 16 _ 000 000**

C SP US Energy Verified

stûv

**CERTIFIED AND CONFORMS TO / CERTIFIÉ CONFORMÉMENT SELON :**
ULC-S610:2018 & UL 127 – 9th Edition, CSA B415.1-10, EPA 2020 CRIB WOOD
16-58 Z : 1.47 G/H **(EPA 2020)** | 16-68 Z : 1.94 G/H **(EPA 2020)**

**LISTED FACTORY BUILT STOVE FOR USE IN CANADA AND THE U.S.A.**
NOT SUITABLE FOR MOBILE HOME INSTALLATION

**POÊLE PRÉ-FABRIQUÉ HOMOLOGUÉ POUR LE CANADA ET LES É-U.**
NE PAS INSTALLER DANS UNE MAISON MOBILE

**U.S. ENVIRONMENTAL PROTECTION AGENCY**
Certified to comply with 2020 particulate emission standards for single burn rate heaters.
This single burn rate wood heater is not approved for use with a flue damper.

**AGENCE DE PROTECTION DE L'ENVIRONNEMENT É-U**
Conforme aux standards d'émissions pour foyers à combustion constante 2020. Ce foyer à vitesse de combustion constante n'est pas approuvé pour utilisation avec un clapet de fumée.

**CHIMNEY TYPE (See installation manual for appropriate choice)**
Use only a 6" or 7" insulated chimney listed per ULC-S629 ou UL-103HT.
ULC-S610 : SECURITY CHIMNEY ASHT, ICC EXCEL

**TYPE DE CHEMINÉE (Voir la notice d'installation pour les bons choix)**
Utiliser uniquement une cheminée de 6" ou 7" isolée répertoriée selon la norme ULC-S629 ou UL-103HT. ULC-S610 : CHEMINÉE SÉCURITÉ ASHT, ICC EXCEL

The minimum clearances indicated bellow are **from the insulated shell** and for all types of combustible materials (e.g.: wood, drywall, etc.).

Les dégagements minimaux indiqués ci-dessous sont **à partir du caisson d'isolation** et pour tous matériaux combustibles (ex. : bois, gypse, etc.).

SIDE WALL / PAROIS LATÉRALES : 0"
BACK WALL / MUR ARRIÈRE : ½" Stand-Off / Espaceurs
TOP OF UNIT / DESSUS DE L'UNITÉ : 6" Stand-Off / Espaceurs

From under the unit to the ceiling /
Du dessous de l'appareil jusqu'au plafond : 64"

From the glass to the floor / Floor protection (R-value) :
Du bas de la vitre jusqu'au plancher / protection au sol (Facteur R) :
4 ½" – 6 ½" 2.56 R
6 ½" – 8 ½" 1.29 R
8 ½" – 11 ½" 0.28 R
11 ½" + (No R value / Sans facteur R)
Projection : 16" (USA) / 18" (Canada)

For more details, consult the installation manual
Pour plus de détails, consulter la notice d'installation

| STÛV 16 | 16–58 | 16–68 |
|---|---|---|
| Average particulate emission rate (output) / Émission particules fines moyenne (sortie) | 1.47 g/h 0.058g/MJ | 1.94 g/h 0.089g/MJ |
| Average efficiency of the appliance (%) / Rendement moyen de l'appareil (%) | 70.3% | 61.6% |
| Minimum heat output rate (BTU/h) / Puissance minimum (BTU/h) | 22 432 | 24 080 |
| Maximum heat output rate (BTU/h) / Puissance maximum (BTU/h) | 27 015 | 24 818 |

Check STÛV's installation instructions for precautions required for passing a chimney or chimney connector through a combustible wall or ceiling and reference to local building code for details

Se référer au code du bâtiment et aux instructions STÛV avant de traverser le mur ou le plafond avec votre conduit de cheminée.

**MADE IN CANADA / FABRIQUÉ AU CANADA**

- Fuel : Cord wood Only.
- Always close the door after the ignition.
- Floor must be protected as specified in the installation manual. For safe operation, install in accordance with the manufacturer's instructions.
- Replace glass only with Stûv's ceramic glass 4 mm thick.
- Components used with fireplace must be listed. See manual.
- Contact your local building or fire officials about restrictions and installation inspections in your area.
- Do not obstruct the combustion and convection air inlet and outlet in any case.
- Refer to manual for optional components.
- Do not connect this unit to a chimney flue serving another appliance.
- Inspect and clean chimney frequently – Under certain conditions of use, creosote buildup may occur rapidly.
- Do not overfire unit.
- Do not use a fireplace insert or other products not specified for use with this product.
- This wood heater needs periodic inspection and repair for proper operation. Consult the installation manual for further information. It is against federal regulations to operate this wood heater in a manner inconsistent with the operating instructions in the installation manual.
- **CAUTION :** When a fire is burning in the fireplace, fresh air must be supplied to the room where the fireplace is located. Failure to provide this may starve other fuel burning appliance from an adequate air supply.

- Combustible : Bois de corde seulement.
- Toujours fermer la porte après la période d'allumage.
- Le plancher doit être protégé tel que spécifié dans la notice d'installation. Pour un fonctionnement sécuritaire, installer conformément aux directives du fabricant.
- Remplacer le verre uniquement par un verre de céramique Stûv 4 mm d'épais.
- Les composantes utilisées dans l'appareil doivent être répertoriées. Voir notice d'installation.
- Communiquer avec les autorités locales en matière de construction ou d'incendie pour connaître les restrictions et inspections d'installation dans votre région.
- Ne pas obstruer les entrées et sorties d'air de combustion et de convection en aucun cas.
- Se référer à la notice d'installation pour la liste des composantes optionnelles.
- Ne pas relier cet appareil à un conduit de cheminée servant un autre appareil.
- Inspecter et nettoyer la cheminée fréquemment – Dans certaines conditions d'utilisation, l'accumulation de créosote peut se faire rapidement.
- Ne pas surchauffer l'appareil.
- Ne pas utiliser d'encastrables ou autres produits non spécifiés avec ce foyer.
- Cet insert a besoin d'inspection et d'entretien périodiques pour sa bonne utilisation. Consultez la notice d'installation pour davantage d'informations. L'utilisation contraire à la notice d'installation représente une violation de la loi fédérale.
- **ATTENTION** : Lorsque le foyer brûle, un apport d'air supplémentaire doit être prévu dans la pièce. Un manque d'air d'appoint pourrait priver les autres appareils de combustion d'une alimentation d'air adéquate.

## ! CAUTION – ATTENTION !

HOT WHILE IN OPERATION DO NOT TOUCH, KEEP CHILDREN, CLOTHING AND FURNITURE AWAY. CONTACT MAY CAUSE SKIN BURNS. SEE NAME-PLATE AND INSTRUCTIONS.

CHAUD LORSQU'EN FONCTION. GARDER LES ENFANTS, VÊTEMENTS ET MEUBLES HORS DE PORTÉE. TOUCHER L'APPAREIL POURRAIT CAUSER DES BRÛLURES. VOIR LA FICHE SIGNALÉTIQUE ET INSTRUCTIONS.

**DO NOT REMOVE THIS LABEL / NE PAS RETIRER CETTE ÉTIQUETTE**

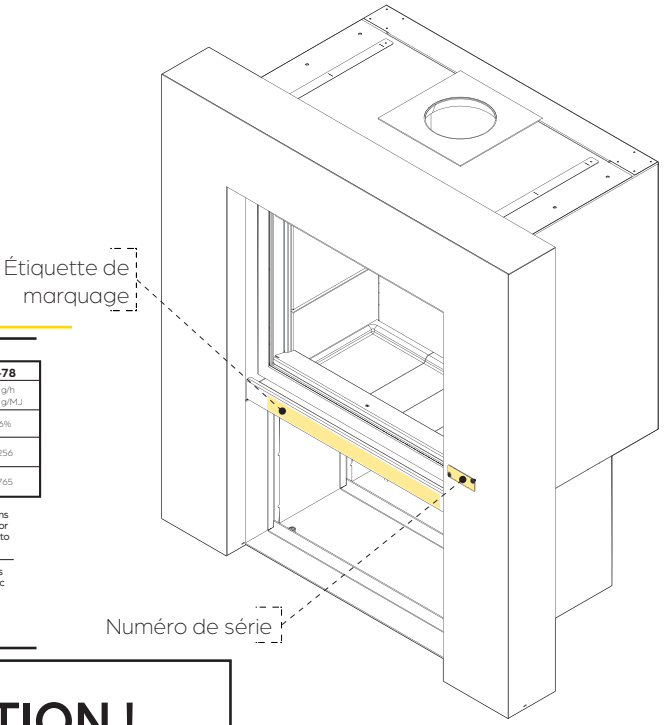


**MODEL/MODÈLE :**
**STÛV 16–78 Z**
MANUFACTURED BY / FABRIQUÉ PAR :
**STÛV AMERICA** 34, Boul. de l'Aéroport
Bromont QC Canada J2L 1S6 [stuvamerica.com]

| DATE OF MANUFACTURE / DATE DE FABRICATION | | | | |
|---|---|---|---|---|
| 2022 | JAN | FEB | MAR | APR |
| 2023 | MAY | JUN | JUL | AUG |
| 2024 | SEP | OCT | NOV | DEC |

LABEL NO. / NO. D'ÉTIQUETTE :

**STÛV 16 _ 000 000**

SP US SP Energy Verified

stûv

**CERTIFIED AND CONFORMS TO / CERTIFIÉ CONFORMÉMENT SELON :**
ULC-S610:2018 & UL 127 – 9th Edition, EPA 2015 CRIB WOOD, CSA B415.1-10
16-78 Z : 3.1 G/H **(B415.1-10)**

**LISTED FACTORY BUILT STOVE FOR USE IN CANADA AND THE U.S.A.**
NOT SUITABLE FOR MOBILE HOME INSTALLATION

**POÊLE PRÉ-FABRIQUÉ HOMOLOGUÉ POUR LE CANADA ET LES É-U.**
NE PAS INSTALLER DANS UNE MAISON MOBILE

**U.S. ENVIRONMENTAL PROTECTION AGENCY**
Certified to comply with 2015 particulate emmission standards for single burn rate heaters.
Not approved for sale after May 15, 2020 (applicable for U.S. only). This single burn rate wood heater is not approved for use with a flue damper.

**AGENCE DE PROTECTION DE L'ENVIRONNEMENT É-U**
Conforme aux standards d'émissions pour foyers à combustion constante 2015.
Non-approuvé pour la vente après le 15 mai 2020 (en vigueur seulement aux É-U). Ce foyer à vitesse de combustion constante n'est pas approuvé pour utilisation avec un clapet de fumée.

**CHIMNEY TYPE (See installation manual for appropriate choice)**
Use only a 6" or 7" insulated chimney listed per ULC-S629 ou UL-103HT.
ULC-S610 : SECURITY CHIMNEY ASHT, ICC EXCEL

**TYPE DE CHEMINÉE (Voir la notice d'installation pour les bons choix)**
Utiliser uniquement une cheminée de 6" ou 7" isolée répertoriée selon la norme ULC-S629 ou UL-103HT. ULC-S610 : CHEMINÉE SÉCURITÉ ASHT, ICC EXCEL

The minimum clearances indicated bellow are **from the insulated shell** and for all types of combustible materials (e.g.: wood, drywall, etc.).

Les dégagements minimaux indiqués ci-dessous sont **à partir du caisson d'isolation** et pour tous matériaux combustibles (ex. : bois, gypse, etc.).

SIDE WALL / PAROIS LATÉRALES : 0"
BACK WALL / MUR ARRIÈRE : ½" Stand-Off / Espaceurs
TOP OF UNIT / DESSUS DE L'UNITÉ : 6" Stand-Off / Espaceurs

From under the unit to the ceiling /
Du dessous de l'appareil jusqu'au plafond : 64"

From the glass to the floor / Floor protection (R-value) :
Du bas de la vitre jusqu'au plancher / protection au sol (Facteur R) :
4 ½" – 6 ½" 2.56 R
6 ½" – 8 ½" 1.29 R
8 ½" – 11 ½" 0.28 R
11 ½" + (No R value / Sans facteur R)
Projection : 16" (USA) / 18" (Canada)

For more details, consult the installation manual.
Pour plus de détails, consulter la notice d'installation.

| STÛV 16 | 16–78 |
|---|---|
| Average particulate emission rate (output) / Émission particules fines moyenne (sortie) | 3.1 g/h 0.111 g/MJ |
| Average efficiency of the appliance (%) / Rendement moyen de l'appareil (%) | 66.6% |
| Minimum heat output rate (BTU/h) / Puissance minimum (BTU/h) | 23 256 |
| Maximum heat output rate (BTU/h) / Puissance maximum (BTU/h) | 28 765 |

Check STÛV's installation instructions for precautions required for passing a chimney or chimney connector through a combustible wall or ceiling and reference to local building code for details

Se référer au code du bâtiment et aux instructions STÛV avant de traverser le mur ou le plafond avec votre conduit de cheminée.

**MADE IN CANADA / FABRIQUÉ AU CANADA**

- Fuel : Cord wood Only.
- Always close the door after the ignition.
- Floor must be protected as specified in the installation manual. For safe operation, install in accordance with the manufacturer's instructions.
- Replace glass only with Stûv's ceramic glass 4 mm thick.
- Components used with fireplace must be listed. See manual.
- Contact your local building or fire officials about restrictions and installation inspections in your area.
- Do not obstruct the combustion and convection air inlet and outlet in any case.
- Refer to manual for optional components.
- Do not connect this unit to a chimney flue serving another appliance.
- Inspect and clean chimney frequently – Under certain conditions of use, creosote buildup may occur rapidly.
- Do not overfire unit.
- Do not use a fireplace insert or other products not specified for use with this product.
- This wood heater needs periodic inspection and repair for proper operation. Consult the installation manual for further information. It is against federal regulations to operate this wood heater in a manner inconsistent with the operating instructions in the installation manual.
- **CAUTION :** When a fire is burning in the fireplace, fresh air must be supplied to the room where the fireplace is located. Failure to provide this may starve other fuel burning appliance from an adequate air supply.

- Combustible : Bois de corde seulement.
- Toujours fermer la porte après la période d'allumage.
- Le plancher doit être protégé tel que spécifié dans la notice d'installation. Pour un fonctionnement sécuritaire, installer conformément aux directives du fabricant.
- Remplacer le verre uniquement par un verre de céramique Stûv 4 mm d'épais.
- Les composantes utilisées dans l'appareil doivent être répertoriées. Voir notice d'installation.
- Communiquer avec les autorités locales en matière de construction ou d'incendie pour connaître les restrictions et inspections d'installation dans votre région.
- Ne pas obstruer les entrées et sorties d'air de combustion et de convection en aucun cas.
- Se référer à la notice d'installation pour la liste des composantes optionnelles.
- Ne pas relier cet appareil à un conduit de cheminée servant un autre appareil.
- Inspecter et nettoyer la cheminée fréquemment – Dans certaines conditions d'utilisation, l'accumulation de créosote peut se faire rapidement.
- Ne pas surchauffer l'appareil.
- Ne pas utiliser d'encastrables ou autres produits non spécifiés avec ce foyer.
- Cet insert a besoin d'inspection et d'entretien périodiques pour sa bonne utilisation. Consultez la notice d'installation pour davantage d'informations. L'utilisation contraire à la notice d'installation représente une violation de la loi fédérale.
- **ATTENTION** : Lorsque le foyer brûle, un apport d'air supplémentaire doit être prévu dans la pièce. Un manque d'air d'appoint pourrait priver les autres appareils de combustion d'une alimentation d'air adéquate.

## ! CAUTION – ATTENTION !

HOT WHILE IN OPERATION DO NOT TOUCH, KEEP CHILDREN, CLOTHING AND FURNITURE AWAY. CONTACT MAY CAUSE SKIN BURNS. SEE NAME-PLATE AND INSTRUCTIONS.

CHAUD LORSQU'EN FONCTION. GARDER LES ENFANTS, VÊTEMENTS ET MEUBLES HORS DE PORTÉE. TOUCHER L'APPAREIL POURRAIT CAUSER DES BRÛLURES. VOIR LA FICHE SIGNALÉTIQUE ET INSTRUCTIONS.

**DO NOT REMOVE THIS LABEL / NE PAS RETIRER CETTE ÉTIQUETTE**

## ATTENTION

1. Il est impératif que l'installation de ce Stûv soit confiée à un professionnel qualifié. Pour prendre connaissance de toutes les exigences réglementaires en vigueur, communiquer avec le service des incendies local avant de commencer les travaux.
2. Les instructions concernant l'installation de cet appareil sont conformes aux normes citées précédemment. Il faut les suivre rigoureusement afin d'éliminer tout risque d'incident majeur. L'utilisation contraire à la notice d'installation représente une violation de la loi fédérale.
3. Si ce Stûv n'est pas installé de façon adéquate, un incendie pourrait s'ensuivre. Pour réduire les risques d'incendie, suivre les instructions d'installation à la lettre. Le fait de ne pas respecter les instructions citées dans cette notice peut occasionner des dommages à la propriété, des lésions corporelles et même la mort.
4. Toute modification apportée à l'appareil peut créer un danger et annulera la garantie. En cas de réparation, utiliser uniquement des pièces de remplacement Stûv.
5. Les matériaux combustibles tels que le bois de chauffage, les vêtements mouillés, etc. placés trop près de l'appareil pourraient prendre feu. Les objets placés devant l'appareil doivent être gardés à une distance d'au moins 48" (4') de la face vitrée de l'appareil.
6. Nous recommandons de ranger les combustibles solides dans un environnement propre et sec. Ne pas placer ce genre de combustible à l'intérieur de la zone à risque ou dans l'espace de chargement/décendrage.
7. Ne pas utiliser l'appareil avec la porte ouverte.
8. Le foyer ne doit jamais être laisser sans surveillance lorsque la porte n'est pas complètement fermée. Toujours fermer la porte après la période d'allumage pour éviter un incendie.
9. Ne pas brûler de déchets, de plastique, de matériaux à base de produits pétroliers, d'essence, de caoutchouc, de solvants industriels, de liquides inflammables comme le naphte et l'huile à moteur, de papier, de carton, de bois extrait d'eau salée et séché, de bois peint ou toute substance émettant des fumées denses et des odeurs fortes.
10. Ne pas surchauffer l'appareil. Une augmentation de la température en dehors de la chambre de combustion peut en résulter à un feu de cheminée.
11. Ne jamais utiliser de produits chimiques ou d'autres liquides tels que de l'essence, du carburant de lanterne à base d'essence, du kérosène, du liquide de charbon de bois ou des liquides semblables pour allumer ou alimenter un feu dans le foyer. Garder tous les liquides du genre loin de l'appareil lorsqu'il est en fonction.
12. Équiper la maison d'un détecteur de fumée et de monoxyde de carbone à proximité de l'emplacement du foyer pour prévenir les intoxications. Il est recommandé d'avoir un extincteur type A ou ABC pour pouvoir réagir en cas de feu de cheminée.
13. Ne pas relier cet appareil à un conduit de cheminée servant un autre appareil. Ne pas connecter le foyer à un système de distribution d'air chaud.
14. L'appareil est chaud lorsqu'en fonction. Garder les enfants, les animaux domestiques, les vêtements et les meubles hors de portée. Toucher l'appareil en fonction pourrait causer des brûlures.
15. Certaines parties du foyer peuvent être très chaudes lors de son utilisation à puissance nominale. Ne pas laisser le foyer chauffer au point où des parties deviennent rougeâtres.
16. Ne pas utiliser de chenet ou d'autres méthodes pour surélever le combustible. Brûler le bois de chauffage directement sur les fontes. Ne pas surélever le feu.
17. Cet appareil a besoin d'une inspection et d'un entretien périodique pour son bon fonctionnement (deux fois au minimum durant la saison de chauffage).
18. Assurer un entretien régulier du foyer tel que recommandé précédemment.
19. Ne pas installer ce foyer dans une maison mobile ou un bâtiment transportable
20. Les entrées et sorties d'air doivent rester libres en tout temps.
21. L'installation de l'appareil doit être conforme à tous les règlements locaux et nationaux.
22. Inspecter et nettoyer la cheminée fréquemment pour valider qu'elle est en bon état. Dans certaines conditions d'utilisation, l'accumulation de créosote peut se faire rapidement. Inspecter et réparer le conduit de fumée pour assurer le bon fonctionnement.
23. Le niveau minimum d'air de combustion réglé par le manufacturier ne peut pas être modifié. La loi fédérale interdit toute alteration de l'appareil ou son usage non conforme au manuel d'instructions.

## IMPORTANT

Ce foyer Stûv doit être enregistré pour bénéficier de la garantie. Suivre les indications dans la dernière section de ce présent document.

L'étiquette de marquage autocollante est située au verso de l'abattant et la plaque rivetée avec le numéro de série est sous la porte, sur la chambre de combustion. Vous y retrouverez les informations nécessaires à l'enregistrement de votre produit. **Voir page précédente.**

# 2 COMPOSANTS


2.1 LISTE DES COMPOSANTS ..... 9
2.2 ACCESSOIRES POUR L'ENTRÉE D'AIR ..... 11
2.3 ACCESSOIRES COMBO ..... 12

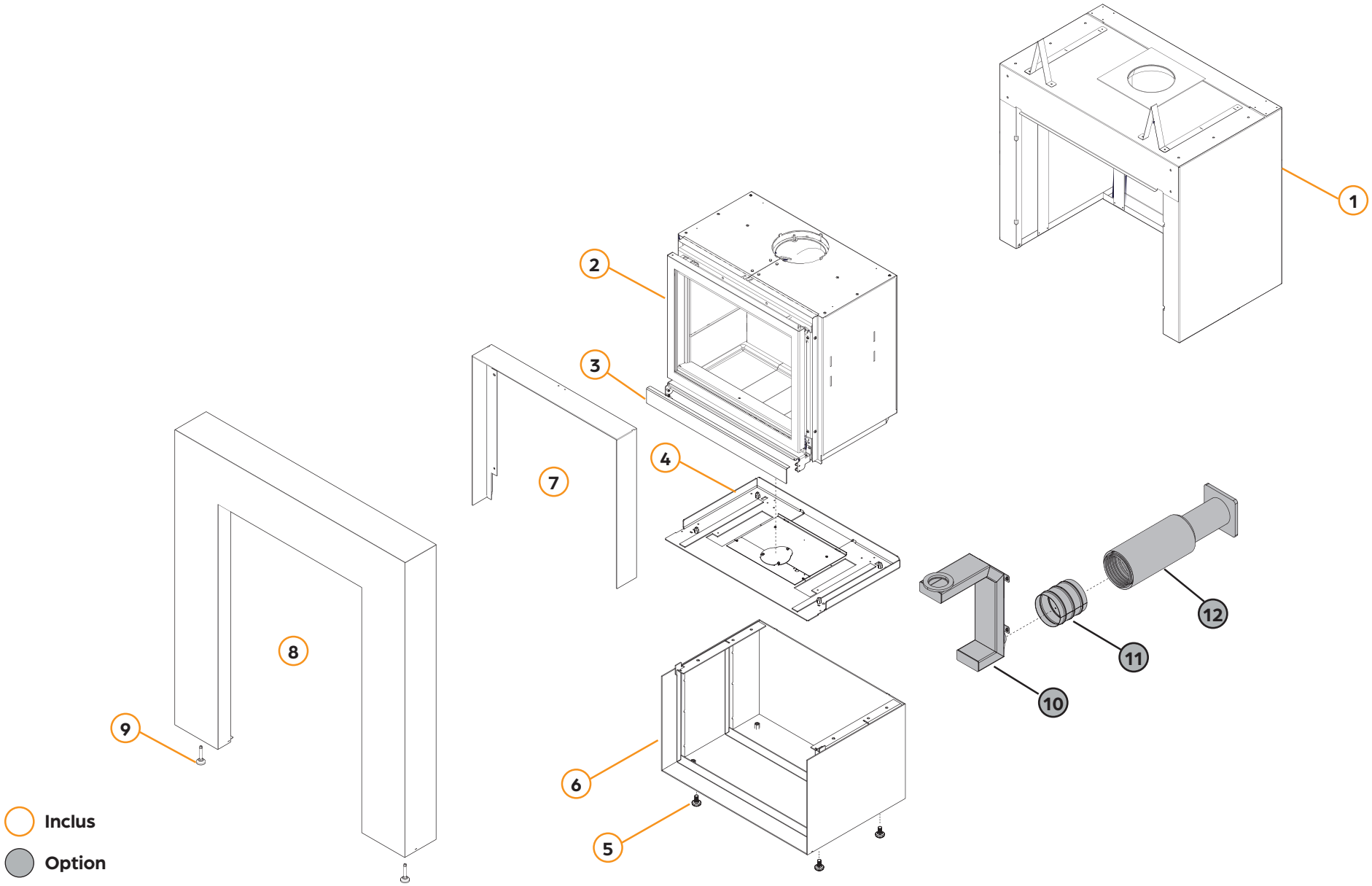
1
2
3
4
5
6
7
8
9
10
11
12
Inclus
Option

# 2.1 LISTE DES COMPOSANTS

## 16-58 COMBO FW1501600001

| # | DESCRIPTION | CODE DE PRODUIT | INCLUS OU OPTION | QTÉ |
|---|---|---|---|---|
| 1 | Caisson d'isolation | PW1499700012 | Inclus | 1 |
| 2 | Foyer | N/A | Inclus | 1 |
| 3 | Abattant | PW1499762403 | Inclus | 1 |
| 4 | Plaque de prépose | PW1499721100 | Inclus | 1 |
| 5 | Pied niveleur | PW1499700009 | Inclus | 4 |
| 6 | Base H | AW1301001200 | Inclus | 1 |
| 7 | Cadre fin | AW1300411700 | Inclus | 1 |
| 8 | Devanture combo | AW1101600003 | Inclus | 1 |
| 9 | Pied niveleur de la devanture | PW1499700010 | Inclus | 2 |

## 16-68 COMBO FW1501600002

| # | DESCRIPTION | CODE DE PRODUIT | INCLUS OU OPTION | QTÉ |
|---|---|---|---|---|
| 1 | Caisson d'isolation | PW1499700013 | Inclus | 1 |
| 2 | Foyer | N/A | Inclus | 1 |
| 3 | Abattant | PW1499762503 | Inclus | 1 |
| 4 | Plaque de prépose | PW1499723500 | Inclus | 1 |
| 5 | Pied niveleur | PW1499700009 | Inclus | 4 |
| 6 | Base H | AW1301001300 | Inclus | 1 |
| 7 | Cadre fin | AW1300411800 | Inclus | 1 |
| 8 | Devanture combo | AW1101600002 | Inclus | 1 |
| 9 | Pied niveleur de la devanture | PW1499700010 | Inclus | 2 |

## 16-78 COMBO FW1501600003

| # | DESCRIPTION | CODE DE PRODUIT | INCLUS OU OPTION | QTÉ |
|---|---|---|---|---|
| 1 | Caisson d'isolation | PW1499700014 | Inclus | 1 |
| 2 | Foyer | N/A | Inclus | 1 |
| 3 | Abattant | PW1499762603 | Inclus | 1 |
| 4 | Plaque de prépose | PW1499725900 | Inclus | 1 |
| 5 | Pied niveleur | PW1499700009 | Inclus | 4 |
| 6 | Base H | AW1301001400 | Inclus | 1 |
| 7 | Cadre fin | AW1300411900 | Inclus | 1 |
| 8 | Devanture combo | AW1101600001 | Inclus | 1 |
| 9 | Pied niveleur de la devanture | PW1499700010 | Inclus | 2 |

## ACCESSOIRES

| # | DESCRIPTION | CODE DE PRODUIT | INCLUS OU OPTION | QTÉ |
|---|---|---|---|---|
| 10 | Connecteur pour prise d'air extérieur pour base H | AW1200200700 | Option | 1 |
| 11 | Kit de raccordement à l'air extérieur | AW1200200001 | Option | 1 |
| 12 | Clapet d'air 4" | AW1200100300 | Option | 1 |

## CONNECTEURS (BASE H)

*Suivre la notice fournie avec la base H*

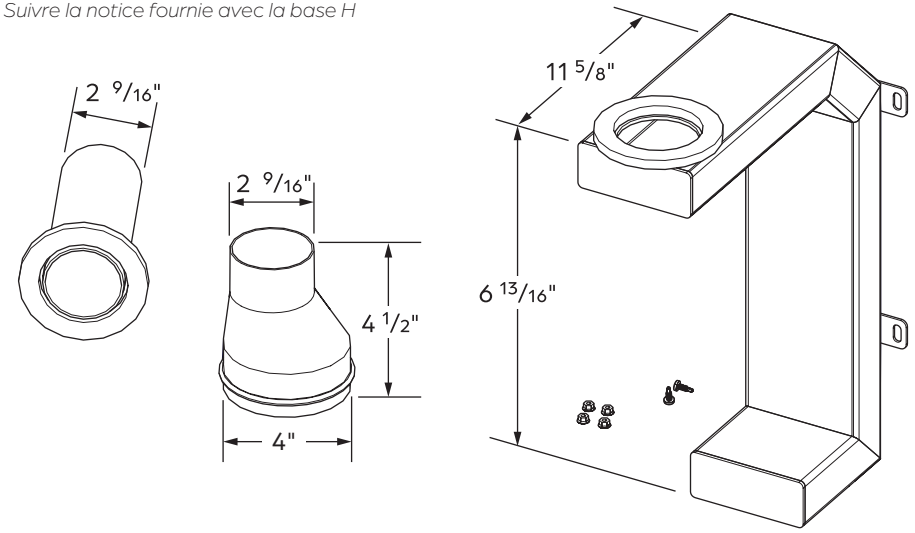


## CLAPET D'AIR

*Suivre la notice fournie avec le clapet d'air*

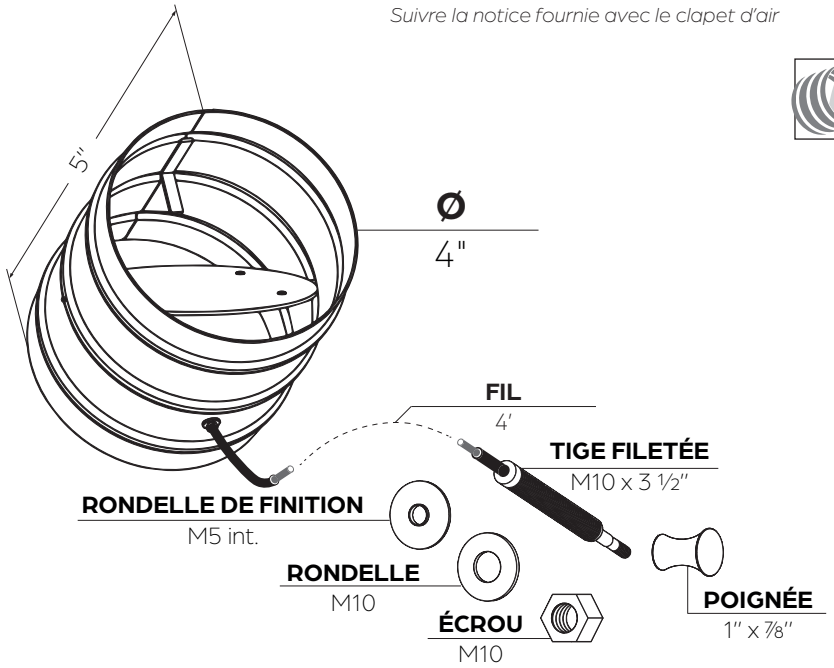


## KIT DE RACCORDEMENT POUR PRISE D'AIR EXTÉRIEUR

*Suivre la notice fournie avec le clapet d'air*

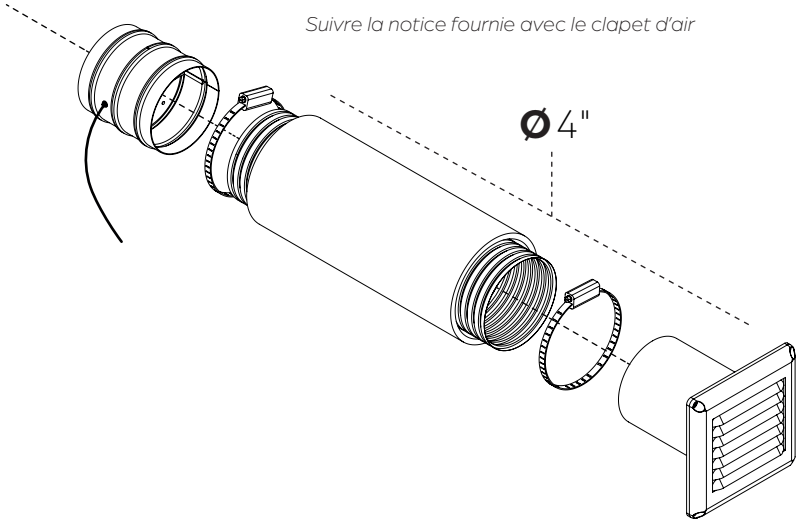

## CADRE FIN

*Suivre la notice fournie avec le cadre fin*

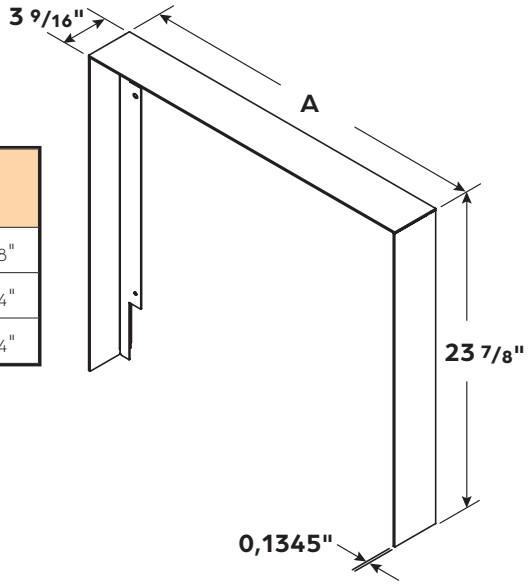


| CADRE FIN | CODE | A |
|---|---|---|
| **16-58** | AW1300411700 | 22 7/8" |
| **16-68** | AW1300411800 | 26 3/4" |
| **16-78** | AW1300411900 | 30 3/4" |

## BASE H

*Suivre la notice fournie avec la base H*

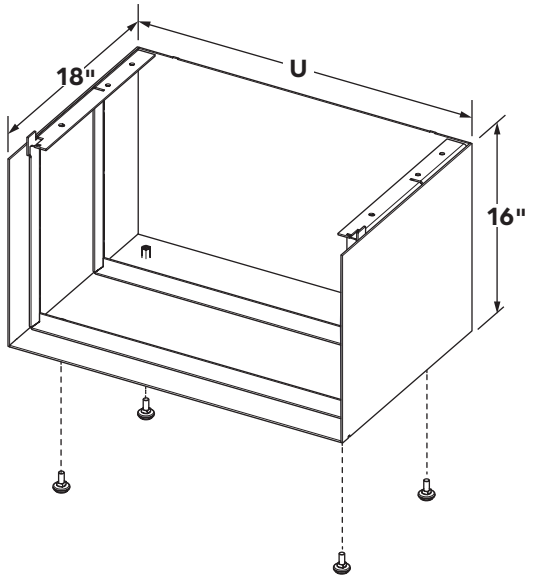


| BASE H | CODE | U |
|---|---|---|
| **16-58** | AW1300200100 | 22 7/8" |
| **16-68** | AW1300200200 | 26 3/4" |
| **16-78** | AW1300200300 | 30 3/4" |

## DEVANTURE COMBO

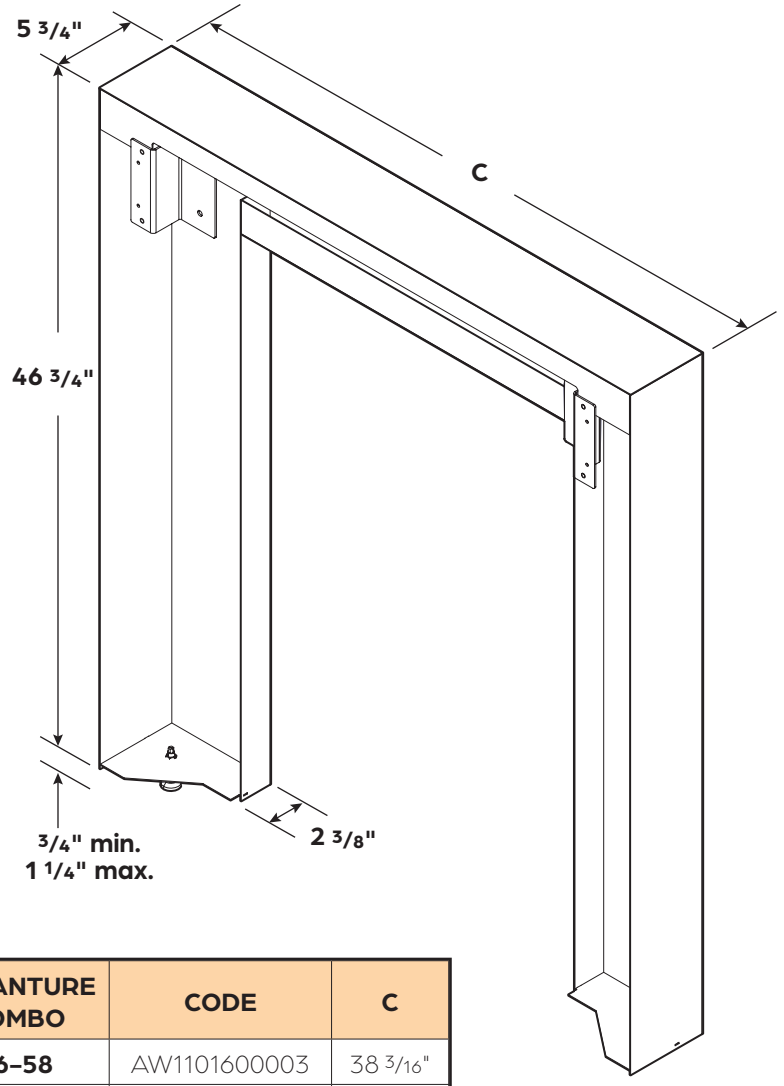


| DEVANTURE COMBO | CODE | C |
|---|---|---|
| **16-58** | AW1101600003 | 38 3/16" |
| **16-68** | AW1101600002 | 42 1/8" |
| **16-78** | AW1101600001 | 46 1/16" |

# 3 DIMENSIONS


3.1 DIMENSIONS STÛV 16-COMBO ..... 14
3.2 CHARPENTE ET PROTECTION DE SOL ..... 15
3.3 PAREMENT MURAL ..... 16
3.4 DÉGAGEMENTS ..... 17
3.5 TÉLÉVISEUR ENCASTRÉ ..... 18
3.6 TABLETTE COMBUSTIBLE ..... 18
3.7 APPROVISIONNEMENT EN AIR ..... 19

## VUE DE FACE

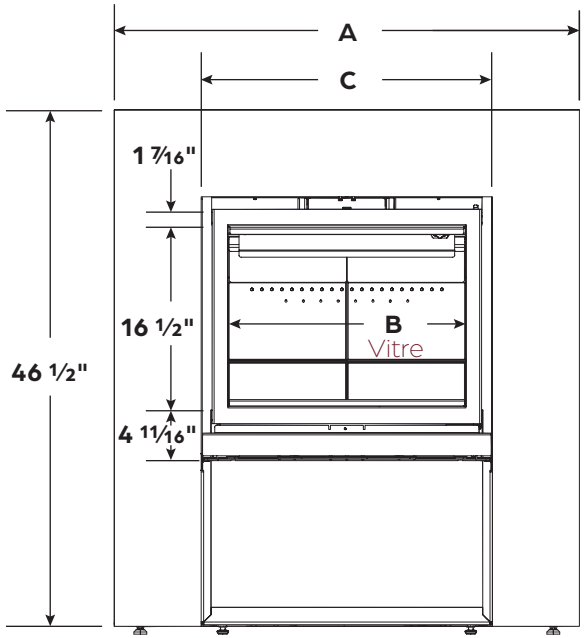


| 16-COMBO | A | B | C |
|---|---|---|---|
| 16-58 Z | 31 3/16" | 17 5/8" | 22 7/8" |
| 16-68 Z | 42 1/4" | 21 5/8" | 26 3/4" |
| 16-78 Z | 46 1/16" | 25 1/2" | 30 3/4" |

## VUE DE DROITE

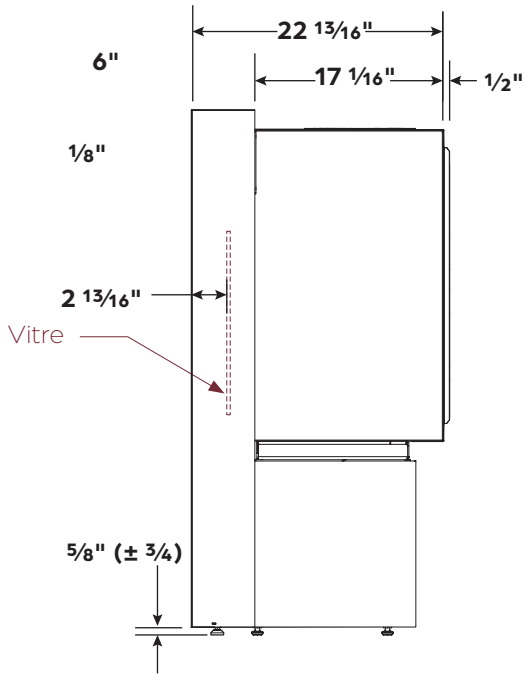


## VUE DE DESSOUS

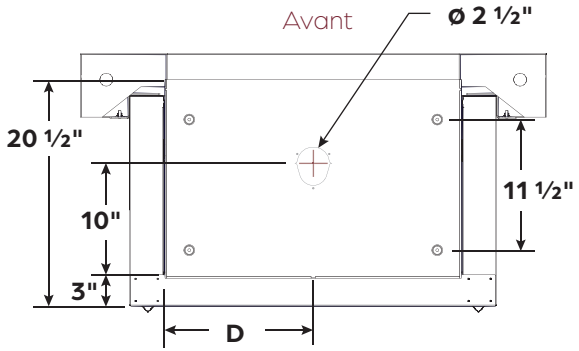


| 16-COMBO | D | E |
|---|---|---|
| 16-58 Z | 11 7/16" | 14 7/8" |
| 16-68 Z | 13 3/8" | 16 9/16" |
| 16-78 Z | 15 3/8" | 18 9/16" |

## VUE DE DESSUS

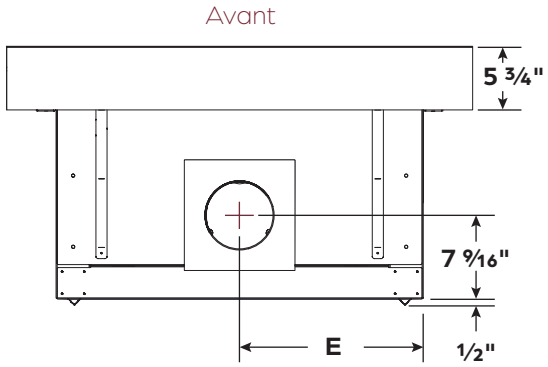

**NOTE**
Les constructions ne sont pas toujours parfaitement au niveau. Nous suggérons de prévoir **au moins 1/4" de jeu** sur les dimensions inscrites au tableau.

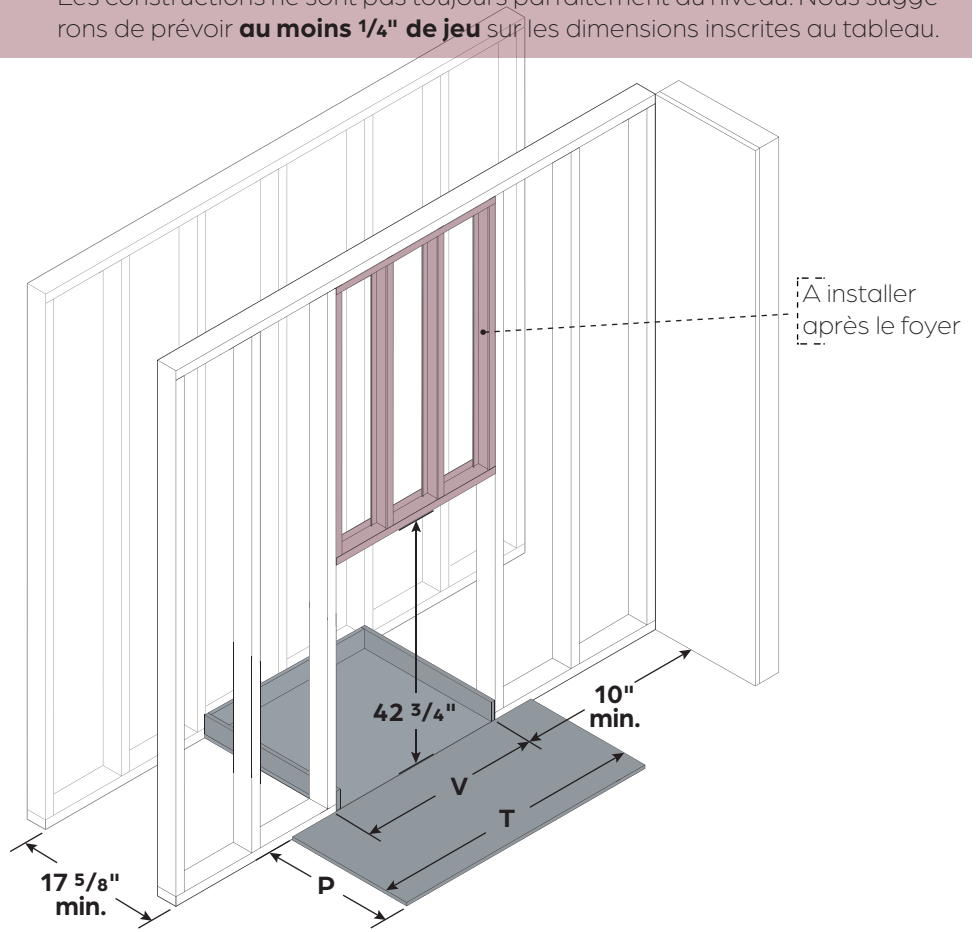


structure métallique

combustible

non combustible **obligatoire**

| MODÈLE | P | T | V | W |
|---|---|---|---|---|
| 16-58 | Canada : 21" USA : 19" | 33 5/8" | 29 3/16" | 22 7/8" |
| 16-68 | | 37 5/8" | 33 3/16" | 26 7/8" |
| 16-78 | | 41 1/2" | 37 1/8" | 30 3/4" |

## SOUS LE FOYER

Toutes composantes ajoutées entre la base H et les dimensions externes du caisson d'isolation (**V**) doivent être en **matériau non combustible.**

Il est obligatoire de prolonger la protection au sol en matériau non combustible sous la base H. Il est aussi obligatoire de protéger la structure du mur en ajoutant des matériaux non combustibles à la verticale sur les côtés et à l'arrière.

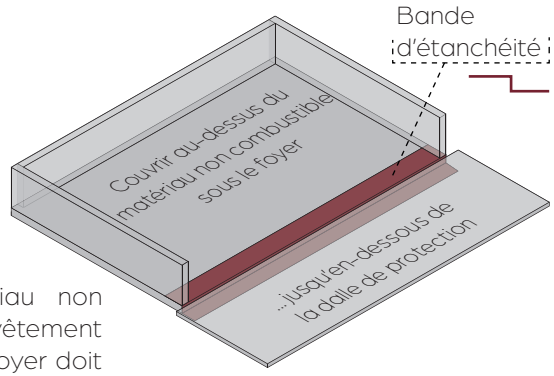


La jonction faite entre le matériau non combustible sous la base H et le revêtement de sol non combustible à l'avant du foyer doit être étanche pour empêcher les infiltrations de cendres vers l'intérieur du mur et du sous-plancher.

Repérer la ligne rouge sur l'illustration pour l'emplacement de la bande d'étanchéité en contexte.

## À L'AVANT DU FOYER

La protection de sol est obligatoire pour être conforme au code du bâtiment. La surface de plancher au sol à l'avant de l'appareil doit être protégée par une dalle de protection en **matériau non combustible**. La base H hausse suffisamment le foyer pour ne pas avoir à tenir compte du facteur R.

Cette protection doit couvrir toute la largeur de la vitre en plus d'excéder de 8" de chaque côté de la vitre, sur une **projection de 16" ou 18" par rapport à la vitre**, selon les normes du pays. Le 16-combo devance le mur, ce qui implique une dalle de protection augmentée. La projection (**P**) est calculée à partir du parement mural, autrement dit, le dos de la devanture.

**CAPACITÉ PORTANTE DE LA STRUCTURE**
Il est primordial de s'assurer que la résistance du support en matériau combustible et du plancher est suffisante pour supporter l'appareil, ainsi que le poids de la cheminée. Voir les caractéristiques techniques (page 6) pour connaître le poids des appareils. En cas de doute, **consulter un spécialiste.**

combustible

non combustible
**obligatoire**

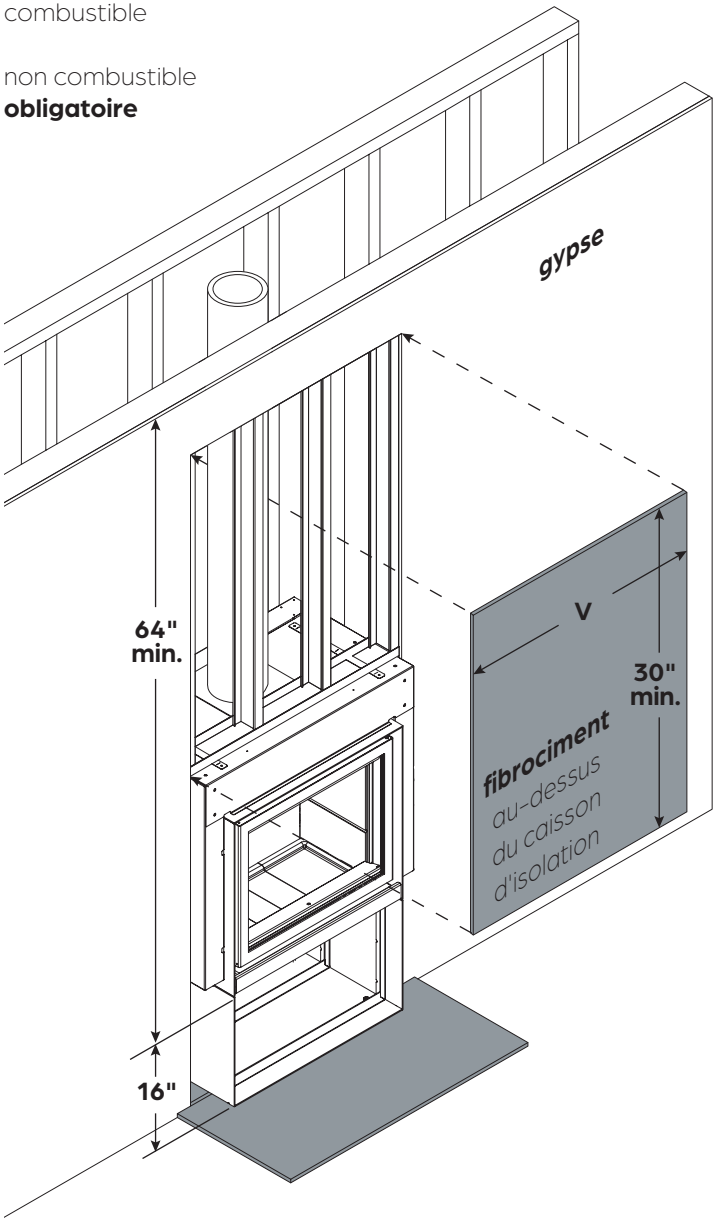


Avant de procéder à l'installation, il est primordial de connaître et de calculer l'épaisseur du mur fini. Toutes les composantes apposées sur la charpente doivent être additionnées. Cette somme ne doit pas dépasser 3" ou 4" selon le diamètre de la cheminée.

1/2" **fibrociment** + **parement mural** = **mur fini**

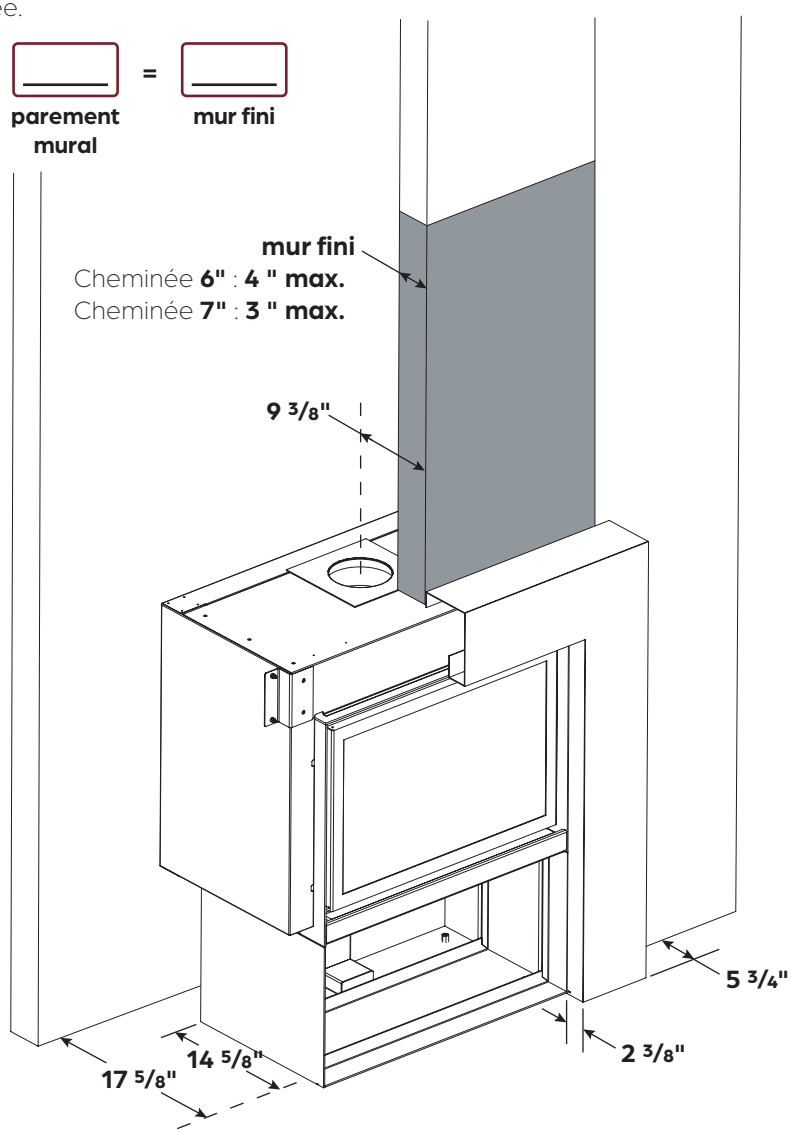

## VUE DE DESSUS

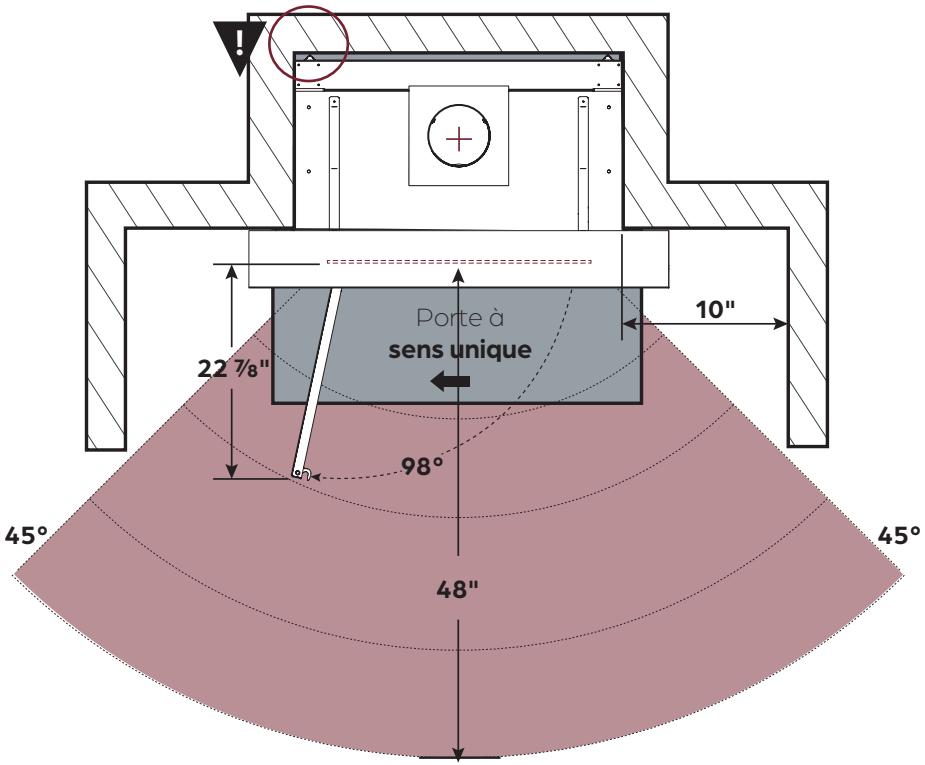


## VUE DE DESSUS EN COIN

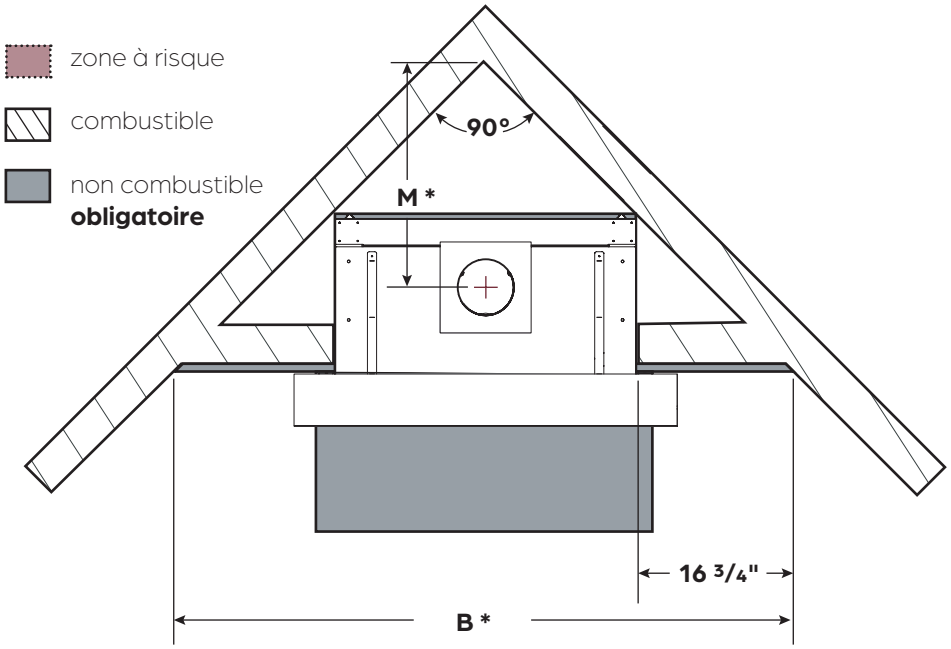


* Ceci est un exemple pour un coin de mur avec un angle à 90°. Tout dépendamment de l'emplacement de l'installation, cette mesure peut varier. Peu importe l'angle du coin de mur, les dégagements minimaux inscrits sur cette page doivent être respectés.

| MODÈLE | M * | B * |
|---|---|---|
| 16-58 | 22 1/2" | 63 1/8" |
| 16-68 | 24 1/2" | 67" |
| 16-78 | 26 1/2" | 70 7/8" |

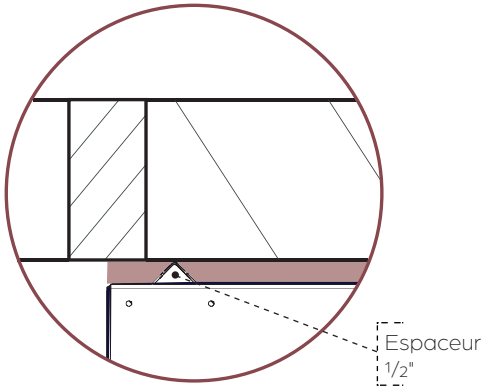


### ESPACE AÉRÉ

Les espaceurs à l'arrière du caisson indique une zone qui doit être aérée. Ne pas remplir les espaces aérés avec un isolant ou tout autre matériau, qu'il soit combustible ou non.

### RISQUE DE FEU DANS LA ZONE À RISQUE

Pour éviter un incident grave, aucun matériau combustible ne doit être placé à proximité de la porte ou de la sortie d'air chaud. L'obstruction de celle-ci peut entraîner la surchauffe de l'appareil et, dans certains cas, un incendie.

**Éviter les pièges de chaleur.** Les matériaux exposés au rayonnement doivent être résistants à de hautes températures.

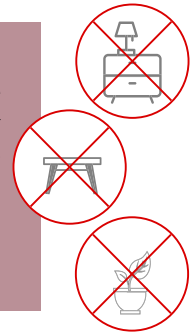

## 3.5 TÉLÉVISEUR ENCASTRÉ

ATTENTION

**Cette configuration est à la discrétion de l'utilisateur. Stûv America ne recommande pas cette installation et se décharge de toute responsabilité.**

Il est possible d'installer/encastrer un téléviseur au-dessus de l'appareil. Cela dit, afin d'assurer une ventilation adéquate, il est important que la niche prévue à cet effet ait **une profondeur maximale de 4" et respecter un minimum de 4" entre le téléviseur et les autres objets** (murs, cadres, etc.). Le non-respect de cette consigne pourrait faire augmenter la température interne du produit et causer un incendie et/ou endommager celui-ci. Une distance minimale de **2" entre le mur de fond et la cheminée** de l'appareil doit être respectée en tout temps.

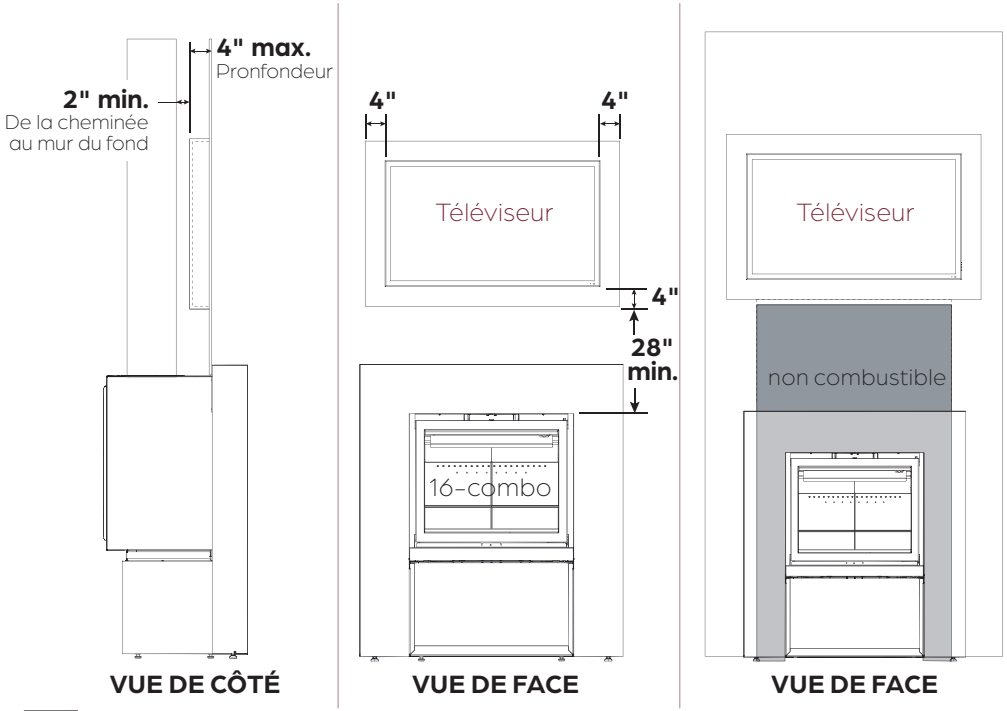


VUE DE CÔTÉ | VUE DE FACE | VUE DE FACE

**MISE EN GARDE**

Pour plus d'information concernant l'installations au-dessus d'un foyer, se référer au manuel d'installation/utilisation de votre télévision ou communiquer avec le manufacturier du téléviseur et suivre leurs indications.

## 3.6 TABLETTE COMBUSTIBLE

Il est possible d'installer une tablette ou un objet décoratif en matériau combustible **à partir de 28" du haut de l'ouverture de l'appareil**. Dans le cas du 16-combo, ceci coïncide avec la face intérieure de la devanture combo.

Dans le cas d'une tablette en materiau combustible , il est important de tenir compte de sa profondeur car celle-ci peut grandement influencer son positionnement par rapport au haut de l'ouverture du foyer (cadre de vitre).

Utiliser l'une des formules ci-dessous selon la mesure connue la plus importante pour une installation à souhait.

**H =** Hauteur sous la tablette à partir du haut de l'ouverture du foyer

**P =** Profondeur maximale de la tablette à partir du mur fini

**Pour une hauteur spécifique:**

**P =** H **– 22"**

**Pour une profondeur spécifique :**

**H =** P **+ 22"**

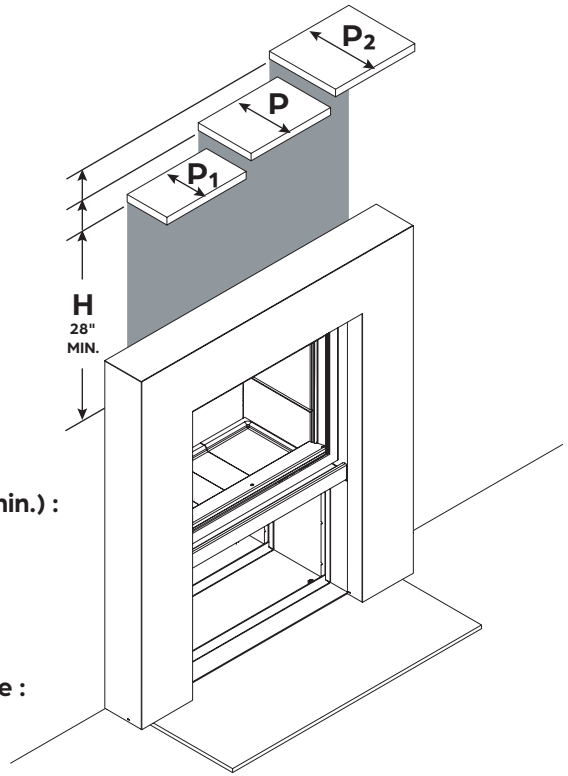


**EXEMPLE par hauteur connue (min.) :**

**6"$_{(P_1)}$ =** 28" (H) **– 22"**

**EXEMPLE par profondeur connue :**

**32" =** 10" ($P_2$) **+ 22"**

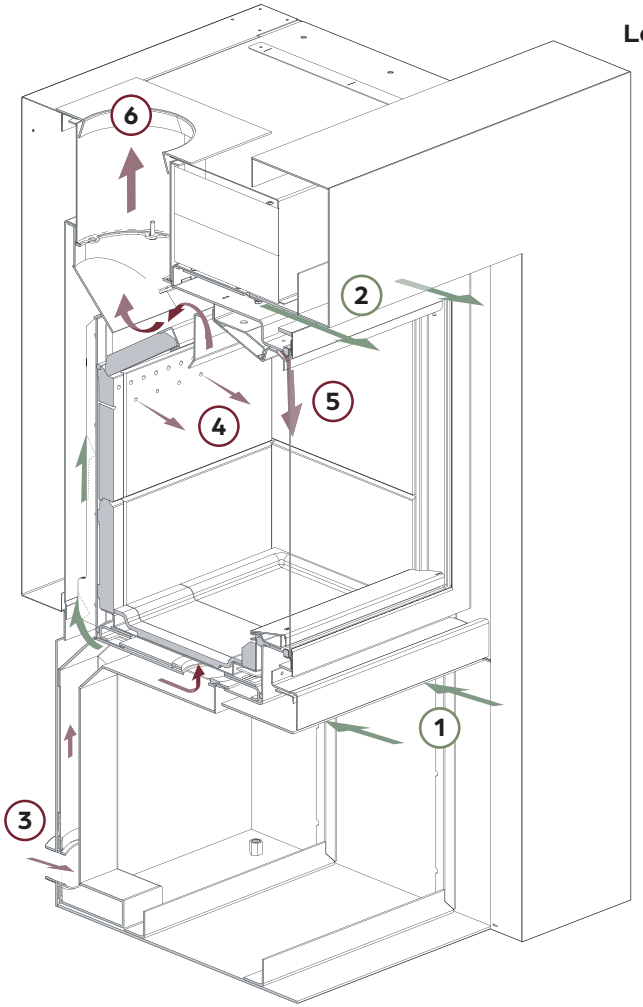


**Le foyer est approvisionné par deux types d'air :**

Air de convection

Air de combustion

## AIR DE CONVECTION

Le système d'air de convection est intégré à même le foyer. Aucune connexion ne doit être faite pour son fonctionnement.

1. L'air ambiant capté dans la pièce de vie circule le long de la chambre de combustion et absorbe la chaleur.

2. Une fois réchauffé, l'air ambiant ressort naturellement par le haut de l'appareil et diffuse dans la pièce une chaleur réconfortante.

## AIR DE COMBUSTION

3. L'air nécessaire à la combustion arrive directement sous l'appareil via le connecteur pour prise d'air extérieur spécialement conçu pour les modèles Stûv 16-Z ou pour la base H (voir page suivante pour plus de détails)

4. L'injection d'air dans le haut de la chambre de combustion permet une deuxième combustion des gaz afin d'éliminer le rejet de particules fines dans l'air.

5. L'air de balayage chasse de la vitre les poussières provenant de la combustion pour une vue impeccable sur le feu.

6. Les gaz une fois brûlés sont évacués par le conduit de fumée. (Voir section CHEMINÉE pour plus de détails)

**Trois configurations** sont possibles pour le raccordement à l'arrivée d'air de combustion. Voir la page suivante pour concevoir l'installation.

**! ATTENTION**

L'ajustement d'entrée d'air de cet appareil est autoréglé en usine et respecte le niveau minimum d'air de combustion. Il ne doit en aucun cas être modifié. La loi fédérale interdit toute altération du foyer ou son usage non conforme à la notice d'installation.

**! NOTE**

Les systèmes d'extraction actifs d'air (hotte de cuisine, air conditionné, ventilation mécanique contrôlée, autre foyer...) situés dans le même espace ou dans une pièce contigüe consomment eux aussi beaucoup d'air et pourraient créer une dépression dans le local et perturber le bon fonctionnement du foyer (risque de refoulement). Ils peuvent perturber le fonctionnement du foyer même si celui-ci est raccordé à l'air extérieur.

## AIR DE COMBUSTION (OPTIONS)

**Option 1 : Connecté à l'air extérieur** grâce au kit de raccordement

Bien que **recommandé**, cette disposition est obligatoire dans certaines localités. Qu'il soit connecté au foyer ou pas, le conduit qui amène l'air extérieur :

- doit être protégé à l'extérieur par une grille dont la section de passage libre est au moins équivalente à un diamètre de 4''. Attention aux infiltrations d'eau, à l'accumulation de neige et à l'influence des vents qui peuvent endommager ou entraver le système.
- ne doit pas être écrasé.
- doit idéalement être équipé d'un clapet d'air. (Facultatif)
- doit être d'au moins 8' de longueur et idéalement être isolé et faire boucle dans le mur pour éviter la condensation **dans les zones où il y a des températures hivernales**.

**Kit de raccordement à l'air extérieur**
AW1200200001

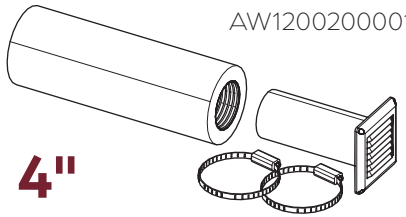


Si notre conduit flexible standard de ø 4' est utilisé, nous recommandons une longueur maximale de 12' et pas plus de 4 coudes (voir tableau qui suit). Si ces prescriptions sont dépassées, il faudra compenser par un diamètre plus important et/ou un tube plus lisse.

| Longueur du conduit | Nombre max de coudes à 90° autorisés |
|---|---|
| 0 à 8' | 4 coudes |
| 8' à 10' | 2 coudes |
| 12' et + | 1 coude |

## CONNECTEURS

**Connecteur pour prise d'air Version Base H**
AW1200200700

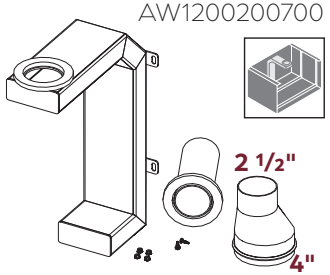


La devanture, le cadre et la base H inclus dans l'ensemble du Stûv 16-combo n'ont pas d'influence sur l'approvisionnement en air.

**Option 2 : Connecté à l'air intérieur** à proximité du foyer.

Cette arrivée d'air doit avoir une superficie suffisante (minimum ø 4") et proviendra d'un vide sanitaire, local ventilé (cave) ou d'une autre pièce dans laquelle le renouvellement d'air sera toujours suffisant.

Les critères de longueur et de coudes du conduit de raccordement sont les mêmes que pour l'option 1.

**Option 3 : Sans raccordement,** puisé à même la pièce où est installé le foyer

Cette configuration est déconseillée pour une maison étanche.
S'il n'est pas possible de connecter le foyer à l'air extérieur, il faut s'assurer que le renouvellement d'air dans la pièce sera toujours suffisant quand le foyer est en fonction.

## CLAPET D'AIR (FACULTATIF)

Le clapet d'air empêche l'air extérieur d'entrer dans la maison lorsque le foyer n'est pas en fonction. Il a une position 100% ouverte ou 100% fermée et il n'est aucunement lié à l'ajustement d'entrée d'air. Le clapet d'air est recommandé si l'installation s'effectue dans une maison à haute efficacité énergetique.

Il doit idéalement être placé le plus près possible du mur extérieur. Valider que les dimensions du clapet d'air correspondent au besoin de l'installation. La longueur du câble de commande du clapet est de 48" et le diamètre du clapet est de ø4".

Pour plus de détails, se référer à la **notice d'installation du clapet d'air** (9310400019).

**Clapet d'air**
AW1200100300

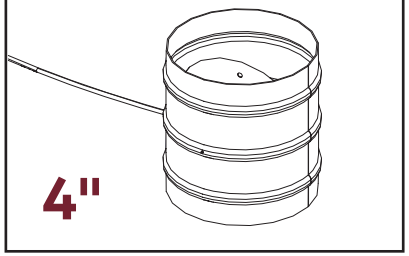

# 4 INSTALLATION


4.1 DÉBALLAGE ..... 22
4.2 PLAQUE DE PRÉPOSE ET RACCORDEMENT ..... 24
4.3 ETRAIT DE LA PORTE ..... 25
4.4 CAISSON D'ISOLATION ET SORTIE DE FUMÉES ..... 26
4.5 COMBO CLADDING ..... 30
4.6 AJUSTEMENT DE LA PORTE ..... 31

**IMPORTANT**

La peinture n'est pas cuite au four. Elle est donc relativement **fragile**, mais durcira après avoir été chauffée quelques fois. Manipuler l'appareil et les accessoires avec soin.

**Inspecter votre appareil.**

La garantie ne couvre pas les dommages dûs au transport sauf s'ils sont signalés dans les 48 h suivant la livraison.

**Étape 1** Retirer les articles de la palette.

**Étape 2** Démonter la palette grâce à un pied de biche, en commençant par le haut, puis en ouvrant les côtés.

**Étape 3** Valider que tous les accessoires sont reçus et que le contenu de la boîte complémentaire est complet et en bon état.

## 1 ARTICLES SUR LA PALETTE

A. Le foyer
B. Le caisson d'isolation
C. La base H
D. La devanture combo
E. Le cadre fin
F. La boîte complémentaire*

* Valider les articles contenus dans la boîte complémentaire grâce à la liste ci-dessous

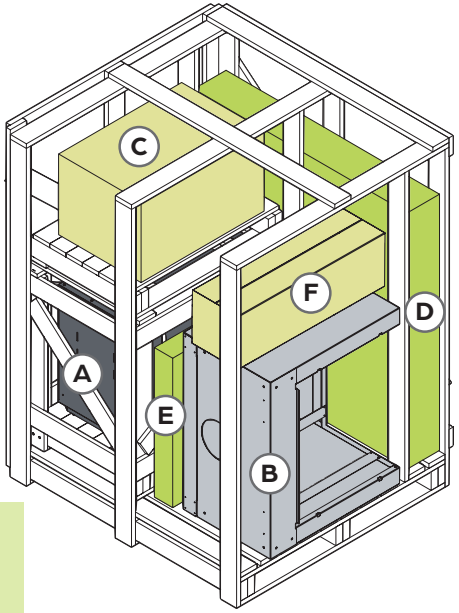


**VÉRIFICATION**

Vérifier si le matériel est complet et en bon état.

## 2

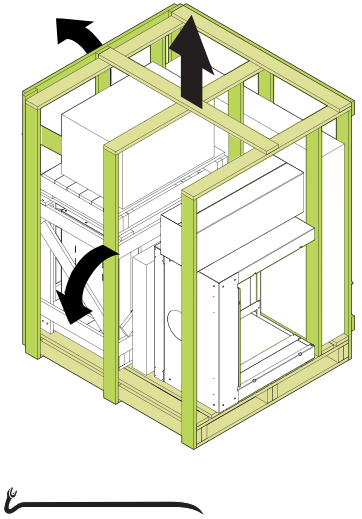

## 3 CONTENU DE LA BOÎTE COMPLÉMENTAIRE

1. Poignée « main froide »
2. **4x** Gants blancs
3. Notice d'installation
4. Abattant avec étiquette de marquage
5. Peinture en aérosol pour retouches
6. Gant Stûv
7. **4x** Pied niveleur Cube
8. **4x** Patte de liaison Cube (avec écrous et vis)
9. **3x** Vis à tête hexagonale (M6 x 18mm)
10. Support pour devanture combo

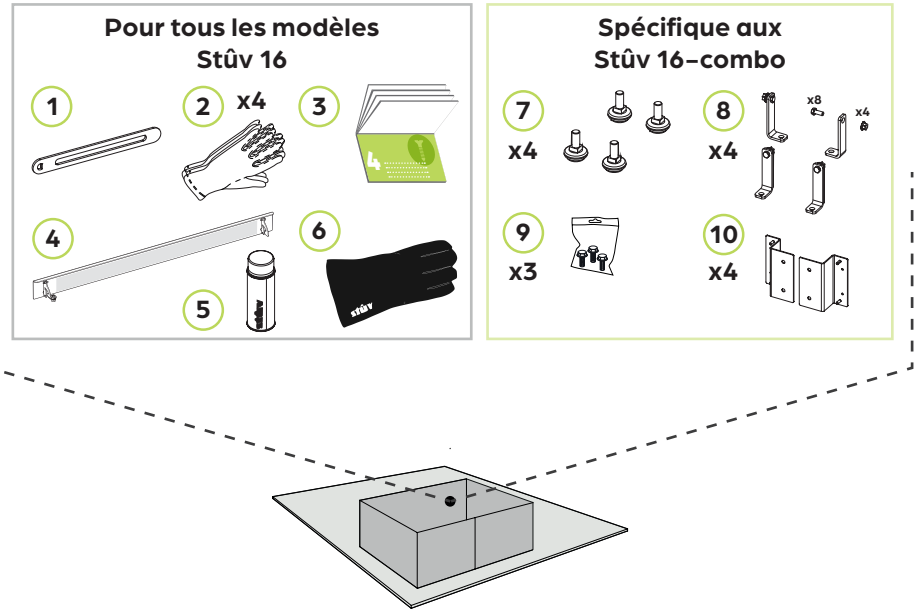

# 4.1 DÉBALLAGE

**Étape 4** Pour la palette avec seulement le foyer à l'intérieur, retirer le dessus de la palette de transport. Retirer ensuite chaque côté pour ne laisser que la base.

**Étape 5** Couper les sangles et déballer soigneusement le sac en utilisant un couteau à lame rétractable **à l'arrière du foyer** pour protéger la peinture.

**Étape 6** Retirer la plaque de prépose et la conserver pour plus tard.
Retirer ensuite les mousses et recycler l'emballage.

4

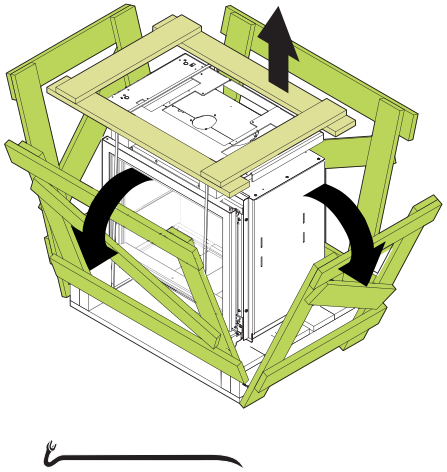



5

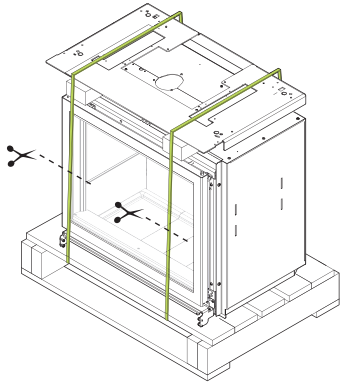

6

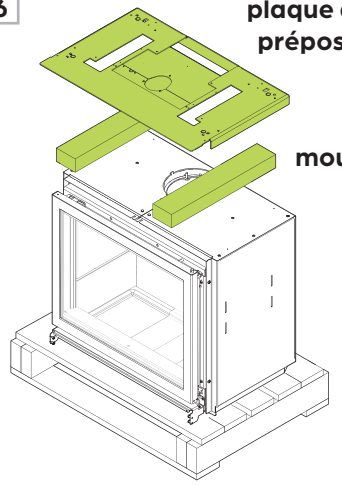


**NOTE**
Les constructions ne sont pas toujours parfaitement au niveau. Nous suggérons de prévoir **au moins 1/4" de jeu**.

**Se référer à la section *DIMENSIONS* pour préparer l'emplacement d'installation.**

**Étape 7** Monter la charpente sans la structure métallique au-dessus du foyer.

**Étape 8** Installer la protection au sol non combustible sous le foyer et à l'avant.

**Étape 9** Préparer la base H selon sa notice d'installation : visser les pieds niveleurs, faire le raccordement au besoin et visser la plaque de prépose

7

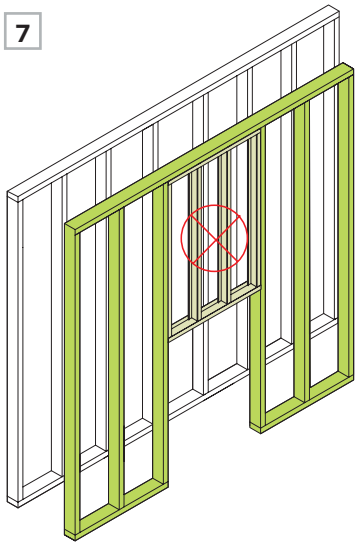

8

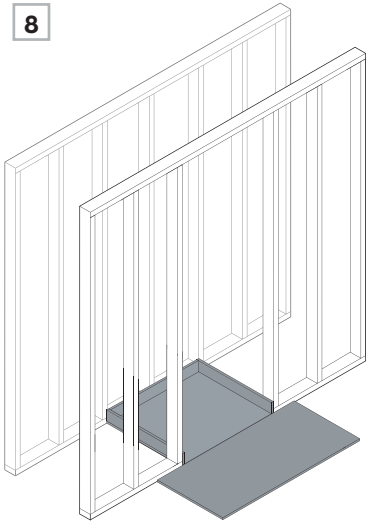

9

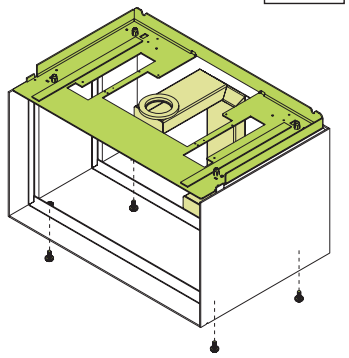

**NOTE**
Les constructions ne sont pas toujours parfaitement au niveau. Nous suggérons de prévoir **au moins 1/4" de jeu**.

**Étape 10** Calculer l'épaisseur du mur fini (fibrociment + parement mural) pour bien positionner l'appareil. **Voir section DIMENSIONS.**

Positionner la base H et sa plaque de prépose dans la charpente construite précédemment à l'aide des mesures inscrites sur l'image.

**Étape 11** Niveler l'appareil grâce aux pieds niveleurs sous la base H.

10

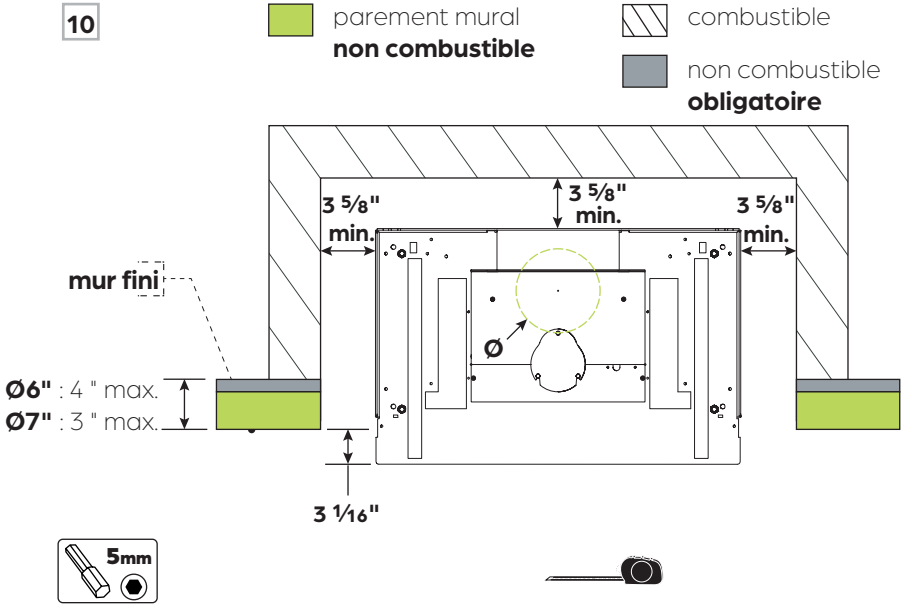







11

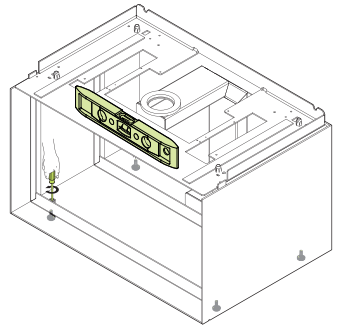

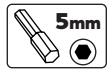

Les étapes suivantes expliquent le retrait de la porte.

**Étape 12** Placer la main froide autour du cylindre de barrure au-dessus de la porte.

**Étape 13** Tourner la main froide dans le sens antihoraire pour procéder à l'ouverture de la porte.

**Étape 14** Ouvrir la porte à 90°.

12

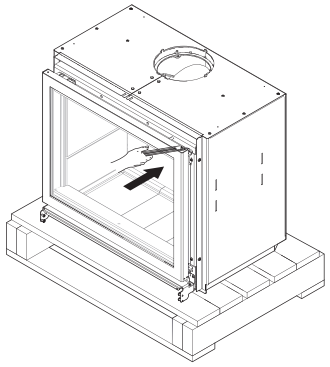

13

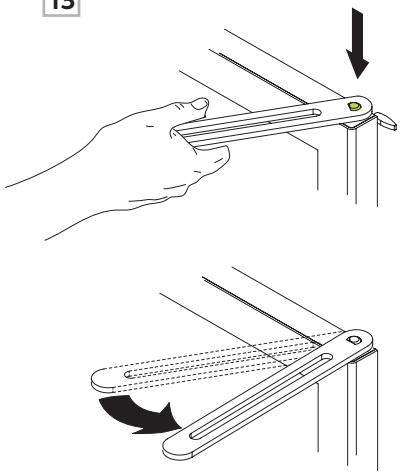

14

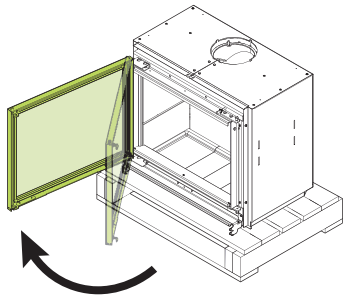

**Étape 15** Localiser le ressort au bas de la porte près de l'axe de rotation.

**Étape 16** Désengager le ressort en poussant vers le fond et en le remontant vers l'avant.

**Étape 17** Lentement, soulever légèrement la porte pour la sortir de ses gonds.

15

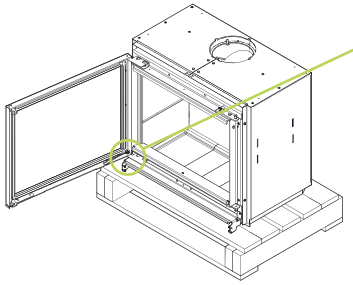

16

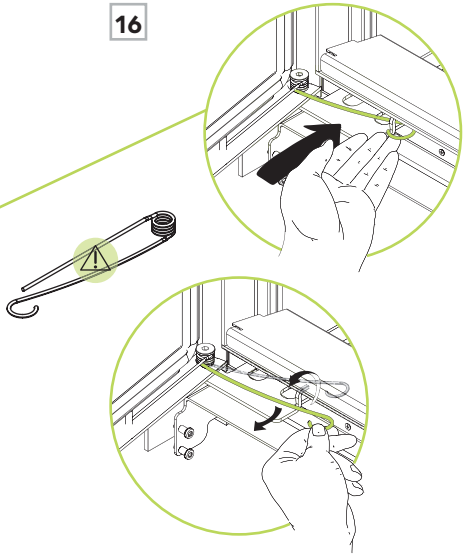

17

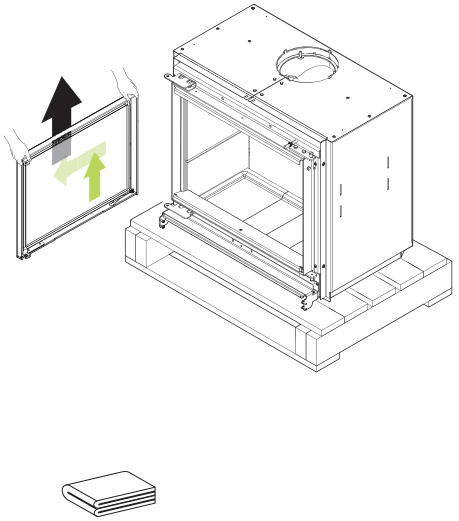

**Étape 18** Déposer la porte à un endroit où elle ne sera pas abîmée. Attention à la peinture de la porte.

**Étape 19** Insérer les poignées Stûv dans les trous prévus à cet effet pour retirer le foyer de la palette. La poignée peut être placée dans les deux sens.

**Étape 20** Déplacer le foyer à deux personnes jusqu'à l'emplacement de l'installation.

18

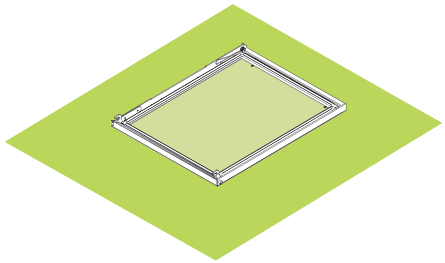

19

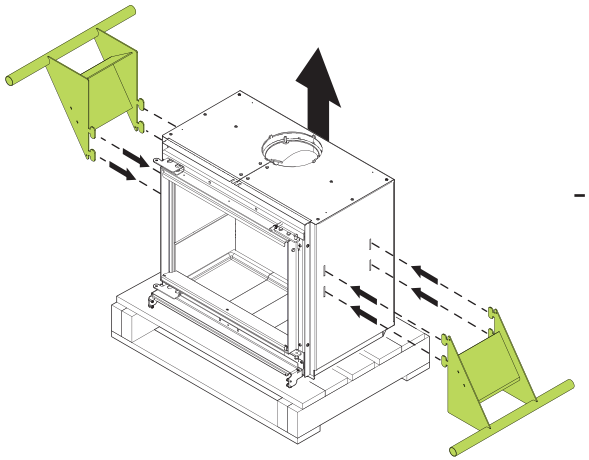

20

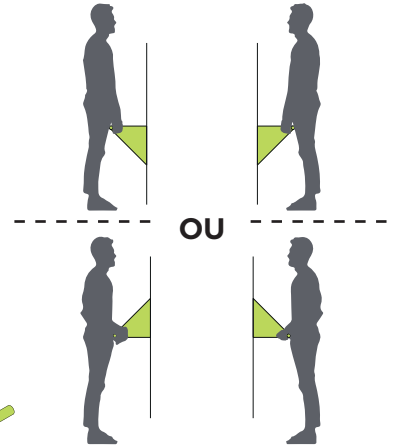

**NOTE**

Les étapes suivantes sont présentées sans le mur à des fins de clarté. Ces étapes doivent être complétées après le positionnement de la plaque de prépose à son emplacement définitif.

**Étape 21** Glisser l'appareil sur la plaque de prépose préalablement installée à son emplacement définitif.
***** Poignée de transport cachée pour voir l'emplacement des détails.

**A** Le foyer est muni de deux roues à l'arrière et d'un chemin de roulement pour guider le placement.

**B** Deux languettes, à droite et à gauche, stabiliseront l'appareil au bon endroit.

Valider les positionnements **A** et **B** avant de continuer.

**Étape 22** Déballer et démonter le caisson.
1. La plaque de transition
2. Le dessus du caisson
3. La buse
4. L'isolation
5. Le corps du caisson

**Étape 23** Glisser le corps du caisson par-dessus le foyer. Le dos du foyer doit être appuyé sur le caisson d'isolation.

**Étape 24** Visser le caisson d'isolation par ses quatre équerres avec des vis autoforeuses (non incluses) d'une longueur maximale de 1".

21

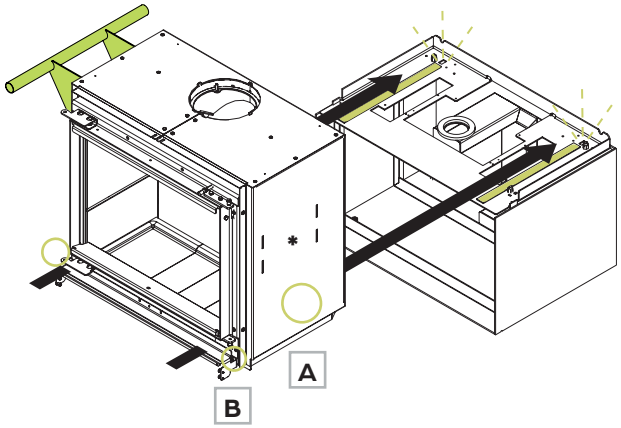


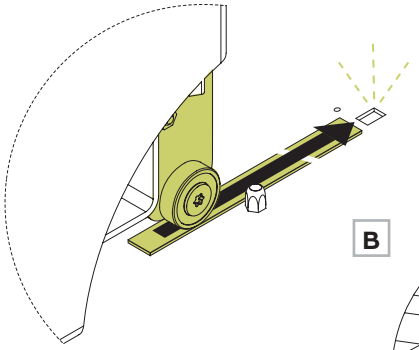


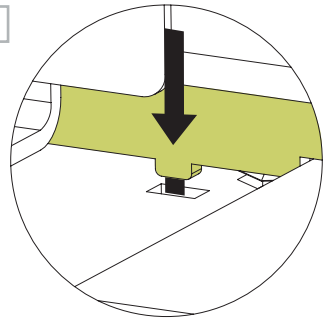


22

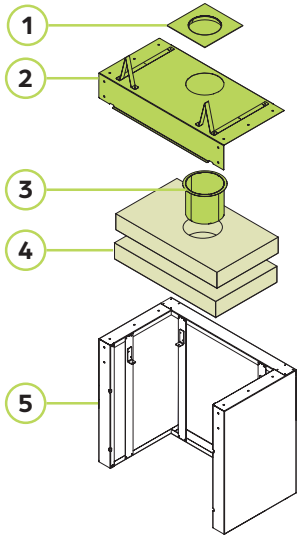


23

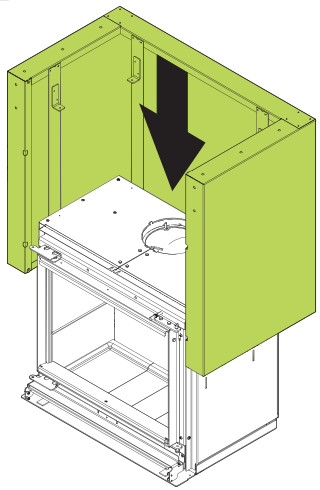

24 NON INCLUSES

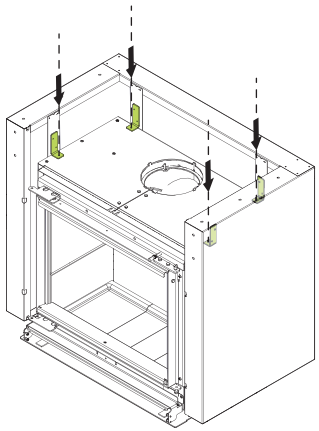

**Étape 25** Poser les deux épaisseurs de laine dans le caisson d'isolation et aligner les trous avec la sortie de fumée.

**Étape 26** Passer la buse entre les laines et aligner les trois trous de la buse avec la sortie de fumée.

## RACCORDEMENT PAR L'EXTÉRIEUR

**Étape 27** S'il est possible de passer par l'extérieur pour solidariser la buse au foyer, engager les vis manuellement pour faciliter le positionnement, puis serrer les vis avec une clé de serrage.

Le raccordement de la buse peut se faire par l'intérieur si l'espace est limité par l'extérieur. Au besoin, suivre les étapes à la page suivante.

## RACCORDEMENT PAR L'INTÉRIEUR

Pour faire le raccordement par l'intérieur du foyer, le retrait du profil et des vermiculites de déviateur sera nécessaire.

**Étape 28** Retirer le profil du déviateur en le pivotant légèrement vers soi.

**Étape 29** Dans un mouvement similaire, retirer les vermiculites. Attention, elles peuvent s'effriter facilement.

25

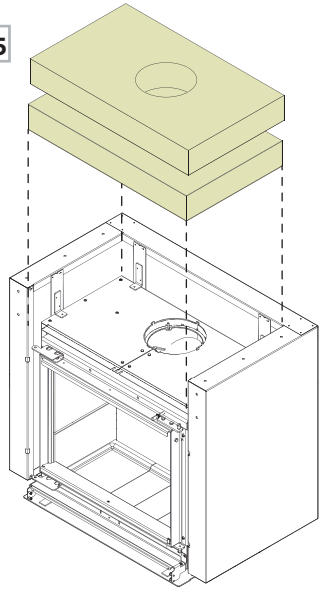

26

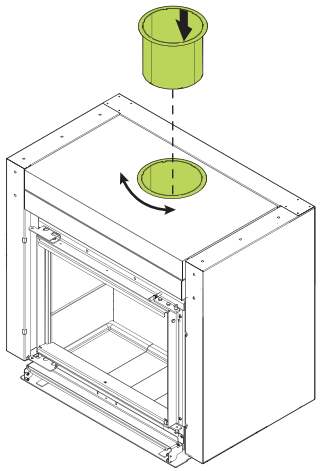

27

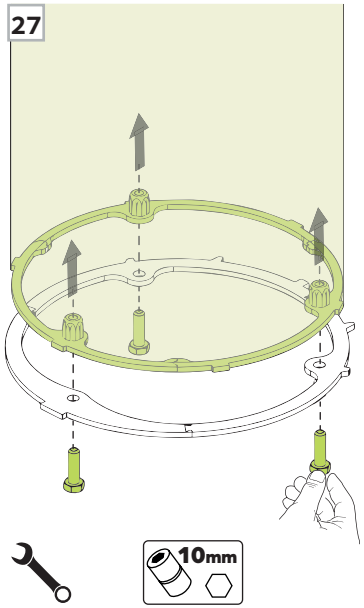


VUE EN COUPE

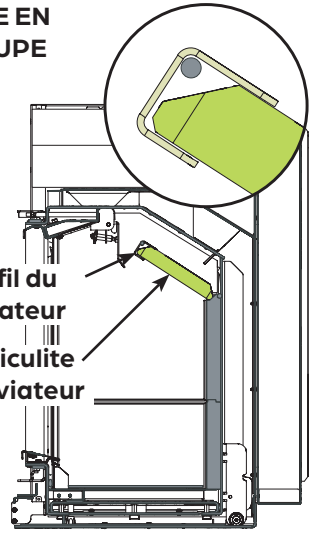


28

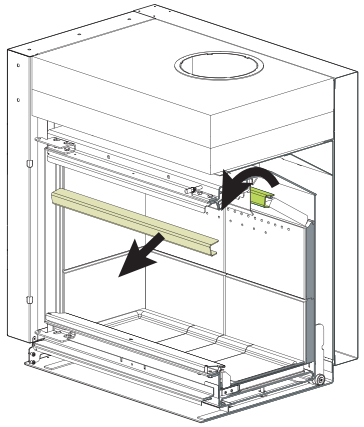

29

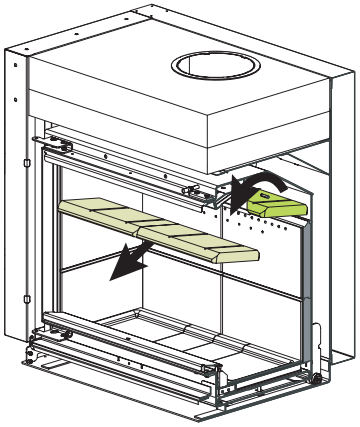

**Étape 30** Passer derrière le clapet de fumée et enligner les trous de la buse avec ceux de la sortie de fumée. Utiliser une clé de serrage pour visser les trois boulons dans la sortie de fumée.

**Étape 31** Replacer les vermiculites, puis le profil du déviateur. **Le plus long côté du profil doit être sur le dessus des vermiculites.**

30

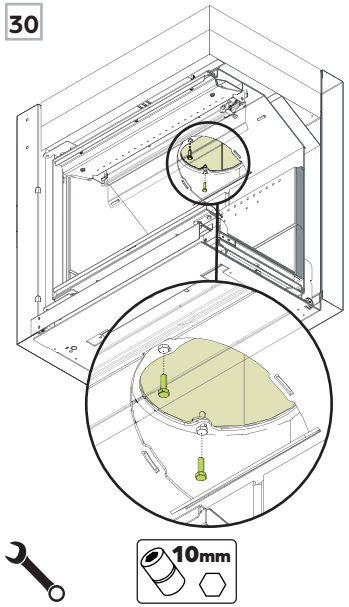


31

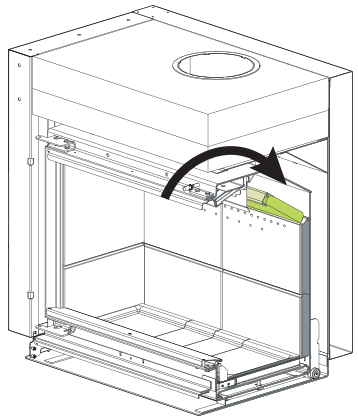

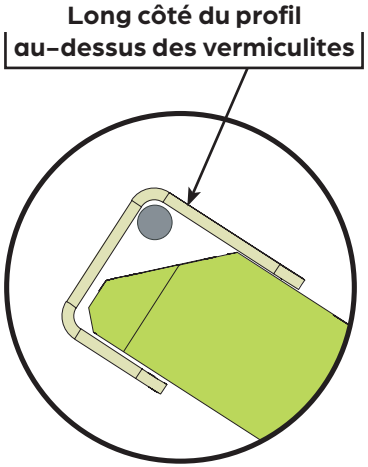


**Étape 32** Suite au raccordement de la buse, déposer le dessus du caisson sur le corps du caisson.

**Étape 33** Positionner les support de devanture à l'avant et les fixer avec le dessus du caisson par des vis autoperceuses (non fournies) pour solidariser le caisson.

**Étape 34** Visser les écrous sur les tiges filetées. Ceux-ci devront possiblement être réajuster pour bien tenir la devanture.

32

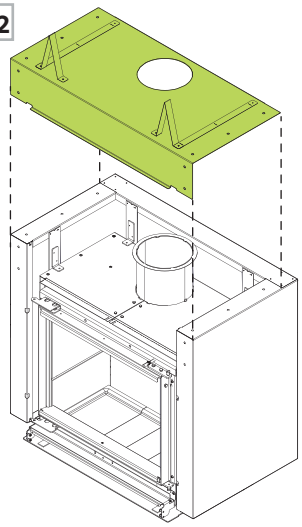

33

NON INCLUSES

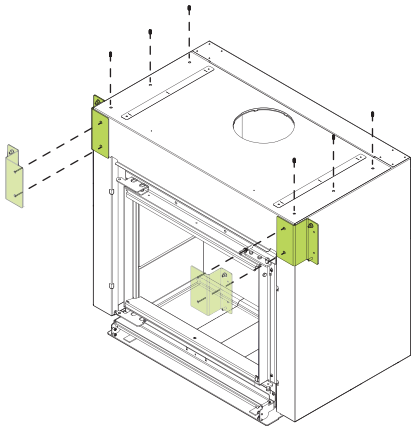

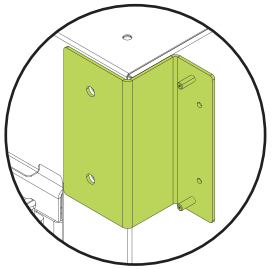

34

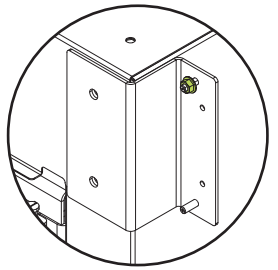

Si l'appareil est raccordé à une **cheminée Ø7"**, la plaque de transition ne doit pas être posée et doit être mise au recyclage.

Si l'appareil est raccordé à une **cheminée Ø6"**, la plaque de transition doit être apposée sur le caisson d'isolation.

Glisser les pattes de la plaque de transition dans la buse Ø7".

**Étape 35** Fixer une plaque d'ancrage (non incluse) sur le dessus du caisson avec des vis autoforeuses (non incluses) d'une longueur maximale de 2".

Raccorder la cheminée en respectant les critères de la section ***CHEMINÉE***.

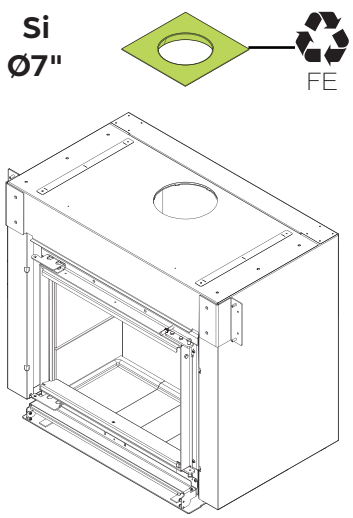


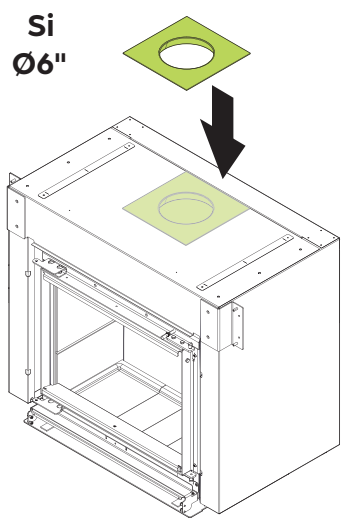


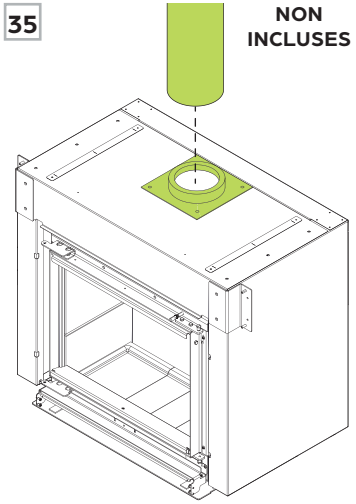


**Étape 36** Installer la structure métallique du mur au-dessus du foyer en se référant à la section ***DIMENSIONS***.

**Étape 37** Installer le fibrociment et le parement mural.

**Étape 38** Installer le cadre fin avec la notice fournie.

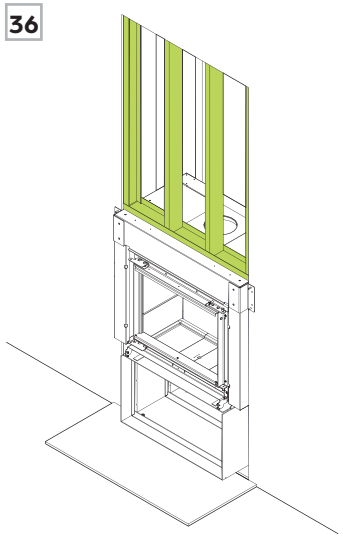


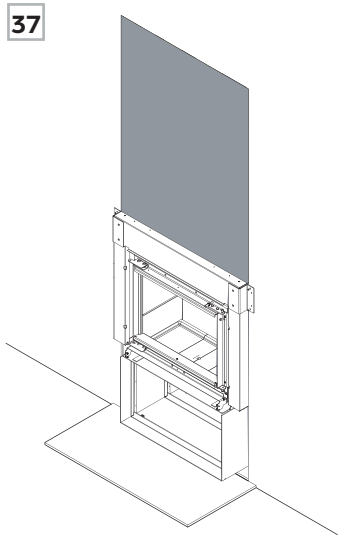


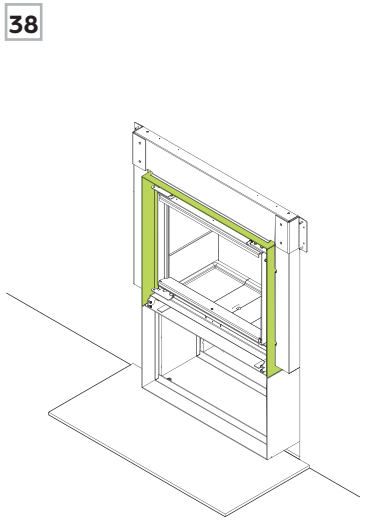

**Étape 39** Installer les pieds niveleurs sur la devanture. Visser complètement.

Les flèches vertes sur l'image indique l'emplacement des encoches pour accrocher la devanture.

**Étape 40** Accrocher la devanture sur les support en la positionnant à l'arrière des écrous.

Afin de bien tenir la devanture en fonction de l'épaisseur du parement, ajuster les écrous à la bonne profondeur.

39

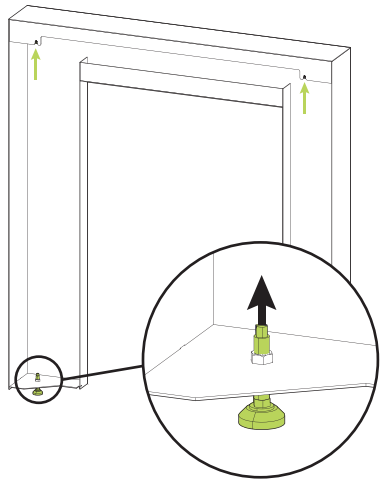

40

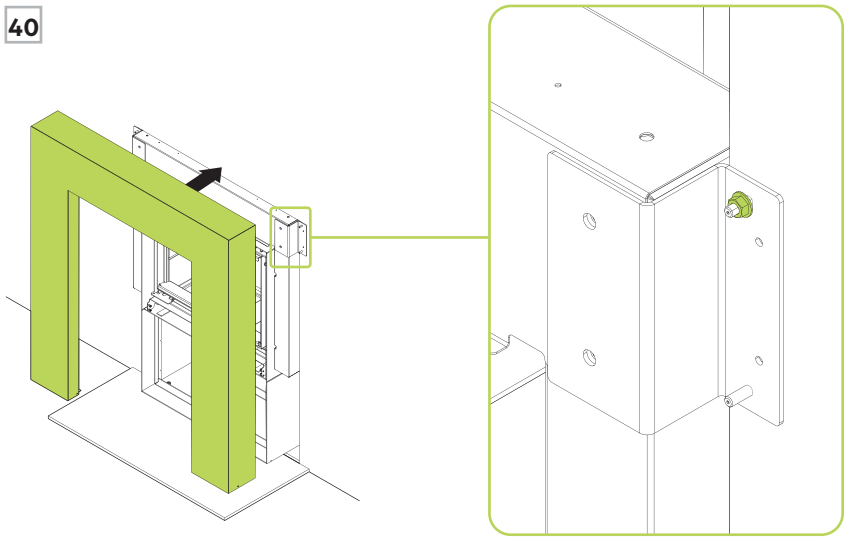

**Étape 41** Desserrer les pieds niveleurs pour qu'ils s'appuient sur le plancher.

41

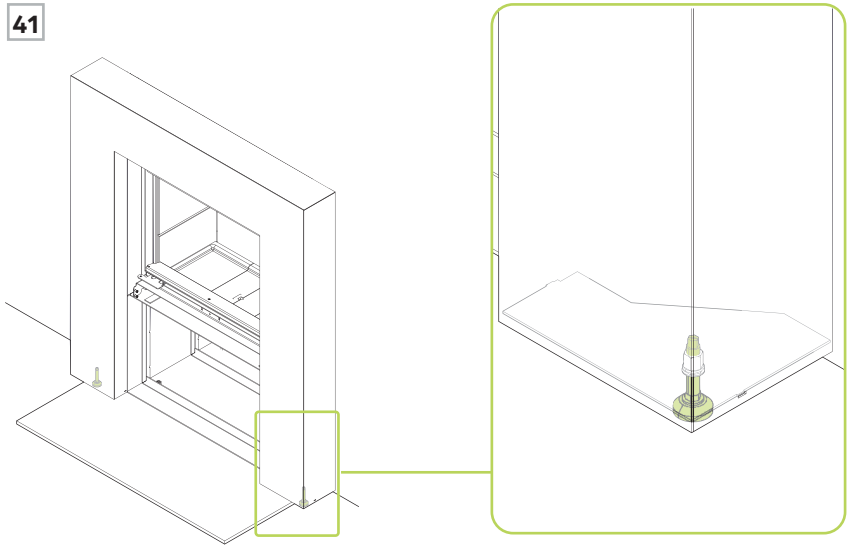

**Étape 42** Remettre la porte en place en insérant les gonds dans les trous.

**Étape 43** Valider que la porte est de niveau et qu'elle ferme bien.

Si oui, réengager le ressort, puis fermer et verrouiller la porte.

En cas contraire, suivre les étapes à la page suivante pour ajuster la porte.

42

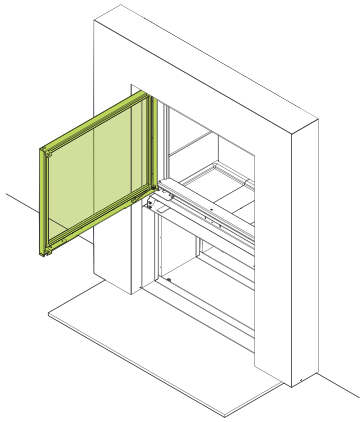

43

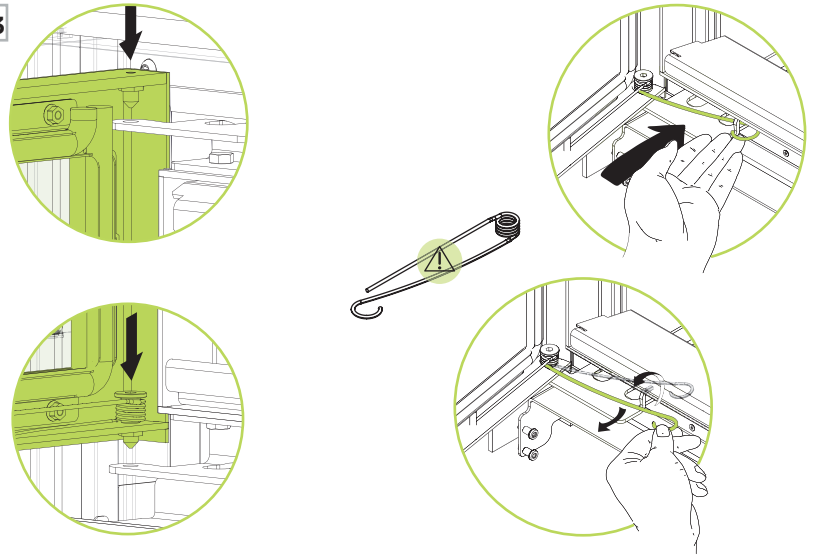

**Étape 44** Placer l'abattant à l'avant du foyer.

Pour ce faire, incliner l'abattant vers soi légèrement pour bien voir. Positionner l'abattant sur les vis du foyer. Pousser vers le bas pour assurer sa position sans forcer.

44

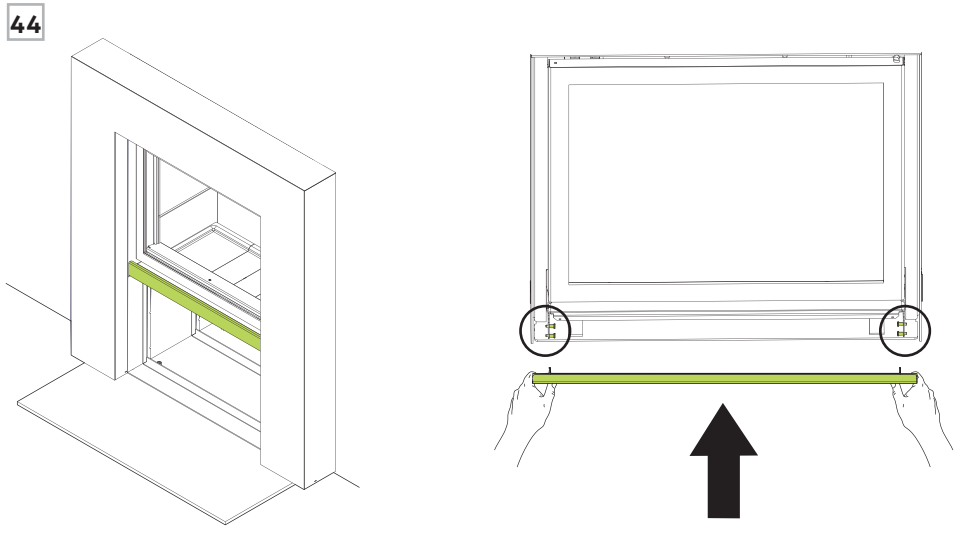

**Étape 45** Pour niveler la porte, deserrer **légèrement** les 4 boulons qui retiennent les gonds de porte en haut et en bas.

**A** Si le côté opposé à l'axe de rotation est trop bas, le gond du haut doit être poussé vers l'intérieur et le gond du bas vers l'extérieur.

**B** Si le côté opposé à l'axe de rotation est trop haut, le gond du haut doit être poussé vers l'extérieur et le gond du bas vers l'intérieur.

Ajuster **graduellement** la porte selon les indication ci-dessus. Ceci peut prendre plusieurs essais avant de réussir le nivelage parfait.

45

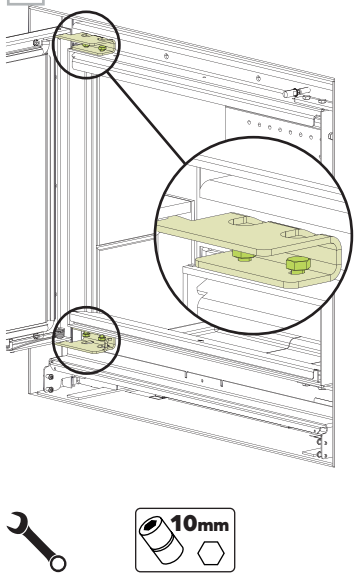


A

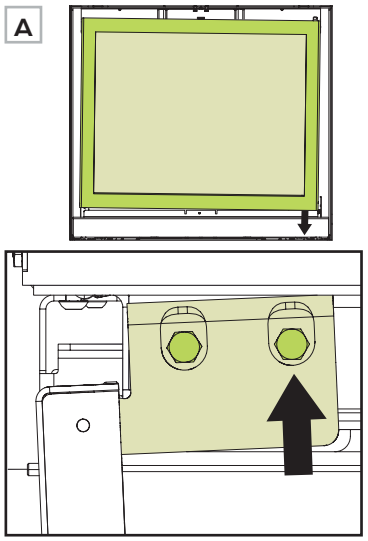

Ajustement du haut

B

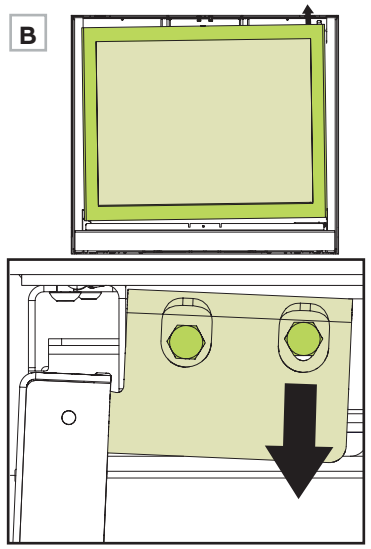

Ajustement du haut

**Étape 46** Serrer les quatre boulons lorsque le nivelage est réussi.

**Étape 47** La préhension de la porte doit être agréable à fermer, mais assez rigide pour être étanche. Faire quelques essais pour valider si le dormant de fermeture de porte est bien ajustée.

**Étape 48** Valider aussi l'étanchéité en passant un papier tout le tour du joint de porte. Si la porte est bien étanche, le papier restera en place.

Si le papier bouge ou si la préhension n'est pas parfaite, procéder à l'ajustement à la page suivante.

46

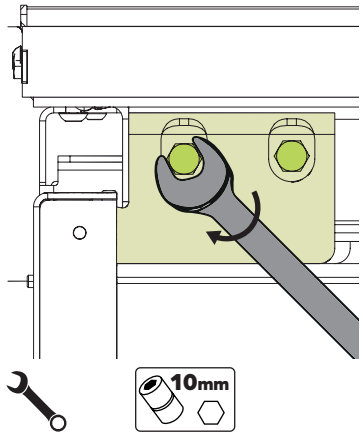


47

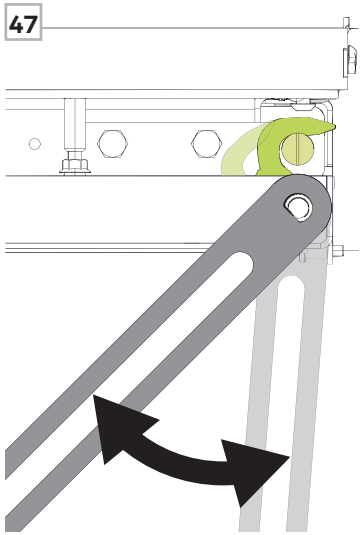

48

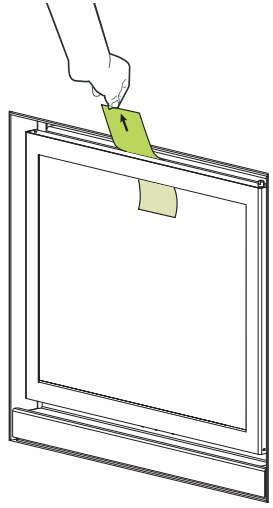

**Étape 49** Pour ajuster l'ouverture de la porte ou l'étanchéité de la porte, deserrer légèrement les 4 boulons qui retiennent les dormants de porte en haut et en bas.

**A** Si l'ouverture de la porte est trop laborieuse, le cylindre du dormant de fermeture de porte doit être tiré vers soi.

**B** Si l'ouverture de la porte est trop aisée, le cylindre du dormant de fermeture de porte doit être poussé vers l'appareil.

Ajuster **graduellement** la porte selon les indications ci-dessus et serrer les boulons.

49

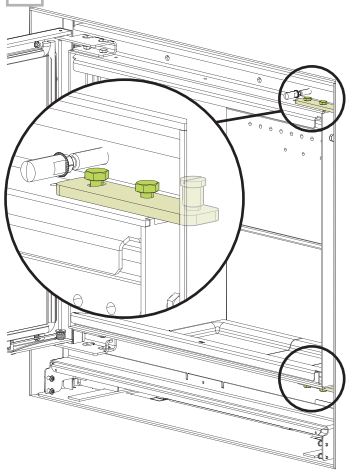

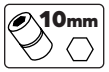


A

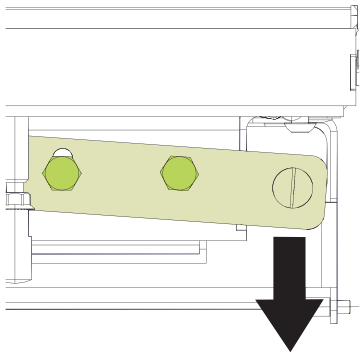

B

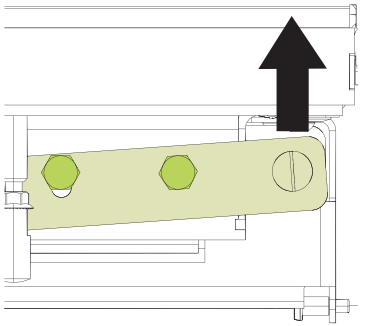

**Étape 50** Revalider l'étanchéité en passant un papier tout le tour du joint de porte.

**Étape 51** Refaire les étapes d'ajustement jusqu'à ce que la porte soit étanche, au niveau et avec une préhension agréable.

Si l'ajustement de la porte semble impossible, contacter le service technique de Stûv America : 1-866-487-7888

**Étape 52** Réengager le ressort, puis fermer et verrouiller la porte. Positionner l'abattant si ce n'était pas déjà fait.

50

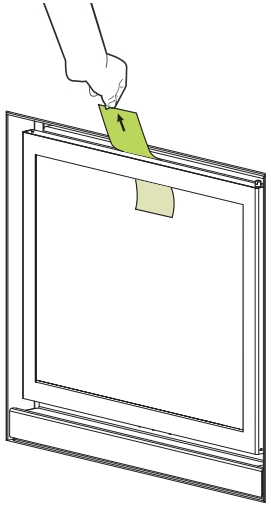

51

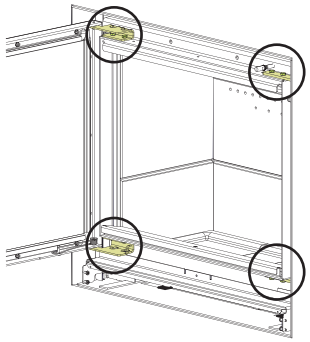

52

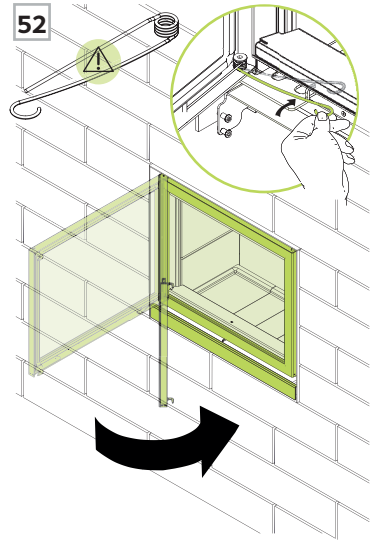

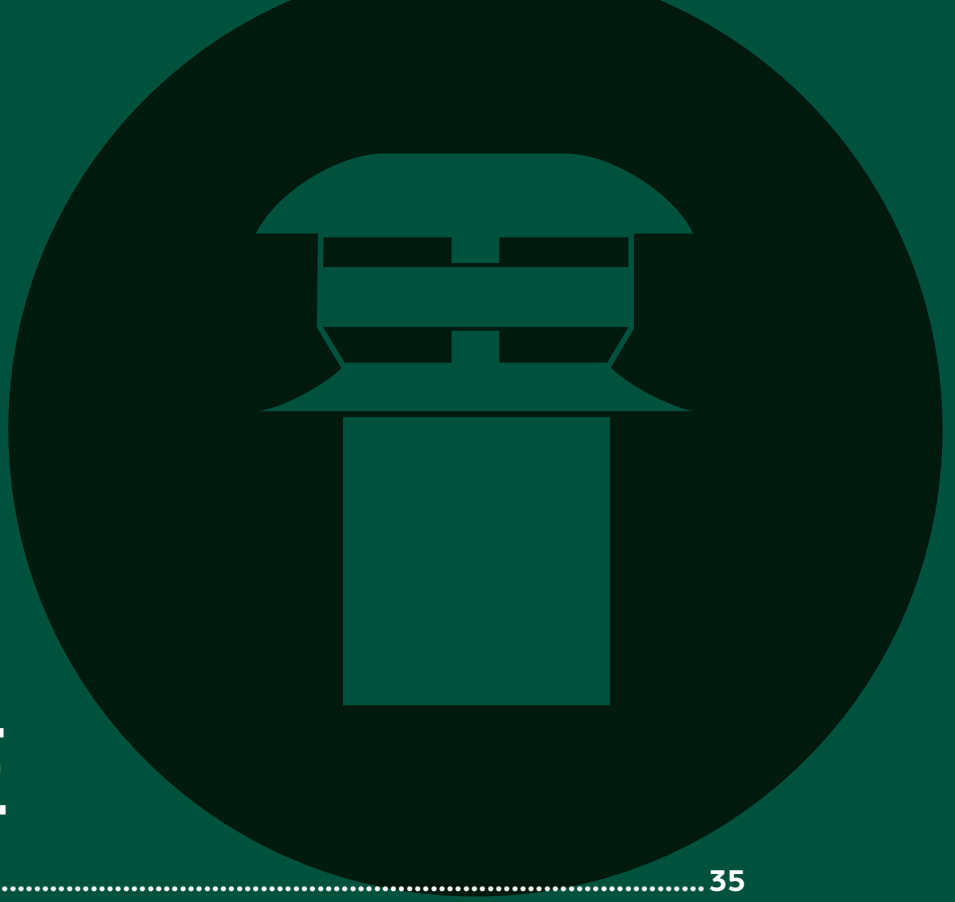

# 5 CHEMINÉE


5.1 DIMENSIONS ET CERTIFICATION ..... 35
5.2 INSTALLATION TYPIQUE ..... 36
5.3 CHEMINÉE EN MAÇONNERIE ..... 37

# 5.1 DIMENSIONS ET CERTIFICATION

## DIAMÈTRE DE CHEMINÉE

Utiliser uniquement une cheminée isolée conforme à la norme **UL–103HT ou ULC–S629.** Une cheminée **ULC–S610** de marque **CHEMINÉE SÉCURITÉ ASHT ou ICC EXCEL** peut aussi être utilisée. Communiquer avec le service d'incendie local avant de commencer les travaux pour plus d'informations.

**Si plus court que 18'**,
il est recommandé d'utiliser un diamètre intérieur de 7".

## ATTENTION

- Ne pas employer de moyens de fortune pendant l'installation: Ils pourraient compromettre la sécurité, être dangereux et entraîner un incendie.
- Ne pas raccorder l'appareil à une cheminée déjà branchée et utilisée par un autre appareil. Une cheminée servant de sortie à un foyer ne peut pas être utilisée pour plus d'un appareil.
- Ne pas couper les chevrons, les solives de plafond ou les joints de plafond sans avoir consulté un agent du bâtiment pour s'assurer que l'intégrité structurelle n'est pas compromise.
- Il est préférable, mais pas obligatoire, d'installer une première section de cheminée droite d'au moins 3' entre l'appareil et une déviation.
- Si cet appareil n'est pas adéquatement installé, un incendie peut s'ensuivre. Afin de réduire tout risque d'incendie, suivre les instructions d'installation.
- Consulter les autorités locales pour obtenir un permis de construction et prendre connaissance de toutes les exigences règlementaires en vigueur.

## LONGUEUR DE CHEMINÉE

Il est recommandé que la hauteur de la cheminée soit comprise entre **15' minimum et 45' maximum** à partir du dessus de l'appareil jusqu'au-dessous du chapeau de pluie. Cette hauteur influence le tirage et l'efficacité de l'appareil. Si cette hauteur n'est pas possible, contacter le service technique de Stûv America.

**Si la cheminée est plus courte que 18'**, utiliser une cheminée 7".

**Avant d'effectuer le raccordement**, s'assurer que le foyer se trouve à sa place définitive et qu'il est au niveau.

Après avoir fixé une plaque d'ancrage sur le caisson d'isolation (voir page 35), faire le raccordement de la cheminée en suivant la procédure à la page suivante.

Calculer le nombre de section de cheminée requis à partir de la plaque d'ancrage et selon les informations énoncées sur cette page et se procurer tous les composants requis.

Lire attentivement le manuel fourni avec votre cheminée avant de procéder à l'installation.

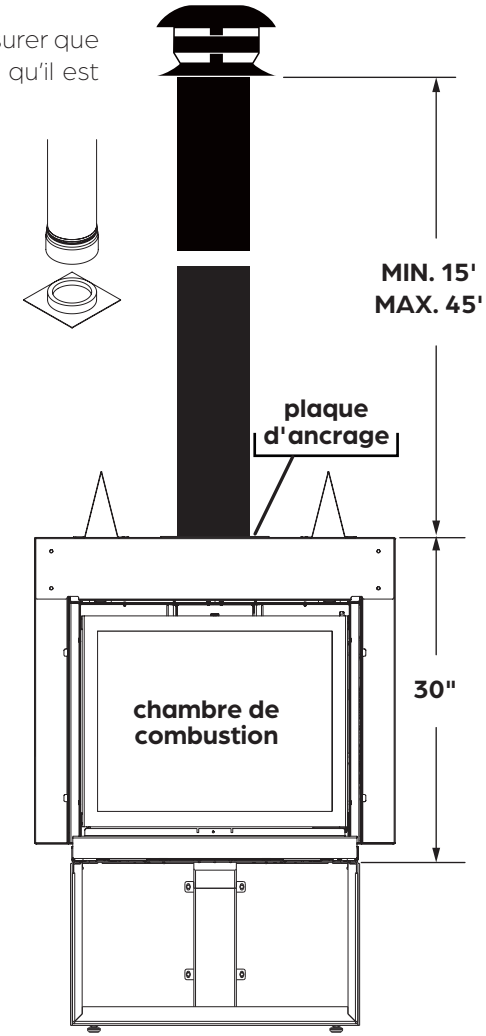


## IMPORTANT

Il est préférable mais pas obligatoire d'installer une première section de cheminée droite de 3' entre l'appareil et une déviation. Dans ce cas, il est nécessaire d'installer **une section droite verticale** après celle en angle.

# 5.2 INSTALLATION TYPIQUE

## SCHÉMA D'INSTALLATION

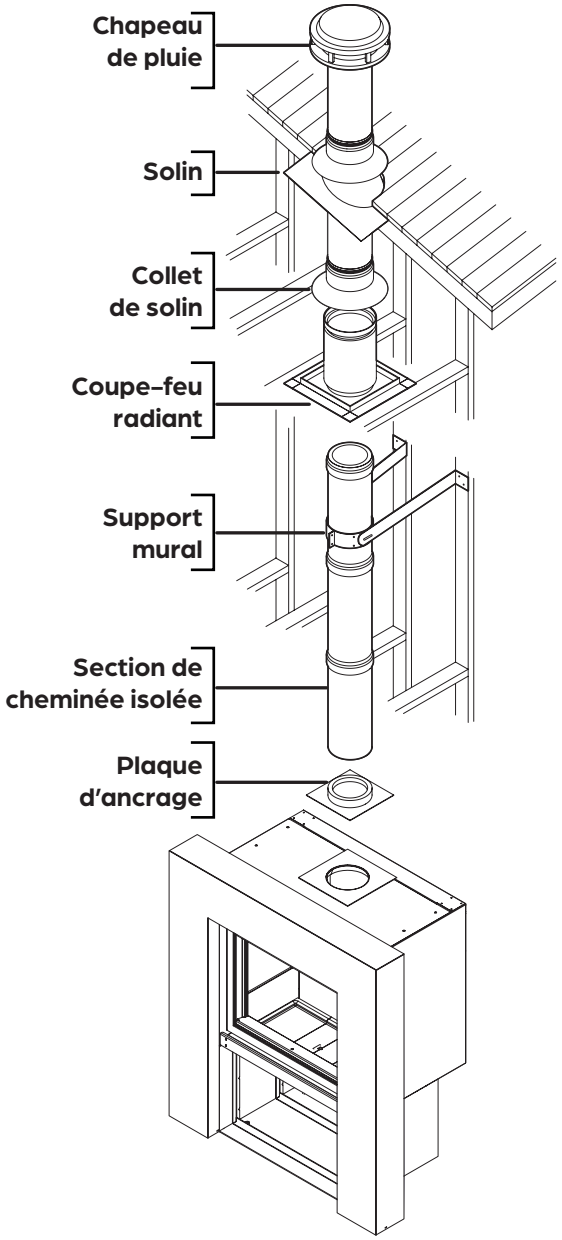


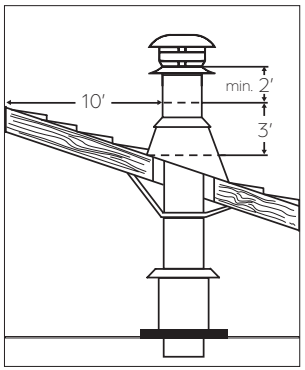


## PROCÉDURE D'INSTALLATION

**ATTENTION**

Des précautions doivent être prises lors de l'installation de la cheminée. Prendre des raccourcis ou faire des compromis lors des étapes d'installation peut entraîner des risques de sécurité ou même un incendie.

Lire attentivement le manuel fourni avec votre cheminée avant de poursuivre. Certaines configurations peuvent faire varier l'ordre des opérations à effectuer.

**Étape 1** Une fois le foyer en place, faire une ouverture entre le(s) plafond(s) aligné(s) aux sections de cheminée utilisées. La découpe doit être suffisamment grande pour accueillir le conduit de cheminée.

**Étape 2** Installer un coupe-feu radiant en dessous de chaque plancher/plafond traversé par la cheminée. Au niveau des combles, installer un coupe-feu radiant et un collet de solin.

**Étape 3** Raccorder les conduits de cheminée jusqu'au plafond à partir de la première section de cheminée préalablement posée. Suivre les recommandations du fabricant.

**Étape 4** Au toit, installer un coupe-feu radiant de toit. Le coupe-feu de toit doit être installé de façon à dépasser de 1' la ligne de toit.

**Étape 5** Mettre le solin en place.
Si la cheminée est encloisonnée jusqu'au toit, utiliser un solin ventilé.
Si la cheminée n'est pas encloisonnée jusqu'au toit, utiliser un solin régulier.

**Étape 6** Sceller le joint entre la toiture et le solin avec du mastic d'étanchéité à base bitumineux. Dans le cas d'un toit en pente, placer le solin sous les bardeaux supérieurs et par-dessus les bardeaux inférieurs. Clouer le solin au toit au moyen de clous à toiture.

**Étape 7** Poser le collet de solin autour de la cheminée, juste au-dessus du solin. Sceller le collet autour de la cheminée avec un scellant de silicone **(ne pas utiliser de mastic d'étanchéité à base bitumineux ).**

**Étape 8** Poser et fixer solidement le chapeau de pluie au sommet de la cheminée.

# 5.3 CHEMINÉE EN MAÇONNERIE

L'installation d'un foyer Stûv avec une cheminée de maçonnerie nécessite quand même l'installation d'une section de cheminée au-dessus du foyer jusqu'au raccordement avec la gaine rigide homologuée qui doublera l'intérieur de la cheminée de maçonnerie. Une gaine rigide d'acier inoxydable doit être installée à l'intérieur de la gaine d'argile cuite à l'intérieur de la cheminée de maçonnerie. La gaine rigide ne remplace d'aucune façon la gaine d'argile cuite. Vous pouvez utiliser toute gaine homologuée selon les normes **ULC-S635, ULC-S640 ou UL-1777**. Vous devez vous assurer que la section de cheminée et la gaine rigide sont solidement liées. Un adaptateur de maçonnerie FO-FDM(-) a été conçu spécifiquement pour cet usage et est disponible chez un détaillant. Cet adaptateur s'attache avec 3 rivets (fournis) à la gaine rigide et avec 3 vis (fournies) à la cheminée. Une fois le mortier en place, le joint entre la cheminée et la gaine rigide ne devrait pas être visible afin d'isoler la chaleur dégagée dans la gaine. Vous devez installer au minimum une longueur de 18 ⅛" de cheminée après le coude de cheminée.

Le point le plus élevé de la cheminée, là où la cheminée entre dans la cheminée de maçonnerie, ne doit pas être à moins de 12 ¼" des matériaux combustibles du plafond.

Si la hauteur du plafond le permet, installer une des longueurs de cheminée directement sur le foyer, avant le coude. Si une gaine flexible est utilisée, le nettoyage devra être effectué délicatement afin de ne pas risquer de déplacer celle-ci.

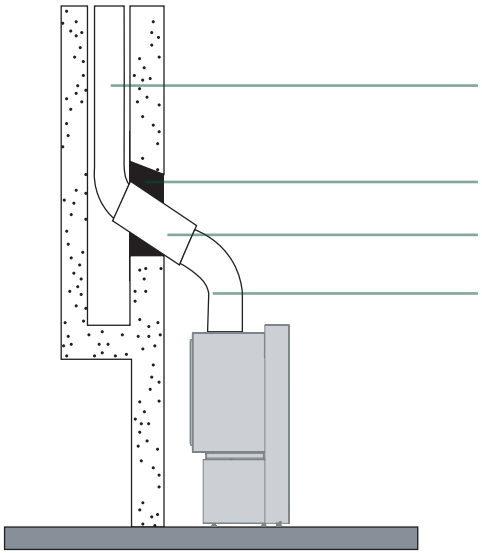


## ! ATTENTION

Si l'utilisation d'une cheminée de maçonnerie existante est envisagée, elle doit être inspectée au préalable par les autorités compétentes afin de confirmer les points suivants :

- La cheminée de maçonnerie est construite suivant les règles de l'art, est entièrement doublée et respecte les règlements municipaux ainsi que le Code national du bâtiment du Canada (CNB) ou la norme de l'association nationale de protection contre les incendies (NFPA 211).
- La cheminée de maçonnerie a été entièrement nettoyée de tout résidu de suie et de toute créosote et a été inspectée pour confirmer qu'elle est toujours en bon état de fonctionnement. Il n'y a aucun isolant, quelle qu'en soit la sorte, en contact avec la cheminée de maçonnerie et il n'y a aucun isolant, quelle qu'en soit la sorte, qui se trouve coincé quelque part dans la cheminée.
- Tous les dégagements nécessaires autour de la cheminée de maçonnerie, sur toute la longueur de celle-ci, sont respectés selon le CNB ou la NFPA 211. Si la cheminée de maçonnerie est encloisonnée derrière des panneaux de plâtre, des ouvertures devront être pratiquées afin de confirmer tous les dégagements.
- La cheminée de maçonnerie sera utilisée uniquement pour le foyer et pour aucun autre appareil.
- Si des réparations majeures sont nécessaires pour satisfaire aux points mentionnés ci-dessus, une nouvelle cheminée de maçonnerie devra être construite.

Pour faire le trou dans la cheminée de maçonnerie et faire le raccordement avec le foyer, suivre les étapes suivantes :

- Déterminer et indiquer l'endroit d'insertion de la cheminée dans la cheminée de maçonnerie. En utilisant une grosse mèche de maçonnerie (¾ à 2''), percer un trou exactement au centre du tracé ovale. À l'aide d'un marteau de maçonnerie et d'une perceuse, élargir graduellement le trou jusqu'à la grandeur désirée. Travailler du centre du trou vers l'extérieur. Il faut être particulièrement prudent en perçant la gaine en argile cuite derrière la brique, car les trois autres côtés doivent rester en place.
- Glisser la gaine d'acier inoxydable du haut de la cheminée vers le bas. Si une gaine rigide est utilisée, il faudra avoir assez d'espace pour fixer un coude avec au moins 2 rivets. Si la gaine rigide glisse difficilement ou si la cheminée de maçonnerie offre une ouverture intérieure inférieure à 10'' X 10'', une gaine flexible homologuée peut être utilisée avec un adaptateur flexible/rigide (LM-7LAF) disponible chez un détaillant de cheminée.
- Installer le coude de gaine rigide et l'adaptateur de maçonnerie à l'extrémité inférieure de la gaine.
- Avancer le foyer afin d'y installer la cheminée (coude et longueur), puis reculer le foyer pour le mettre en place tout en reliant la cheminée à l'adaptateur de cheminée de maçonnerie.

# 6 UTILISATION


6.1 SÉLECTION DU BOIS ..... 39
6.4 DÉMARRAGE DU FEU ..... 40
6.3 ALIMENTATION DU FEU ..... 42
6.4 DÉCENDRAGE ..... 42

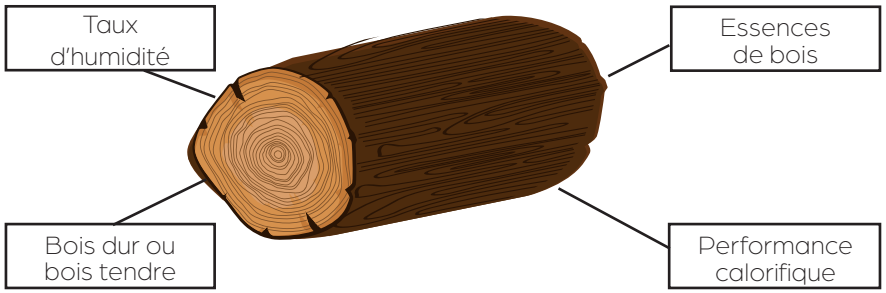


## TAUX D'HUMIDITÉ

Il est essentiel d'utiliser **un bois sec** ayant un taux d'humidité **inférieur à 18 %.** La **combustion** obtenue sera plus **efficace et propre**.

Utiliser du **bois humide ou demi-sec** ayant un taux d'humidité **supérieur à 18 %** offre une combustion médiocre et peu efficace. Le feu sera moins ardent et difficile à allumer. Il dégagera **énormément de fumée** noire et de **pollution** dans l'air en plus d'encrasser la vitre et les conduits de cheminée.

**Pour choisir un bois sec, utiliser un humidimètre ou regarder si...**
il est léger et légèrement fendu;
il produit un bruit sec en tapant une bûche contre une autre;
l'écorce se détache facilement;
il présente des craquelures du centre vers le bord.

## BOIS DUR OU BOIS TENDRE

Plus un bois est dur, plus il dégagera de la chaleur et plus il brûlera lentement (à taux d'humidité équivalent).

Un bois tendre peut être utilisé comme bois d'allumage au-dessus du bois dur. Il brûle plus rapidement (à taux d'humidité équivalent) malgré la performance calorifique moindre.

**Bois dur :** chêne, hêtre, châtaignier, orme, frêne, acacia, charme, érable.
**Bois fruitier :** noyer, cerisier, poirier, pommier, olivier.
**Bois tendre :** peuplier, bouleau, tilleul, robinier, marronnier.
**Bois résineux :** pin maritime, épicéa, pin sylvestre, sapin, mélèze.

## ESSENCES DE BOIS

**Le frêne et le hêtre** sont recommandés pour le bois de chauffage : ils sèchent vite et on en trouve facilement. Ils doivent être stockés sous un abri immédiatement après avoir été débités et refendus, sinon ils pourrissent très vite et perdent leur pouvoir calorifique. Ils sont faciles à allumer, offrent des feux vifs et des flammes très lumineuses.

**L'érable** a une bonne valeur calorifique. Il produit des feux et de la braise qui dure longtemps.

**Le chêne** est un excellent combustible, mais il doit (contrairement aux autres bois) rester non couvert pendant 2 ans pour que la pluie le débarrasse des tanins qu'il contient. Ensuite, il doit être entreposé sous abri encore 1 an ou 2 avant de pouvoir être brûlé. Dans les petites branches, la proportion d'aubier (qui brûle trop vite) est importante. Il brûle lentement, offre un feu doux et donne de belles braises. Idéal pour faire un barbecue et pour un feu modéré.

**Le charme, le merisier et les fruitiers** sont d'excellents combustibles, mais rares. Ce sont des bois durs. Ils offrent de belles flammes, harmonieuses et calmes, et donnent de belles braises. Ils sont idéaux pour un barbecue ou un feu doux.

**Le bouleau, le tilleul, le marronnier, le peuplier et le robinier** sont des feuillus à bois tendre. Ils offrent de belles flammes, harmonieuses, mais vives, et peu de braises. Ils brûlent vite : on les utilisera pour allumer (ou raviver) le feu. Attention : Le peuplier produit des cendres abondantes et volatiles. Le robinier produit des projections de braises importantes.

**Les résineux** (non recommandés) dégagent beaucoup de chaleur, mais ils se consument rapidement; ils projettent des braises et les résines qu'ils contiennent encrassent les cheminées.

## PERFORMANCE CALORIFIQUE

Chaque essence de bois offre des performances calorifiques différentes et brûle de manière différente.

**Nous encourageons fortement l'utilisation de bois durs** comme le charme, l'érable, le chêne, le frêne, l'orme et le hêtre. Ils produisent de belles flammes et beaucoup de braises qui restent longtemps incandescentes.

## ATTENTION – À PROSCRIRE

**Brûler exclusivement du bois de chauffage. Il est interdit de brûler :**

- des déchets;
- des coupures de gazon, des déchets de jardin ou de bois ver;
- du plastique, des matériaux à base de produits pétroliers, de l'essence, du combustible liquide ou du caoutchouc, incluant des pneus,
- des solvants industriels,
- des liquides inflammables comme le naphte et l'huile à moteur,
- du bois peint, du bois verni ou traité chimiquement,
- des matériaux contenant de l'amiante,
- des matériaux de construction et des débris de démolition,
- du bois de rive d'eau salée ou du bois extrait d'eau salée et séché,
- des traverses de chemin de fer ou de bois traité sous pression,
- du fumier ou des carcasses d'animaux morts,
- du papier, du carton, des panneaux de particules, du bois compressé, aggloméré ou du contreplaqué. L'interdiction contre la combustion de ces produits n'interdit pas l'utilisation d'allume-feux faits à base de papier, de carton, de scuire de bois ou de toute autre substance servant à démarrer le feu dans cet appareil.
- toute substance émettant des fumées denses et des odeurs fortes

La chaleur produite par ces matériaux est trop grande et peut endommager l'appareil en plus de créer de la suie sur la vitre et sur les parois du conduit de cheminée. Des émanations toxiques et polluantes, comme le monoxyde de carbone, sont produites par ces matériaux et peuvent être dangereuses. Brûler ces matériaux peut produire des gaz toxiques, de la fumée ou diminuer l'efficacité de l'appareil.

**Bûches en composite (écologiques) :** Les bûches en composite/écologiques sont à proscrire. Celles-ci émettent parfois des résidus qui encrassent les mécanismes et peuvent user prématurément l'appareil.

Les appareils Stûv sont conçus pour un usage domestique et ne doivent jamais être utilisés pour incinérer des déchets, peu importe leur nature.

Cet appareil n'a pas été testé avec un ensemble décoratif (jeu de bûches, cailloux) pour appareil au gaz non ventilé. Afin de réduire le risque de feu et de blessure, il est interdit d'installer un ensemble décoratif dans la chambre de combustion de l'appareil.

## ATTENTION

**Lire les instructions de sécurité à la page 7 avant d'utiliser votre foyer.**
À la première utilisation, certains dégagements de fumée et d'odeurs peuvent survenir. **Aérer abondamment la pièce.**

### En cas de feu de cheminée

1. Appeler les pompiers
2. Éteindre le feu avec un extincteur type A ou ABC (à poudre, à mousse ou à eau et additif) Éviter d'éteindre le feu avec un seau d'eau ou toute autre manière hasardeuse.
3. Aérer la pièce dans laquelle se trouve l'appareil.
4. Suite à un feu de cheminée, faire nettoyer et inspecter par un professionnel.
5. Faire les réparations nécessaires avant une nouvelle utilisation.

Si la température extérieure est supérieure à celle à l'intérieur, charger plus de papier et plus de petit bois pour bien chauffer le conduit de cheminée et donc inverser le déséquilibre. Enflammer d'abord des boules de papier et environ de 1 lb à 1 ½ lb de petit bois d'allumage de ±¾ po$^2$ de section.

La charge maximale pour éviter une surchauffe est égale à **2 x le poids de la consommation horaire**. Vous référer au tableau à la page 6.

## IMPORTANT

Entreposer le bois dans un endroit à l'abri des intempéries pour le garder au sec. Ne pas entreposer le bois dans la zone à risque, l'espace de chargement du foyer, de décendrage ou à l'intérieur des dégagements obligatoires inscrits dans la **section DIMENSIONS.**

**ATTENTION**

Le foyer doit être utilisé exclusivement avec la porte fermée. Sinon, des fumées et des flammes pourraient sortir de l'ouverture et provoquer des dégâts importants.

Ouvrir la porte seulement pour allumer le feu ou l'alimenter.

**Étape 1** À l'aide de la poignée main froide fournie avec l'appareil, ouvrir la porte dans un mouvement de rotation.

Le claquage de la porte peut briser la vitre. Ne pas faire de feu lorsque la vitre est brisée.

1

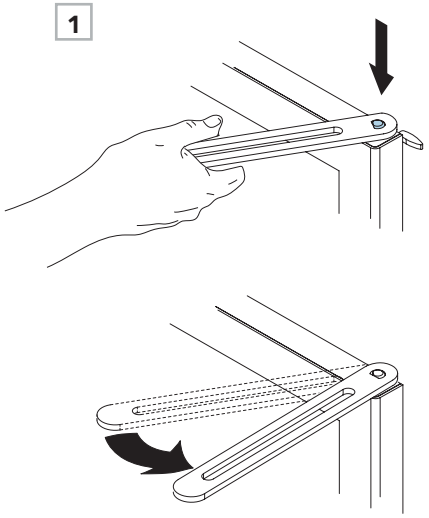

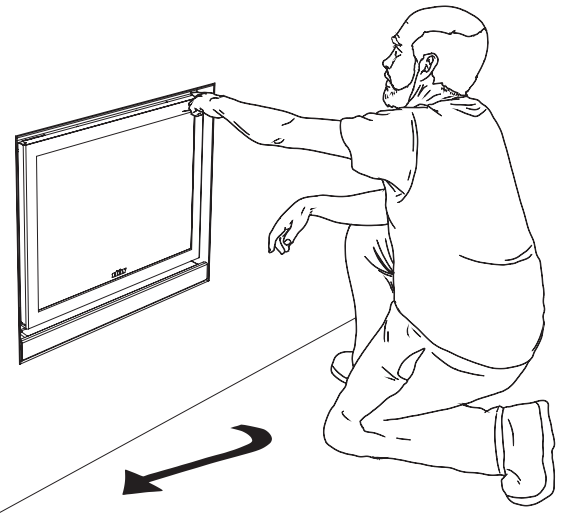

**NOTE** Pour ce chapitre, le foyer 16-Z est illustré à des fins de clarté.

**Étape 2** Placer les bûches de bois dans la chambre de combustion en feu inversé tel qu'illustré pour une meilleure combustion.

**Étape 3** Allumer le feu.

**ATTENTION**

Il est recommandé d'utiliser des allume-feux à base de sciure de bois, sans produit chimique ou toxique. Les matières cireuses peuvent bloquer le système d'entrée d'air.

**Étape 4** Laisser la porte entrouverte durant 20 minutes au minimum. Cela favorise un meilleur tirage lors de l'allumage du feu et empêche la condensation de fumée et le dépôt de suie. Fermer la porte lorsque le feu est bien entamé.

2

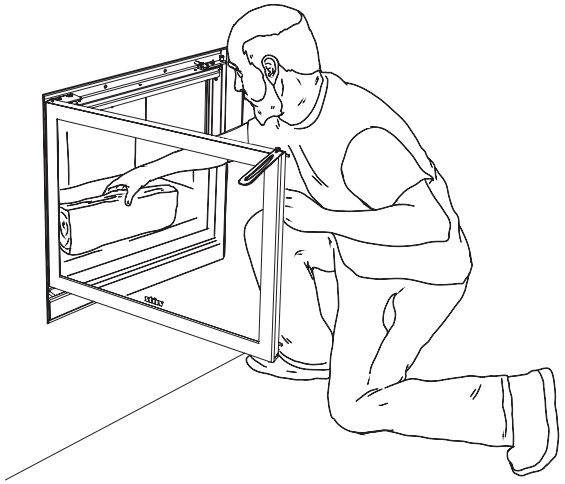

3

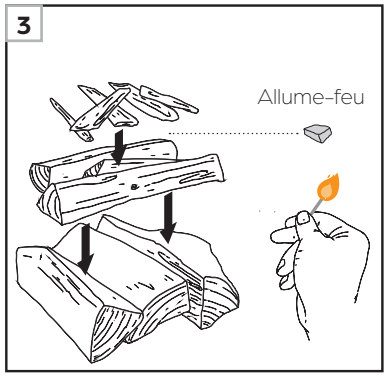


4

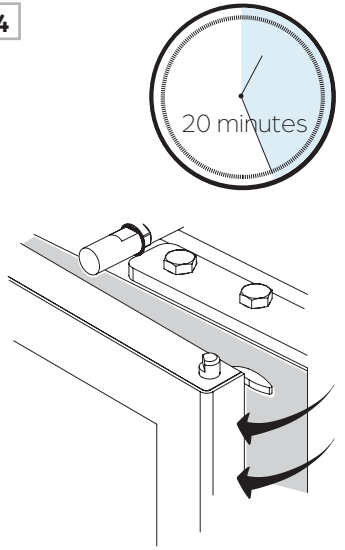

## 6.3 ALIMENTATION DU FEU

**Étape 1** Ne pas laisser la poignée sur le cylindre de préhension. Elle va devenir très chaude.

**Étape 2** Pour ajouter du bois, utiliser le gant Stûv fourni avec l'appareil.

Ne pas brasser ni agiter le bois lorsqu'il brûle. Utiliser un tisonnier au besoin.

**Étape 3** Ne pas dépasser la moitié de la chambre de combustion en combustible solide.

1

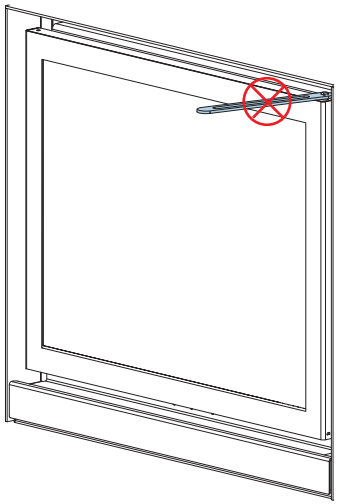

2

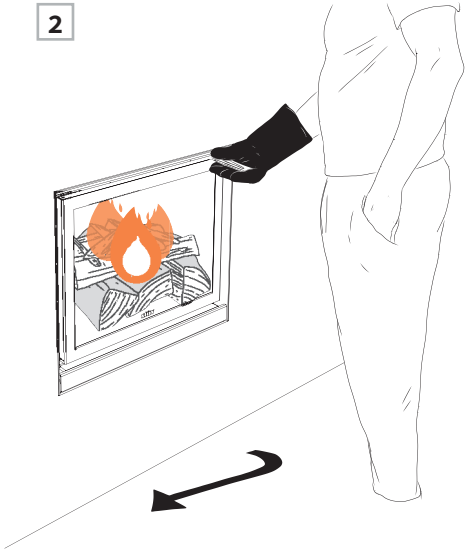

3

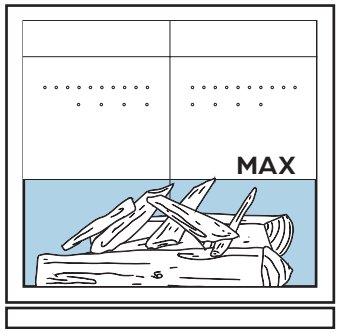


## 6.4 DÉCENDRAGE

**Étape 1** Attendre que les cendres soient froides pour ouvrir la porte en toute sécurité.

**Étape 2** Utiliser une pelle à cendres pour procéder au décendrage. Déposer les cendres dans un seau métallique.

**Étape 3** Placer le seau rempli de cendres sur un sol non combustible. S'assurer d'éloigner le seau de tout matériau combustible.

1

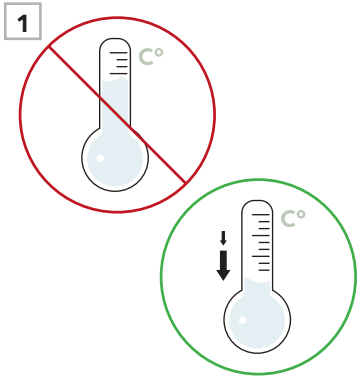


2

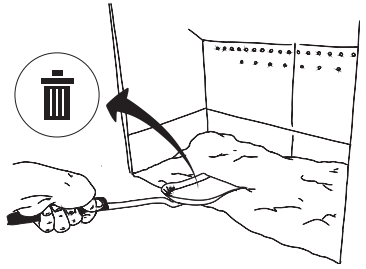

* Laisser 1" de lit de cendres aide à l'allumage du prochain feu.

3

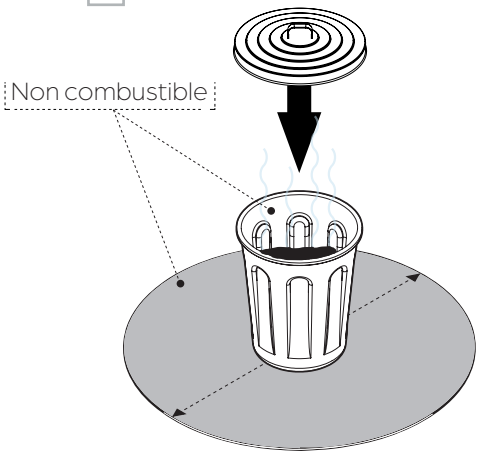


**NOTE**

Avant de disposer des cendres, elles doivent être conservées dans un **seau non combustible muni d'un couvercle étanche** jusqu'à ce qu'elles soient entièrement refroidies. Procéder régulièrement au décendrage. Les cendres brûlantes peuvent endommager le joint inférieur de la vitre. La garantie ne couvre pas cette détérioration.

# 7 ENTRETIEN


7.1 ENTRETIEN RÉGULIER ..... 44

7.2 REMPLACEMENT DES COMPOSANTS ..... 45

7.3 RAMONAGE ET CRÉOSOTE ..... 48

# 7.1 ENTRETIEN RÉGULIER

**ATTENTION**
Avant de procéder à l'entretien, attendre le refroidissement complet de l'appareil.

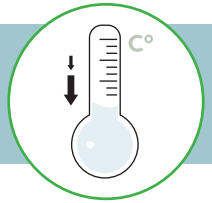


**Chaque année, procéder à un entretien annuel :**

- Aspirer les cendres dans l'espace registre.
- Vérifier l'état du joint de porte.
- Vérifier l'état du joint de vitre.
- Nettoyer la devanture combo avec un tissu qui ne perd pas de fibre et sans produit chimique.

**Suivre les étapes aux pages suivantes pour faire la vérification.**

Nettoyer la vitre à froid et éviter absolument les nettoyants abrasifs.

- Ouvrir la porte à 90° à l'aide de la main froide.
- Au besoin, protéger les parties peintes et le revêtement de sol.
- Faire l'entretien avec un produit de nettoyage pour vitres non abrasif ou avec de l'eau claire. Il est aussi possible d'utiliser les cendres et de l'eau pour nettoyer efficacement la suie accumulée.

Pendant la saison de chauffage, faire inspecter régulièrement la cheminée par un professionnel. Un ramonage est recommandé deux fois par saison de chauffe pour éviter l'accumulation de créosote.

Retirer l'excès de cendres après chaque utilisation. Ne pas attendre que les cendres débordent du foyer. Un excès de cendres peut obstruer l'alimentation en air frais lors de la combustion et abîmer les joints.
**Le décendrage est expliqué dans le volet *UTILISATION*.**

**Stûv America recommande l'utilisation de pièces de remplacement d'origine.** Utiliser une pièce de substitution peut nuire au fonctionnement de l'appareil et annulera la garantie du fabricant. **Communiquer avec un revendeur de produits Stûv** en cas de détérioration de pièces.

Pour toutes autres pièces à remplacer dont le démontage n'est pas décrit dans ces instructions, communiquer avec un revendeur autorisé de Stûv America.

**NOTE**
Pour ce chapitre, le foyer 16-Z est illustré à des fins de clarté.

Pour aspirer les cendres dans l'espace registre:

**Étape 1** Pour retirer l'abattant, le glisser vers le haut puis faire une légère rotation vers soi.

**Étape 2** Passer l'aspirateur à l'intérieur et remettre l'abattant à la fin.

1

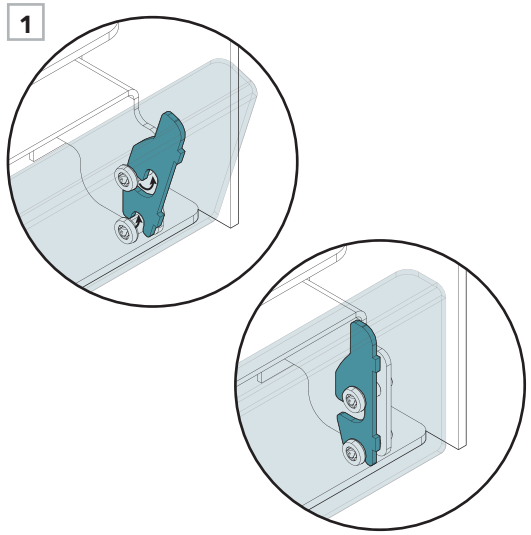

2

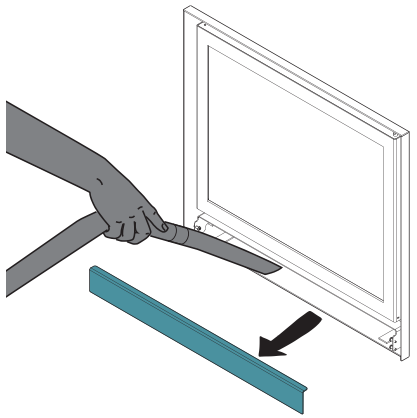

# 7.2 REMPLACEMENT DES COMPOSANTS

**Étape 1** Les prochaines étapes expliqueront le démontage des pièces de la porte.

1

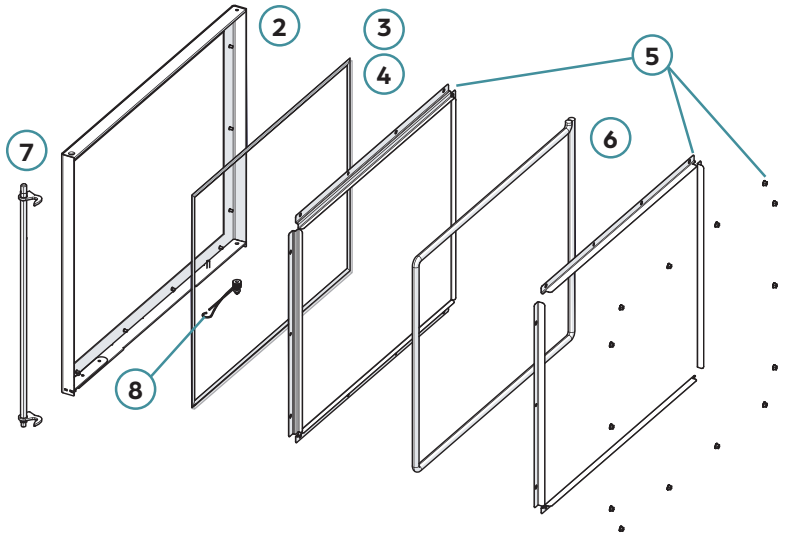


| # | DESCRIPTION | 16–58 | 16–68 | 16–78 |
|---|---|---|---|---|
| 1 | porte complète | PW1400804000 | PW1400804100 | PW1400804200 |
| 2 | cadre de porte | PW1499721000 | PW1499723400 | PW1499725800 |
| 3 | kit vitre et joints de vitre | PW1400601400 | PW1400601500 | PW1400601600 |
| 4 | joint de vitre | PW1400503300 | PW1400503400 | PW1400503500 |
| 5 | kit serres-joint et écrous | PW1400402900 | PW1400403000 | PW1400403100 |
| 6 | joint de porte | PW1400504900 | PW1400505000 | PW1400505100 |
| 7 | axe de fermeture de porte | PW1499717000 | | |
| 8 | ressort | PW5511100600 | | |

Pour tout entretien, suivre les étapes suivantes.

**Étape 2** Ouvrir la porte à 90° avec la main froide.

**Étape 3** Localiser le ressort au bas de la porte près de l'axe de rotation. Désengager le ressort en poussant vers le fond et en le remontant vers l'avant.

**Étape 4** Retirer la porte et la placer à un endroit où elle ne pourra pas être abîmée.

2

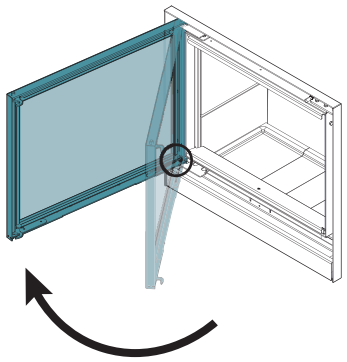

3

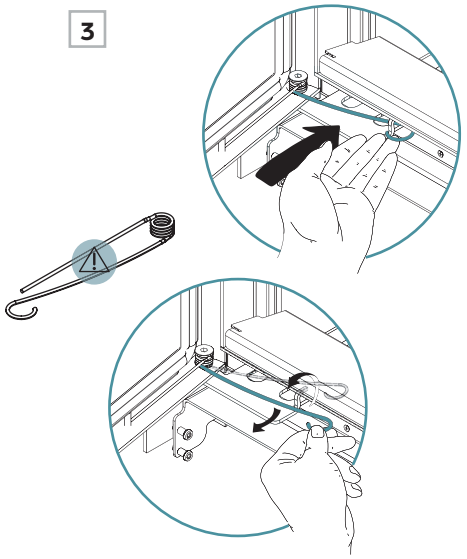

4

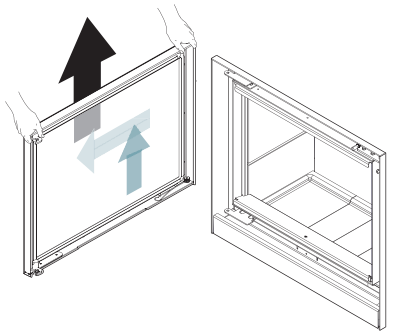

**Étape 5** Placer la porte sur une couverture afin de protéger la peinture et d'être à l'aise pour procéder au démontage.

**Pour tout entretien de composantes de la porte**, suivre les étapes suivantes jusqu'à la composante à entretenir ou à changer.

**Étape 6** Localiser le joint de porte noir dans le pince-joint.

**Étape 7** Tirer doucement sur le joint de porte pour le retirer des serres-joints.

5

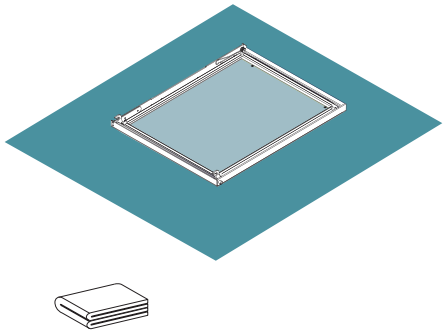

6

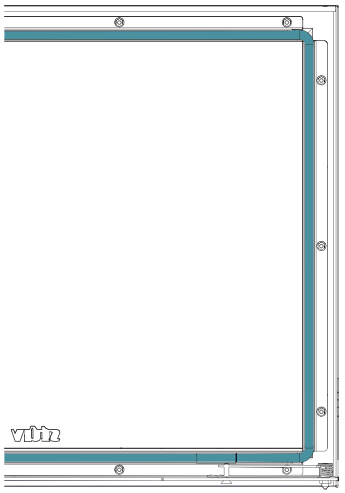

7

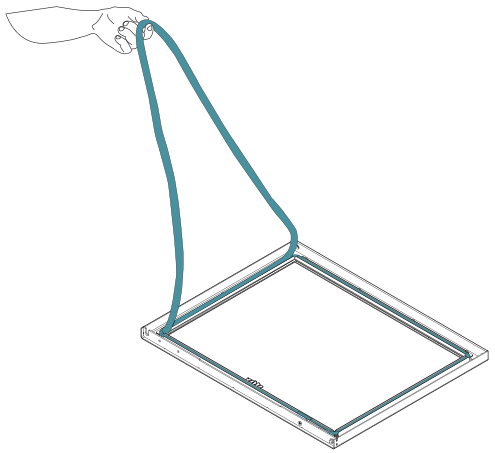

**Étape 8** Plusieurs pièces peuvent être modifiées dans la porte. Voici les trois zones de travail.

**Étape 9** La première pièce pouvant être retirée est l'axe de fermeture. Cette tige longeant le cadre peut être débloquée en retirant deux vis.

**Étape 10** Enlever l'axe de fermeture en levant la partie du bas et glissant le haut hors du cadre de porte.

8

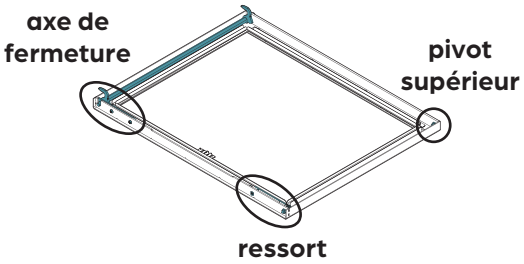


9

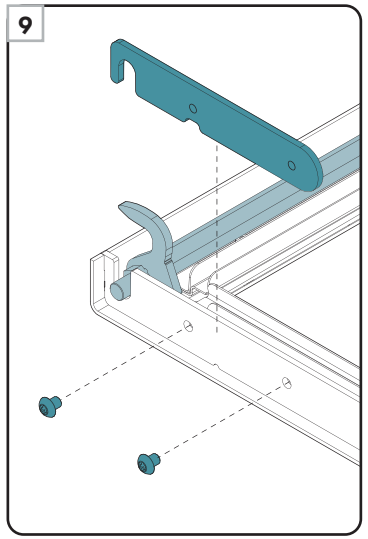

10

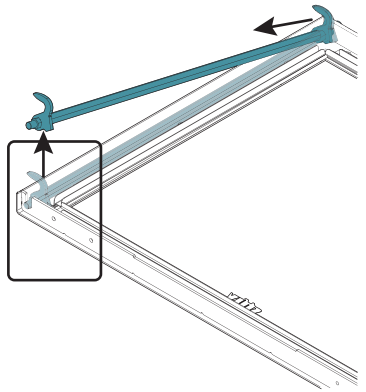

**Étape 11** Pour le pivot supérieur, le retirer **seulement s'il est endommagé**.
Au besoin, utiliser une clé 10mm pour le dévisser de la porte.

**Étape 12** Le ressort est soutenu à deux endroits. La tige droite se tient derrière une vis (allen 3mm), tandis que le cylindre du ressort est enroulé autour d'une vis (5mm) et d'un pivot (10mm)

**Étape 13** Retirer ces trois pièces de quincaillerie pour changer le ressort.

**Étape 14** Dévisser les écrous pour retirer les serres-joints et les serres-vitre.

**Étape 17** La vitre est le dernier composant à démonter de cet assemblage. Vérifier les joints et changer ceux-ci ou la vitre au besoin. La vitre doit être en céramique de 4 mm et pouvoir résister à de hautes températures.

| MODÈLE | VITRE |
|---|---|
| **16–58** | 439 mm x 466 mm |
| **16–68** | 439 mm x 566 mm |
| **16–78** | 439 mm x 666 mm |

**Étape 16** Remonter la porte en suivant les étapes inverses jusqu'à la positionner sur le foyer.

- Replacer la vitre et le joint de vitre
- Revisser les serres-joints avec les écrous
- Replacer et visser l'axe de fermeture
- Réinsérer le joint de porte.
- Remettre la porte dans ses gonds
- Revisser et réengager le ressort
- Fermer et verrouiller la porte

11

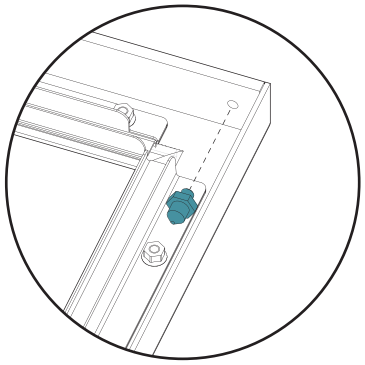

12

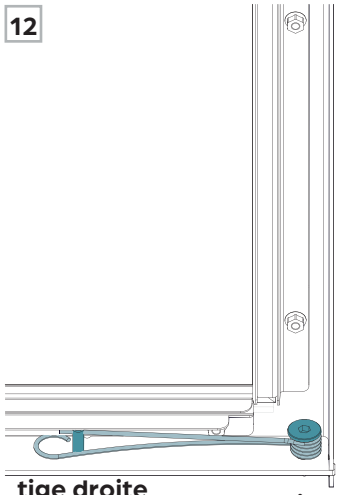

13

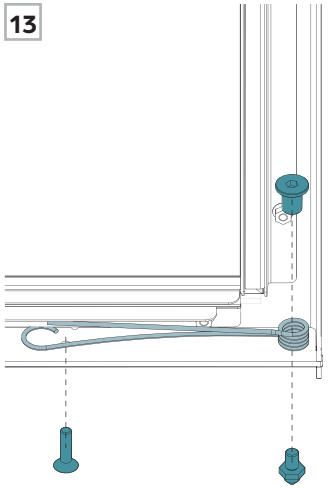

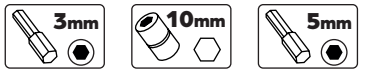


14

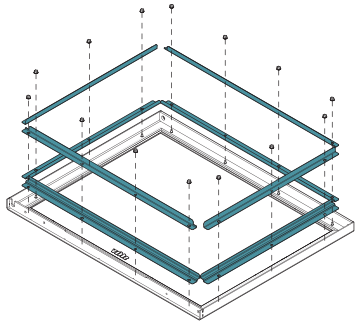

15

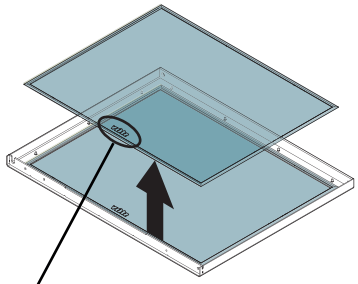


16

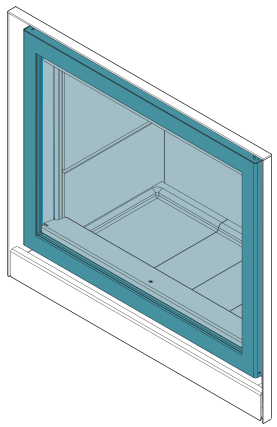

# 7.3 RAMONAGE ET CRÉOSOTE

**Étapes de ramonage**
Avant de procéder à l'entretien, attendre le refroidissement complet de l'appareil.

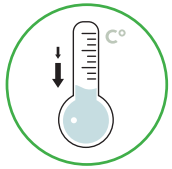


Si le ramonage se fait **par le haut** :
- Fermer et verrouiller la porte avec la main froide.
- Effectuer le ramonage selon les règles de votre pays.

Si le ramonage se fait **de l'intérieur :**
- Ouvrir la porte au complet et même la retirer au besoin.
- Retirer les vermiculites du haut en suivant les étapes au bas de la page.

La **créosote** est un résidu épais noir cassant ou lisse (si vitrifiée) résultant de la combustion incomplète du bois. Lors d'une combustion lente, le bois dégage des gouttelettes de goudron qui se condensent sur les parois froides de la cheminée. La forme du résidu varie en fonction du temps et de la température interne des parois sur lesquelles les vapeurs de créosote se condensent.

Cette accumulation de créosote peut être très dangereuse. Enflammée, celle-ci produit un feu extrêmement chaud dans la cheminée. Faire inspecter la cheminée **deux fois par saison de chauffage** par un professionnel pour déterminer si une accumulation de créosote s'est produite. Dans une telle situation, retirer les résidus présents **pour réduire le risque d'un feu de cheminée.**

Pour l'utilisateur principal de l'appareil, Il est conseillé d'établir une routine pour la gestion de la cheminée. Vérifier quotidiennement l'accumulation de créosote jusqu'à bâtir une expérience pour savoir à quelle fréquence il faut ramoner la cheminée pour être en sécurité. Plus le feu est chaud, moins la créosote se dépose. Un nettoyage hebdomadaire peut être nécessaire par temps doux, même si un nettoyage mensuel peut suffire pendant les mois les **plus froids. Communiquer avec le service d'incendie municipal ou provincial pour obtenir des renseignements sur la façon de gérer un feu de cheminée.**

---

**Pour performer le ramonage par l'intérieur du foyer, le retrait du profil et des vermiculites de déviateur sera nécessaire.**

**Étape 1** Retirer le profil du déviateur en le pivotant légèrement vers soi. **Le plus long côté du profil doit être sur le dessus des vermiculites.**

**Étape 2** Dans un mouvement similaire, retirer les vermiculites. Attention, elles peuvent s'effriter facilement.

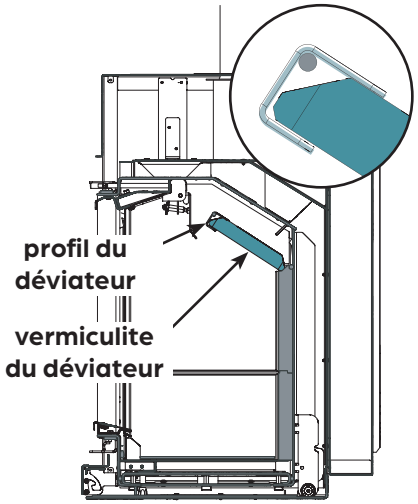


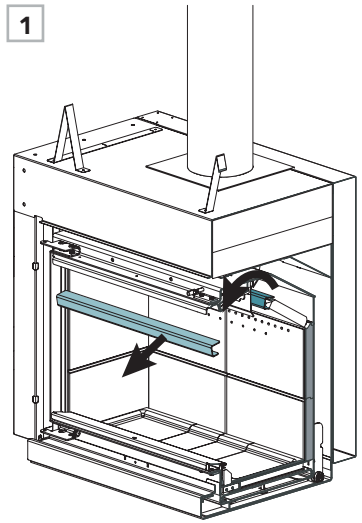


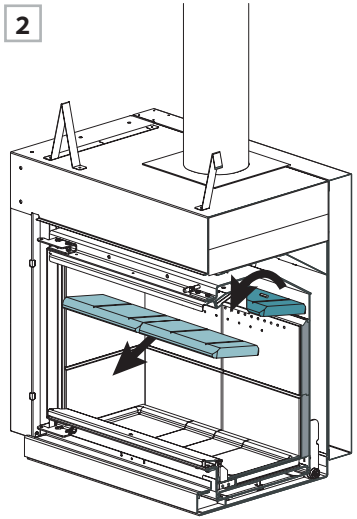

# 8 GARANTIE


8.1 EXPLICATION DE LA GARANTIE ..... 50

8.2 FORMULAIRE DE GARANTIE ..... 51

# 8.1 EXPLICATION DE LA GARANTIE

## COUVERTURE DE LA GARANTIE

Les appareils Stûv sont garantis contre :

- les défauts de fabrication;
- les défauts de peinture dans les parties visibles de l'appareil;
- le bris de vitre uniquement lorsqu'il survient lors de la première mise à feu;
- les dommages dûs au transport à condition qu'ils soient signalés dans les 48 heures suivant la livraison et inscrits au bon de livraison lors de la réception de l'appareil.

La présente garantie ne couvre pas les dommages causés à l'appareil ni les défauts de fonctionnement dus à :

- une installation non conforme aux règles et aux instructions d'installation;
- une utilisation anormale, non conforme aux indications du mode d'emploi;
- un manque d'entretien;
- une cause extérieure telle qu'inondations, foudre, incendie, etc.

La garantie est limitée à l'échange des éléments reconnus défectueux, à l'exclusion des honoraires, de dommages et intérêts.

## CONDITIONS DE LA GARANTIE

Le présent document doit nous avoir été renvoyé, dûment complété, dans le mois qui suit la date de facture du vendeur à l'acquéreur.

Durée de la garantie :

- 5 ans sur le corps du foyer
- 1 an sur les matériaux réfractaires, les joints d'étanchéité, le mécanisme de porte, les charnières et les fermoirs.

La période de garantie prend cours à la date de facture du vendeur à l'acquéreur. L'échange de pièces sous garantie ne prolonge pas la durée de la garantie initiale.

Lorsque qu'un article fait défaut, il est important de le signaler rapidement à un revendeur autorisé Stûv. Celui-ci s'occupera de contacter Stûv America pour remplir le formulaire de garantie. Il devra avoir en main :

- le numéro de série de l'appareil
- la date d'achat de l'appareil
- une explication de l'article défectueux
- des photos de l'article défectueux

Stûv America pourra alors valider s'il s'agit bien d'une pièce couverte par la garantie et juger de la pertinence du changement. Le revendeur sera aussi en charge de procéder à l'installation de la nouvelle pièce.

## CERTIFICAT DE GARANTIE

Cet appareil Stûv a été conçu pour vous offrir un maximum de plaisir, de confort et de sécurité ; il a été fabriqué avec le plus grand soin au départ avec des matériaux et des composants de qualité pour fonctionner des années sans problème.

Si, malgré notre attention, il devait présenter une défectuosité, nous nous engageons à y remédier. Cependant, comme utilisateur, vous avez également un rôle important pour retirer de votre Stûv les satisfactions que vous en attendez.

**Nous vous recommandons instamment :**

- de confier l'installation à un professionnel qualifié qui pourra notamment s'assurer que l'installation de l'appareil et l'intégrité de la cheminée sont conformes aux homologations et au code du bâtiment,
- de lire attentivement le mode d'emploi et les consignes d'entretien,
- de faire ramoner le conduit régulièrement (une fois par saison de chauffe, pour une utilisation régulière) pour vous assurer un fonctionnement optimal et une sécurité maximale.

# 8.2 FORMULAIRE DE GARANTIE

## L'APPAREIL

N° de série*: _____
Modèle: _____

Date de facture: _____
Date d'installation: _____

*Le numéro de série est indiqué sur un plaque au bas de la chambre de combustion. L'emplacement de cette plaque est indiqué sur la première page de la section *CERTIFICATION*.

## LE VENDEUR

Entreprise: _____

Nom: _____
Adresse: _____
_____
Téléphone: _____

## L'INSTALLATEUR

Je, soussigné, _____
déclare que le foyer mentionné ci-dessus a été installé suivant les règles en vigueur et conformément aux recommandations techniques reprises dans la notice d'installation.

Date: _____
Signature: _____

Entreprise: _____

Nom: _____
Adresse: _____
_____
Téléphone: _____

## L'ACQUÉREUR

Nom: _____
Adresse: _____
_____
_____
Courriel: _____
Téléphone: _____

Adresse d'installation (si différente): _____
_____
_____
_____
_____
_____

## MERCI DE COMPLÉTER CE DOCUMENT ET DE NOUS LE FAIRE PARVENIR VIA :

Notre site Internet: **stuvamerica.com**
Sous l'onglet: Garantie et enregistrement

**Stûv America inc.**
34, Boulevard de l'Aéroport
Bromont QC J2L 1S6 Canada

Courriel: **info@stuvamerica.com**
Téléphone: +1 (866) 487-7888
Télécopieur: +1 (514) 528-9538

Les appareils Stûv sont conçus par :

Stûv sa – Belgique
stuv.com

Rue Jules Borbouse n°4 B-5170
Bois-de-Villers

Et fabriqués en Amérique du Nord par :

Stûv America inc. – Canada
stuvamerica.com

34, Boulevard de l'Aéroport
Bromont QC Canada J2L 1S6

1-514-396-3463 | 1-866-487-7888

9310400001 | Janvier 2022