Stûv 30–compact H
Fiche technique

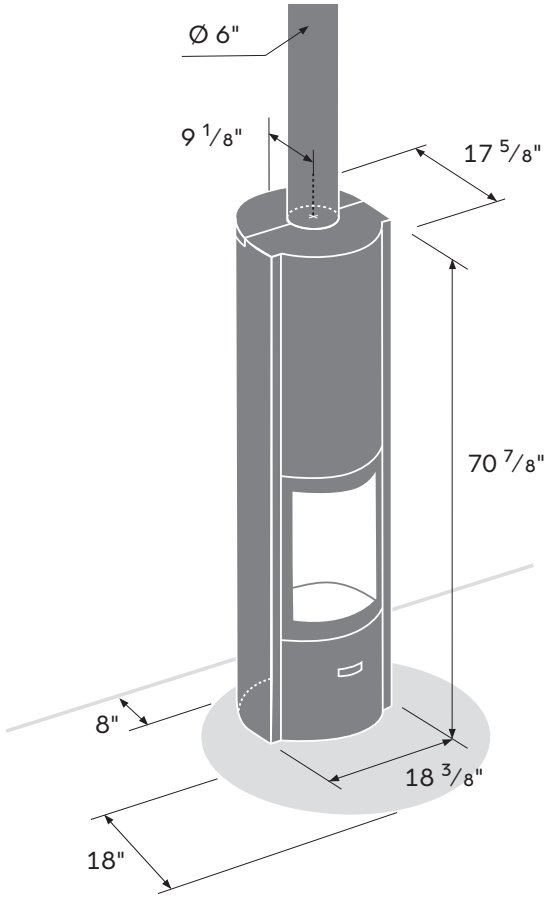

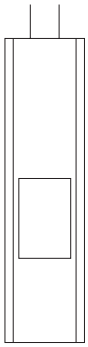

AVANTAGES

Trois modes d'utilisation
–
Rotation sur 360°
–
Cendrier intégré à la base de l'appareil
–
Simple à allumer
–
Génère peu de cendres
–
Possibilité de raccordement à l'air extérieur
–
Faible taux d'émission de particules fines
–
Convient à tous les types d'intérieur
–
Priorité à la vue du feu
–
Économie d'énergie
–
Terminé la recoupe de bois
–
Entretien facile

Format	**30–compact H**
Bûche verticale max.	16″
Bûche horizontale max.	10″
Efficacité	74%
Puissance maximale (EPA)*	17 049 BTU/h
Superficie de chauffage	900 pi^2
Chambre de combustion	1.1 pi^3
Émission de particules	1.82 g/h
Poids	340 lb (+330 lb)
Raccordement air extérieur	ø 4″
3 portes	standard 3 portes
Base pivotante 360°	standard 360°

* Pour plus d'informations : cfpub.epa.gov/oarweb/woodstove

PLAQUE DE SOL

4 OPTIONS POSSIBLES

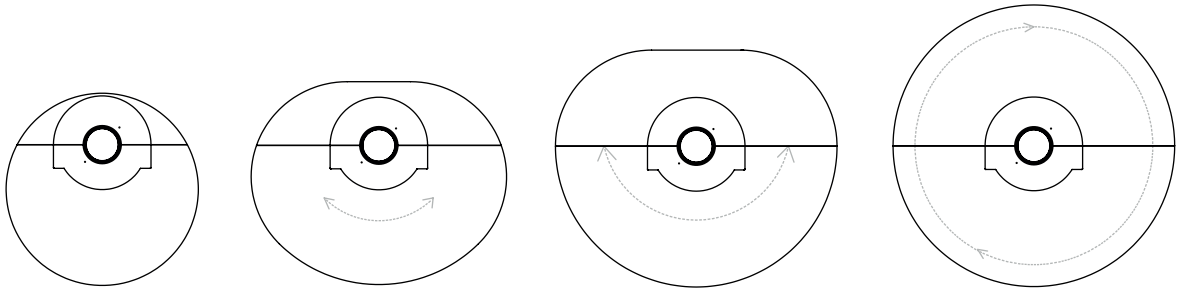

0°
ROTATION

90°
ROTATION

180°
ROTATION

360°
ROTATION

Stûv 30–compact H

Rotation	**0°**	**90°**	**180°**	**360°**
Format	ø 36″	ø 48″ x 38 ½″	ø 52 ⅞″ x 44 ½″	ø 52 ⅞″

Note : Les plaques de sol ont une épaisseur de 14 GA.

COULEUR DISPONIBLE

StûvGrey