installation [en]
installation [fr]

stûv

30-compact haut

Contents

STANDARDS, CERTIFICATIONS AND TECHNICAL SPECIFICATIONS
3

SITE PREPARATION
7

INSTALLATION
11

ACCEPTANCE OF WORKS

32

Sommaire

NORMES, AGRÉATIONS ET CARACTÉRISTIQUES TECHNIQUES
3

PRÉPARATION DU CHANTIER
7

INSTALLATION
11

RÉCEPTION DES TRAVAUX

33

Your fireplace was designed to provide years of enjoyment, comfort, and safety. It was built and assembled with the greatest care. If, for any reason, you are dissatisfied with your fireplace, please contact your retailer.

We recommend that you read the instructions before proceeding with the installation.
With certain configurations, the sequence of operations to be performed may slightly vary.

Ce foyer a été conçu pour offrir un maximum de confort et de sécurité. Le plus grand soin a été apporté à sa fabrication. Si malgré cela vous constatiez une anomalie, contactez votre revendeur.

Nous vous recommandons de lire cette notice avant de procéder à l'installation.
Certaines configurations peuvent faire varier quelque peu l'ordre des opérations à effectuer.

STANDARDS, CERTIFICATIONS AND TECHNICAL SPECIFICATIONS

Standards, certifications and technical specifications

This appliance has been tested and certified by CSA based on the following standards:

UL-1482-11
ULC S-627
EPA2020

Safety instructions

Before installing your Stûv, please contact the local building authorities or the fire department and follow thei directives.
The installation of your Stûv should be entrusted to a skilled professional.

If the Stûv fireplace is not properly installed, a fire could result.
Your Stûv can be very hot: children and domestic animals should not touch the fireplace when operating.

Combustible materials, such as firewood, wet clothes, etc., placed too close to the appliance could catch fire. Objects placed in front of the fireplace should be kept at a distance of at least 48" (1.22m) from the glass front.

Do not let the fireplace heat up until some parts glow red. Burn the firewood directly on the refractor plates or the iron. Do not use an andiron and do not try in any way to raise the fire.

Do not install in a mobile home.

The installation instructions for your wood stove are compliant with the ULC-S627 et UL-1482 standards. They must be strictly followed in order to prevent any risk of major problems. Please read carefully this manual before

NORMES, AGRÉATIONS ET CARACTÉRISTIQUES TECHNIQUES

Normes, agréations et caractéristiques techniques

Cet appareil à été testé et certifié par CSA et selon les normes suivantes :

UL-1482-11
ULC S-627
EPA 2020

Instructions de sécurité

Avant d'installer votre Stûv, contactez les autorités locales en bâtiment ou le service des incendies et suivez leurs directives. L'installation de votre Stûv doit être confiée à un professionnel qualifié.

Si votre Stûv n'est pas installé de façon adéquate, un incendie pourrait s'ensuivre. Votre Stûv peut devenir très chaud : il faut empêcher les enfants et les animaux domestiques de toucher le foyer lorsqu'il fonctionne.

Les matériaux combustibles tels que le bois de chauffage, les vêtements mouillés, etc. placés trop près de l'appareil pourraient prendre feu. Les objets placés devant l'appareil doivent être gardés à une distance d'au moins 48" de la face vitrée de l'appareil. Ne laissez pas le foyer chauffer au point où des parties deviennent rougeoyantes. Brûlez le bois de chauffage directement sur les briques réfractaires ou la fonte. N'utilisez pas de chenet et n'essayez pas de surélever le feu de quelque façon.

Ne pas installer dans une maison mobile. Les instructions concernant l'installation de votre poêle à bois sont conformes aux normes ULC-S627 et UL-1482-11
Vous devez les suivre rigoureusement afin d'éliminer tout risque d'ennuis majeurs.

installing or operating your stove. If your stove is incorrectly installed, a fire might result which would destroy your house.

To reduce the risk of fire, follow the installation instructions. Failure to follow instructions may result in property damage, bodily injury, or even death.

Consult your local authorities or your insurance company regarding all applicable regulatory requirements to obtain a permit and to install your fireplace. Keep this manual handy so you may refer to it wheneve necessary.

CAUTION:

- DO NOT USE CHEMICALS OR FLUIDS TO LIGHT THE FIRE.
- DO NOT LEAVE THE STOVE UNATTENDED WHEN THE DOOR IS SLIGHTLY OPENED.
- ALWAYS CLOSE THE DOOR AFTER THE IGNITION.
- DO NOT BURN GARBAGE, FLAMMABLE FLUIDS SUCH AS GASOLINE, NAPHTHA OR ENGINE OIL.
- DO NOT CONNECT THE STOVE TO ANY HOT AIR DISTRIBUTION SYSTEM.
- HOT WHILE IN OPERATION. KEEP CHILDREN, CLOTHIN AND FURNITURE AWAY. CONTACT MAY CAUSE SKIN BURN.
- This wood heater needs periodic inspection and repair for proper operation. Consult the owner's manual for further information. It is against federal regulations to operate this wood heater in a manner inconsistent with the operating instructions in the owner's manual.
- Draft is the force which moves air from the appliance up through the chimney. The amount of draft in your chimney depends on the length of the chimney, local geography, nearby obstructions and other factors. Too much draft may cause excessive temperatures in the appliance and may damage the catalytic combustor. Inadequate draft may cause back puffing into the room and 'plugging' of the chimne.
- 'DO NOT OVERFIRE THIS HEATER"
- "Attempts to achieve heat output rates that exceed heater design specifications can result in permanent damage to the heater and to the catalytic combustor if so equipped."

Note: We strongly recommend that our products be installed and serviced by professionals certified by the Association des Professionnels du Chauffage in Quebec or by Wood Energy Technology Training for the rest of Canada, or by the National Fireplace Institute in the U.S.

Veuillez lire attentivement ce manuel avant d'installer ou d'opérer votre poêle. Si votre poêle est mal installé, il peut en résulter un incendie détruisant votre maison.

Pour réduire les risques d'incendie, suivez les instructions d'installation. Le fait de ne pas respecter les instructions peut occasionner des dommages à la propriété, des lésions corporelles et même la mort.

Consultez le représentant de votre municipalité ou votre compagnie d'assurance concernant les exigences locales relatives aux permis et à l'installation de votre poêle. Gardez ce manuel pour pouvoir le consulter ultérieurement

ATTENTION :

- NE PAS UTILISER DES PRODUITS CHIMIQUES OU AUTRES LIQUIDES POUR ALLUMER LE FEU.
- NE JAMAIS LAISSER LE POÊLE SANS SURVEILLANCE LORSQUE LA PORTE EST OUVERTE.
- TOUJOURS FERMER LA PORTE APRÈS LA PÉRIODE D'ALLUMAGE.
- NE PAS BRÛLER DE DÉCHETS ET/OU DE LIQUIDES INFLAMMABLES COMME L'ESSENCE, LA NAPHTA ET L'HUILE DE MOTEUR.
- NE PAS CONNECTER LE POÊLE À UN SYSTÈME DE DISTRIBUTION D'AIR CHAUD.
- L'APPAREIL EST CHAUD LORSQU'EN FONCTION. GARDEZ LES ENFANTS, VÊTEMENTS ET MEUBLES HORS DE PORTÉE. TOUCHER L'APPAREIL POURRAIT CAUSER DES BRÛLURES.
- Cet appareil a besoin d'une inspection et d'une réparation périodiques pour un bon fonctionnement. Consulter la notice d'installation pour de plus d'informations. C'est à l'encontre des règlements fédéraux d'utiliser cet appareil d'une manière incompatible avec le mode d'emploi/manuel d'installation.
- Le tirage est la force qui bouge l'air de l'appareil à travers la cheminée. La quantité de tirage dans votre cheminée dépend de la longueur de la cheminée, de la géographie locale, des obstructions voisines et d'autres facteurs. Un trop grand tirage peut provoquer une température excessive dans l'appareil et endommager la chambre de combustion catalytique. Un tirage inadéquat peut provoquer un gonflement dans la pièce et boucher la cheminée
- Ne Pas surchauffer.
- Essayer d'obtenir des débits de chaleur dépassant les spécifications de cet appareil peut endommager de manière permanente l'appareil.

Note : Nous recommandons fortement que nos produits soient installés et entretenus par des professionnels certifiés par l'Association des Professionnels du Chauffage au Québec ou par Wood Energy Technical Training pour le reste du Canada, et par la National Fireplace Institute aux États-Unis.

Technical specifications

Fuel type:
Cordwood

Stûv 30-compact

Maximum power: 30.000 BTU
Efficiency: 73.9% (NSPS 2020)
Chimney type: Chimney type: Use only a 6 inches double-wall flue pipe connector (black) ULC-S641-00 combined to a 6 inch chimney listed per UL 103 HT or ULC S-629.
Unit weight: 250 lbs
Wood consumed per hour: 1 – 5,5 lbs / hour
Maximum length of logs in vertical position: 16″
Maximum length of logs in horizontal position: 10″

Caractéristiques techniques principales des appareils

Type de combustible:
bûches de bois

Stûv 30-compact

Puissance maximale : 30.000 BTU
Efficacité : 73.9% (NSPS 2020)
Type de cheminée : Utiliser uniquement un connecteur à double parois (noir) de 6 pouces répertoriée selon la norme ULC-S641-00. En plus d'une cheminée de 6 pouces répertoriée selon la norme UL 103 HT ou ULC S-629
Poids de l'unité : 250 Lbs
Consommation bois/h : 1 -5,5 Lbs / heure
Longueur maximum des bûches (vertical) : 16″ Longueur maximum des bûches (horizontal) : 10″

Marking Sticker

Autocollant de marquage

MODEL/MODELE: STÛV 30CB/CH/C-ONE
MANUFACTURED BY/FABRIQUÉ PAR:
STUV S.A., rue Jules Borbouse 4
B-5170 Bois-de-Villers, Belgium [www.stuv.com]
CERTIFIED AND CONFORMS TO :
CERTIFIÉ CONFORMÉMENT SELON :
UL-1482-11 / ULC S-627-00
EPA 1.82 G/HR
LISTED FACTORY BUILT STOVE
NOT SUITABLE FOR MOBILE HOME INSTALLATION
Certified for use in Canada and U.S.A.

POÊLE PRÉ-FABRIQUÉ HOMOLOGUÉ
NE PAS INSTALLER DANS UNE MAISON MOBILE
Usage homologué au Canada et aux É.-U.

CHIMNEY TYPE
Use only a 6 inches double-wall flue pipe connector (black) ULC-S641-00
Combined to a 6 inch chimney listed per UL 103 HT or ULC S-629.

TYPE DE CHEMINÉE
Utiliser uniquement un connecteur à double parois (noir) de 6 pouces répertoriée selon la norme ULC-S641-00. En plus d'une cheminée de 6 pouces répertoriée selon la norme UL 103 HT ou ULC S-629

Clearance to combustibles /
Dégagement aux matières combustibles:
SIDE WALL / PAROI LATÉRALE: 203mm (8")
BACK WALL / MUR ARRIÈRE: 203mm (8")

U.S. ENVIRONMENTAL PROTECTION AGENCY
Certified to comply with 2020 particulate emission standards using crib wood.
AGENCE DE PROTECTION DE L'ENVIRONNEMENT U.S.
Certifié et conforme aux normes d'émission de particules 2020 en utilisant du bois dimensionné.

- Fuel: Wood Only.
- Unit can be placed directly on combustible material.
- Refer to local building code for heart extension dimensions.
- For safe operation install in accordance with the manufacturer's instructions.
- Replace glass only with Stuv's ceramic glass 5mm thick.
- Do not operate unit with doors open and load on open fire door.
- Components used with fireplace must be listed. See owners manual.
- Contact your local building or fire officials about restrictions and installation inspections in your area.
- Do not overfire - If stove or chimney connector glows, you are overfiring.
- Do not connect this unit to a chimney flue serving another appliance.
- Inspect and clean chimney frequently - Under certain conditions of use, creosote buildup may occur rapidly.
- Do not use grate or elevate fire. Build wood fire directly on hearth.
- This wood heater needs periodic inspection and repair for proper operation. Consult the owner's manual for further information. It is against federal regulations to operate this wood heater in a manner inconsistent with the operating instructions in the owner's manual.
- CAUTION: Hot parts. Do not operate unit with damper removed.

- Combustible : Bois seulement.
- Cet appareil peut être placé directement sur un matériau combustible.
- Référez-vous au code du batiment local pour le prolongement de l'âtre.
- Pour un fonctionnement sécuritaire, installez conformément aux directives du fabricant.
- Remplacez le verre uniquement par un verre de céramique Stûv de 5mm d'épaisseur.
- Ne pas utiliser l'appareil les portes ouvertes et charger seulement à feu ouvert.
- Les composantes utilisées dans l'appareil doivent être répertoriées. Voir notice d'utilisation.
- Communiquez avec les autorités locales en matière de construction ou d'incendie pour connaître les restrictions et inspections d'installation dans votre région.
- Ne pas chauffer au point ou des parties deviennent rougeoyantes.
- Ne reliez pas cet appareil à un conduit de cheminée servant un autre appareil.
- Inspectez et nettoyez la cheminée fréquemment - Dans certaines conditions d'utilisation, l'accumulation de créosote peut se faire rapidement.
- N'utilisez pas de chenet. Ne pas surélever le feu. Brûlez le bois directement au fond de l'âtre.
- Cet appareil a besoin d'une inspection et d'une réparation périodiques pour un bon fonctionnement. Consulter la notice d'installation pour de plus d'informations. C'est à l'encontre des réglements fédéraux d'utiliser cet appareil d'une manière incompatible avec le mode d'emploi/manuel d'installation.
- ATENTION: Pièces chaudes. Ne pas faire fonctionner avec le clapet retiré.

LABEL NO. / NO. D'ÉTIQUETTE:
STÛV 30C _ 000 000

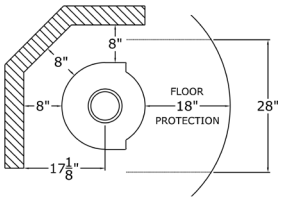

C US

stûv

! CAUTION - ATTENTION !

HOT WHILE IN OPERATION DO NOT TOUCH, KEEP CHILDREN, CLOTHING AND FURNITURE AWAY. CONTACT MAY CAUSE SKIN BURNS. SEE NAME-PLATE AND INSTRUCTIONS.
CHAUD LORSQU'EN FONCTION. GARDER LES ENFANTS, VÊTEMENTS ET MEUBLES HORS DE PORTÉE. TOUCHER L'APPAREIL POURRAIT CAUSER DES BRÛLURES. VOIR LA FICHE SIGNALÉTQUE ET INSTRUCTIONS.

DO NOT REMOVE THIS LABEL / NE PAS RETIRER CETTE ÉTIQUETTE

DATE OF MANUFACTURE / DATE DE FABRICATION											
2017	JAN	FEB	MAR	APR	MAY	JUN	JUL	AUG	SEP	OCT	NOV	DEC
2018											
2019											

Dimensions & clearances

Dimensions & dégagements

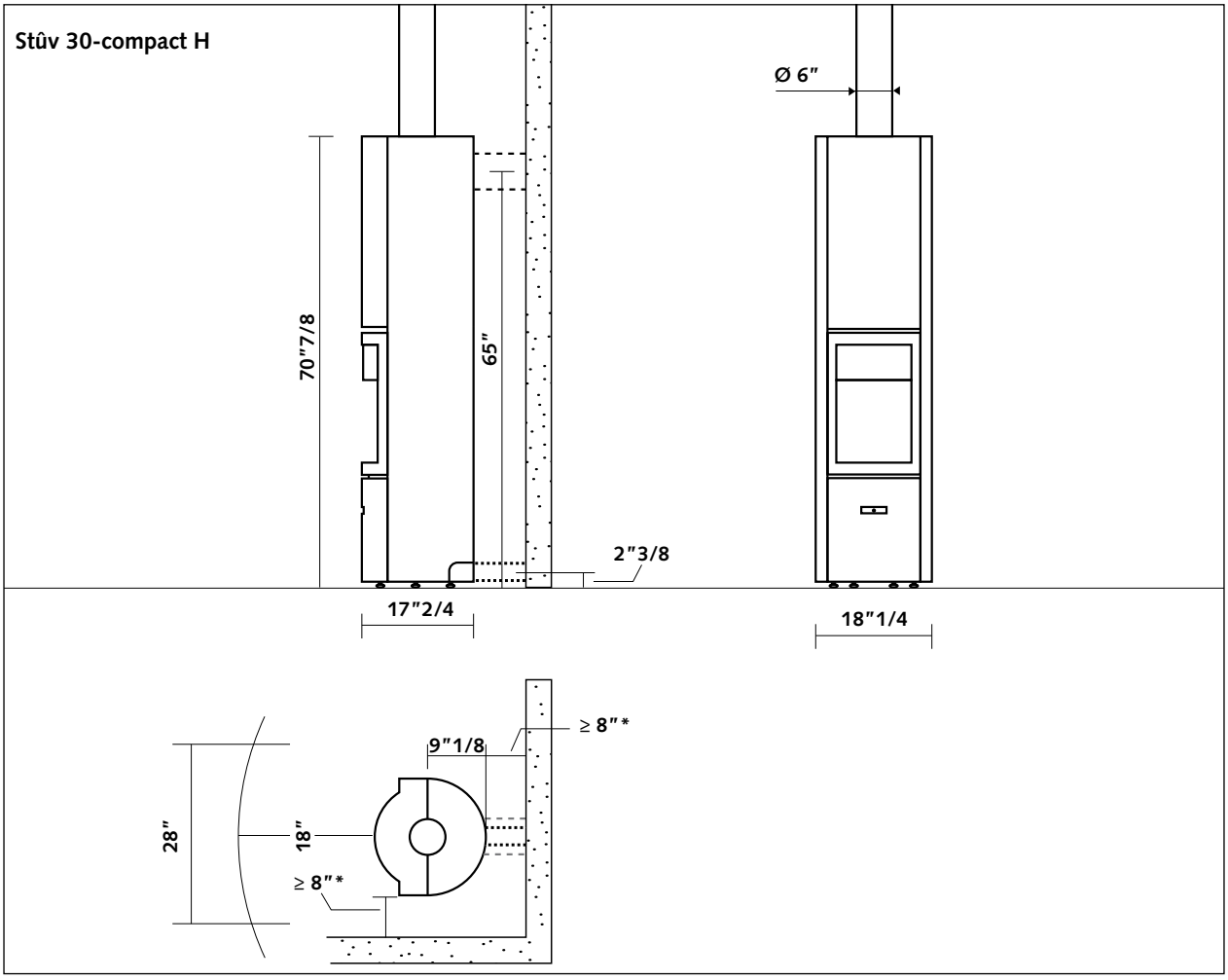

The clearances are indicated for all types of combustible materials (e.g.: wood, gypsum, etc.).

Front clearance: 48"
Rear clearance: 8"
Side clearance: 8"
Minimum ceiling height: 96"
A flameproof protective material (no minimum R-value must be laid on the ground in front of the fireplace over a length of 18" in front of the glass and 8" on each side of the glass.

CLEARANCES MAY ONLY BE REDUCED BY MEANS APPROVED BY THE REGULATORY AUTHORITY.

We recommend to store solid fuel (wood logs) in a clean and dry environment. Caution: do not place such fuel within space heater installation clearanes or within the space required for charging and ash removal.

Les dégagements indiqués sont pour tout matériaux combustible (ex.: Bois, Gypse, etc.).

Dégagement avant : 48"
Dégagement arrière : 8"
Dégagement des côtés : 8"
Hauteur minimum du plafond : 96"

Un matériel de protection incombustible (pas de valeur-R minimal) doit être placé au sol à l'avant de l'appareil sur une longueur de 18" devant la vitre et 8" de chaque côté de la vitre.

LES DÉGAGEMENTS PRESCRITS NE PEUVENT ÊTRES RÉDUITS QUE PAR DES MOYENS APPROUVÉS PAR UNE AUTORITÉ DE RÉGULATION.

Nous vous recommandons de ranger le combustible solide (bois de corde) dans un environnement propre et sec. Attention : Ne placez pas ce genre de combustible dans l'espace de dégagement d'instalation du poêle ou dans l'espace de chargement ou de décendrage.

SITE PREPARATION

PRÉPARATION DU CHANTIER

Combustion air inlet

Arrivée d'air pour la combustion

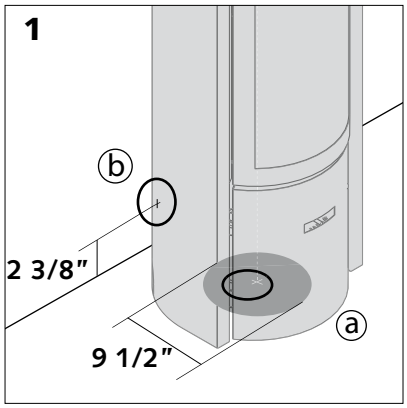

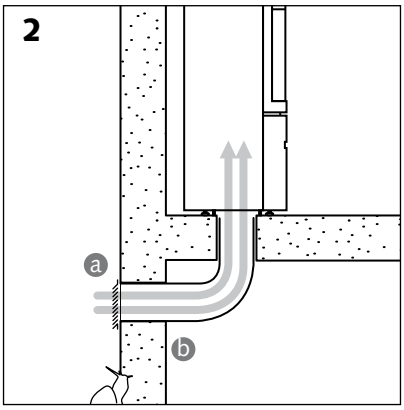

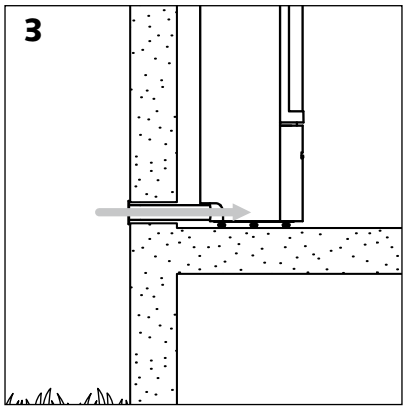

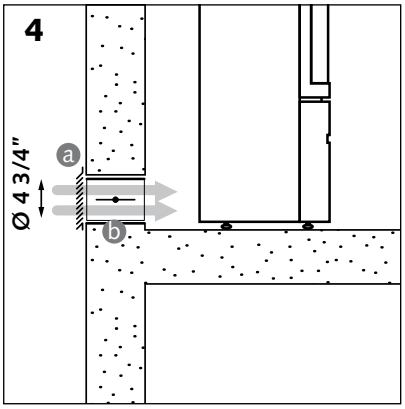

The stove requires air for combustion (particularly when working in open-fire mode).

The ideal solution

The Stûv 30-compact is designed to be directly connected to an outside air inlet (independent of the air in the house). We recommend this set-up. The connection can be made below the stove [diagrams 1a & 2] or at the back [diagram 1b & 3].

If the stove is not connected directly to an outside air inlet...(optional)

A sufficient air inlet (Ø 2-1/2") should ideally be created close to the stove [diagram 4].

This air inlet comes from a ventilated empty space, a ventilated room (cellar) or from outside.

This set-up is mandatory in some countries or localities.

Le foyer a besoin d'air pour la combustion (particulièrement lorsqu'il fonctionne à feu ouvert).

La solution idéale

Le Stûv 30-compact est conçu pour être connecté directement à une arrivée d'air extérieur (indépendant de l'air de la maison). Nous recommandons cette disposition. La connexion peut se faire par en dessous du foyer [schémas 1a et 2] ou par l'arrière [schéma 1b et 3].

Si le foyer n'est pas directement raccordé à une arrivée d'air extérieur… (facultatif)

Une arrivée d'air suffisante (ø 2-1/2"), doit idéalement déboucher à proximité du foyer. [schéma 4].

Cette arrivée d'air proviendra d'un vide ventilé, d'un local ventilé (cave) ou de l'extérieur.

Cette disposition est obligatoire dans certains pays ou localités

Combustion air inlet (continuation)

The duct that brings in outside air… (whether it is connected to the stove or not)

... will be protected on the outside by a grill [diagrams 2a-3a] the free passage section of which is at least equivalent to the section of the air inlet. Please note that the infiltration of water and the effect of the wind can damage the system.

... will ideally be fitted with a closure valve (for example, the Stûv damper – see below) [photo 4] to prevent the room from becoming cold when the stove is not in use.

... will be as short as possible and insulated to prevent pressure loss and to keep the house from getting cold.

If you use our standard flexible Ø 2 ½'' duct, we recommend a maximum length of 78'' and no more than 4 elbows (see table below). If you exceed these guidelines, you must compensate with a greater diameter and/or a smoother duct. Careful not to crush the duct.

Length of flue	max. permitted number of elbows
4'	4 elbows
8'	4 elbows
10'	2 elbows
12'	0 elbow

The closure damper

[diagram 3b and photo 4] prevents the house from becoming cold when the stove is not in use.

This system is optional if you choose a connection directly to the stove [diagrams 1and 2]. However, it is still a good idea if the ducts are too long to reach the stove or if it is being installed in an energy-efficient house.

It should ideally be located as close as possible to the outside wall.

Caution: length of the valve control cable = 48'' and damper diameter is Ø 6". Plan to install a reducer.

If it is not possible to bring in outside air near the stove (most unfavourable case)...

...ensure there is sufficient replenishment of air in the room when the stove is in use.

Caution:

Be careful with active air extraction systems (kitchen hoods, air conditioning, mechanically-controlled ventilation, and other stoves) in operation in the same space or in an adjacent room. They also use a lot of air and can cause a depression in the room and prevent the stove from operating correctly (risk of backdraught). They can affect the operation of the stove even if it is connected to an outside air inlet.

Arrivée d'air pour la combustion (suite)

Le conduit qui amène l'air extérieur... (qu'il soit connecté au foyer ou pas)

... sera protégé à l'extérieur par une grille [schémas 2a-3a] dont la section de passage libre est au moins équivalente à la section d'arrivée d'air. Attention aux infiltrations d'eau et à l'influence des vents qui peuvent annihiler le système.

... sera idéalement équipé d'un clapet de fermeture (par exemple le clapet Stûv [photo 4]) pour éviter de refroidir la pièce quand le foyer n'est pas en fonctionnement.

.... sera le plus court possible et isolé pour éviter des pertes de charges et pour ne pas refroidir la maison.

Si vous utilisez notre conduit flexible standard ø 2 ½'', nous recommandons une longueur maximale 78'' et pas plus de 4 coudes (voir tableau qui suit). Si vous dépassez ces prescriptions, il faudra compenser par un diamètre plus important et/ou un tube plus lisse. Veiller à ne pas écraser le conduit.

longueur du conduit	nombre max. de coudes (à 90°) autorisés
4'	4 coudes
8'	4 coudes
10'	2 coudes
12'	0 coudes

Le clapet de fermeture

[schéma 3b et photo 4] empêche le refroidissement de la maison quand le foyer n'est pas en fonctionnement.

Ce dispositif est donc facultatif si vous optez pour un raccordement direct sur le foyer [schémas 1 et 2]. Cependant, il reste intéressant si les longueurs de gaines sont trop importantes jusqu'au foyer ou si l'installation s'effectue dans une maison à haute efficacité énergétique.

Il sera placé idéalement le plus près possible du mur extérieur.

Attention: longueur du câble de commande du clapet = 48''
Et le diamètre du clapet est de ø 6''. Prévoir un réducteur.

S'il n'est pas possible d'amener de l'air extérieur à proximité du foyer (cas le plus défavorable)...

... s'assurer que le renouvellement d'air dans la pièce sera toujours suffisant quand le foyer est en fonctionnement.

Note

Attention aux systèmes d'extraction actifs d'air (hotte de cuisine, air-conditionné, ventilation mécanique contrôlée, autre foyer…) situés dans le même espace ou dans une pièce contigüe. Ils consomment eux aussi beaucoup d'air et pourraient créer une dépression dans le local et perturber le bon fonctionnement du foyer (risque de refoulement). Ils peuvent perturber le fonctionnement du foyer même si celui-ci est raccordé à une arrivée d'air extérieur.

Connection to the chimney

Caution: Care must be taken during installation. Shortcuts or compromises may result in safety hazards or even fire. Do not connect the unit to a chimney used for another appliance. Do not cut rafters or ceiling joints without first consulting a building official to ensure that structural integrity is not compromised.

Use a 6-inch clearance double-walled connector (black). Use only a 6-inch insulated flue in compliance with the UL 103 HT or ULC S629 standard as soon as you go through a combustible wall, in compliance with your local installation standards. This connector will be fixed to the smoke outlet using 3 self tapng screws #10-1/2".

A CHIMNEY SERVING AS AN OUTLET FOR A FIREPLACE CANNOT BE USED FOR ANY OTHER APPLIANCE.

CAUTION: PLEASE REFER TO THE INSTRUCTION MANUAL OF THE CHIMNEY MANUFACTURER FOR THE INSTALLATION DETAILS.

CAUTION: If this appliance is not correctly installed, a fire might result. To reduce fire hazards, follow the installation instructions. Consult local authorities to obtain a construction permit and to know all applicable regulatory requirements.

Raccordement à la cheminée

Attention: N'employez pas de moyens de fortune pendant l'installation: ils pourraient devenir dangereux et entraîner un incendie. Ne reliez pas cet appareil à une cheminée qui dessert un autre appareil de chauffage. Ne coupez ni chevrons ni solives de plafond sans consulter au préalable un agent du service du bâtiment pour éviter de compromettre l'Intégralité Structurale.

Utiliser un connecteur à doubles parois (noir) à dégagement de 6 pouces. Utiliser uniquement un conduit isolé de 6 pouces répertorié selon la norme UL 103 HT ou ULC S-629 dès que vous traversez une paroi combustible, selon les normes d'installations en vigueur dans votre localité. Ce connecteur sera fixé à la buse de l'appareil utilisant 3 vis auto-forantes #10-1/2".

UNE CHEMINÉE SERVANT D'ÉVACUATION À UN FOYER NE DOIT PAS SERVIR POUR AUCUN AUTRE APPAREIL.

ATTENTION : VEUILLEZ VOUS RÉFÉRER AU MANUEL D'INSTRUCTION DU MANUFACTURIER DE CHEMINÉE POUR LES DÉTAILS D'INSTALLATION DE LA CHEMINÉE.

PRÉCAUTIONS: Si cet appareil n'est pas adéquatement installé, un incendie peut s'ensuivre. Afin de réduire tout risque d'incendie, suivez les instructions d'installation. Consultez les autorités locales pour obtenir un permis de construction ainsi que de prendre connaissance de toutes les exigences règlementaires en vigueur.

Holding capacity of the structure

Ensure that the floor is resistant enough to support the stove; consult a specialist if in doubt.

Capacité portante de la structure

S'assurer que la résistance du plancher soit suffisante pour supporter le foyer ; en cas de doute, consulter un spécialiste.

The stove's surroundings

Environnement du foyer

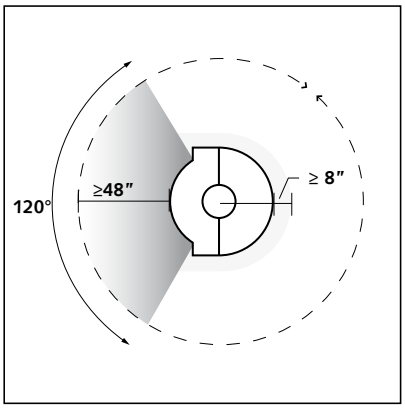

The heat radiated from the glass door and the unit may be significant. Whichever direction the stove is facing, please adhere to the safety distances from combustible materials [diagram 1] or ensure that the materials exposed to radiate heat are resistant to high temperatures.

Prevent "heat traps" in the cladding, recess and hood

If the stove is situated in a bell-shaped area (e.g.: a former hearth), this space must be ventilated to prevent "heat traps".

Le rayonnement de la vitre et des parois peut être important. Quelque soit l'orientation du foyer rotatif, respectez les distances de sécurité par rapport aux matériaux combustibles [schéma 1], ou assurez-vous que les matériaux exposés à ce rayonnement soient résistants à de hautes températures.

Éviter les "pièges à chaleur" dans l'habillage, la niche ou la hotte

Si le poêle se situe dans un environnement en forme de cloche (ex : ancien âtre), cet espace doit être ventilé pour éviter les "pièges à chaleur».

Tools required

Outils à prévoir

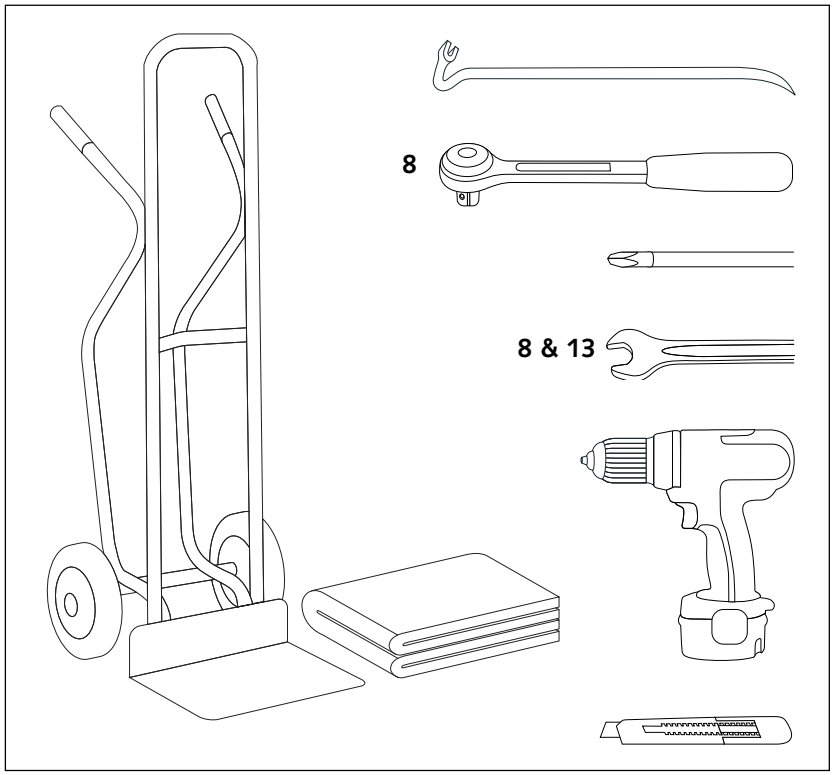

On taking delivery of the equipment

Caution:

As soon as the stove is delivered, **please check that the glasses have not been broken during delivery.** The guarantee only covers damage due to transport if it is reported within 48 hours of delivery and if it is indicated on the delivery slip.

Claims

If you wish to make a complaint, always quote the serial number visible on the stove in the closed-door position [photo 1].

Optional accessories

– ground plate
– barbecue kit
– kit for rear outside air intake
-air damper

If any of these accessories have been ordered, they will be found around the stove or its packaging. Check that you have received them.

À la réception du matériel

Attention !

Dès la réception de ce foyer, **veuillez vérifier que les vitres ne se soient pas brisées au cours de la livraison.** En effet, la garantie ne couvre les détériorations dues au transport que si elles ont été signalées dans les 48 heures suivant la réception et qu'elles aient été mentionnées sur le bon de livraison.

Réclamation

En cas de réclamation, communiquez toujours le n° de série visible sur foyer en position porte pleine [photo 1].

Accessoires Optionnels

– plaque de sol
– kit barbecue
– kit d'adduction d'air extérieur par l'arrière
- clapet d'air

Si un ou plusieurs de ces accessoires ont été commandés, ils sont disposés autour du foyer ou de son emballage. En contrôler la bonne réception.

Stove transportation

Transport du foyer

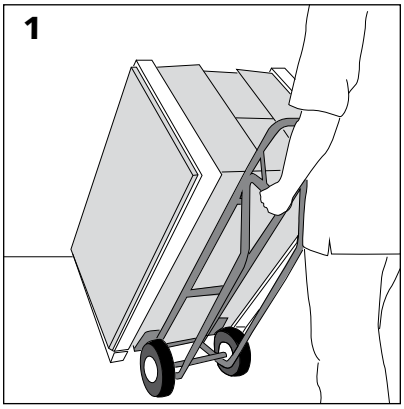

Caution:

The paint is not oven-baked and is therefore relatively fragile but it will harden after being heated a few times. Therefore, handle the system with care when installing.

Moving

While the stove is still packaged, you can use a pallet loader or a hand-lift truck [photo 2]. Move it close to its final position.

If you are unable to transport the stove on its pallet to its final position, please observe the following unpacking instructions.

Attention !

La peinture n'est pas cuite au four, elle est donc relativement fragile mais elle durcira lors des premières chauffes ; par conséquent, manipuler l'appareil avec précaution lors de son installation.

Déplacement

Quand le foyer est toujours emballé, vous pouvez utiliser un transpalette ou un diable [photo 2]. Amenez-le à proximité de son emplacement définitif.

Si vous n'avez pas la possibilité de transporter le foyer sur sa palette jusqu'à son emplacement définitif, veuillez suivre les instructions de déballage qui suivent.

Unpacking

Déballage

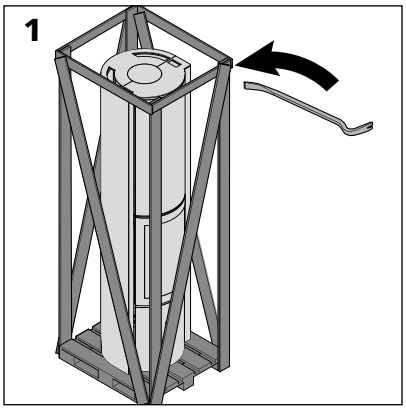

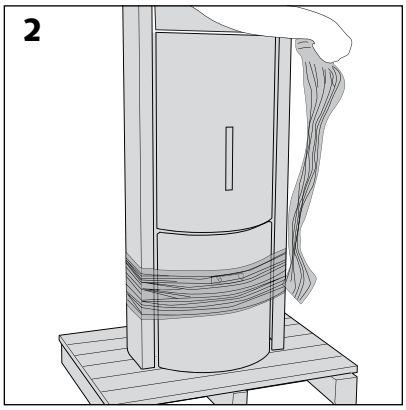

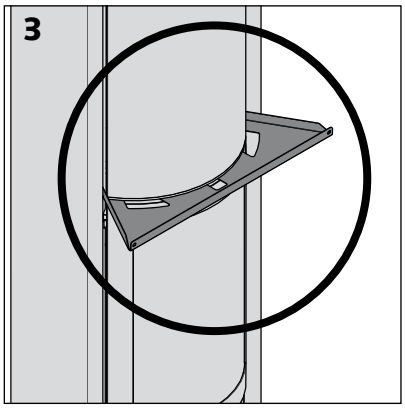

> **Remove the wooden structure** using a claw hammer [photo 1].

> **Remove the plastic packaging** and the plastic films at the top and bottom of the stove which hold the mobile parts in place during transport [photo 2].

Note ! The hand-lift truck protection [photo 3] supports the stove during handling to avoid putting pressure on the doors or the drum. It is later removed when the stove is moved into its final position.

> **Retirer la structure en bois** à l'aide du pied de biche [photo 1].

> **Retirer l'emballage plastique** et les films plastiques en haut et en bas du foyer qui maintiennent les parties mobiles pendant le transport [photo 2].

Remarque! La protection transport diable [photo 3] sert à soutenir le foyer pendant la manutention pour ne pas forcer sur les portes ou le tambour. Elle sera retirée plus tard quand le foyer aura été amené à sa place définitive.

Unpacking (continuation)

Déballage (suite)

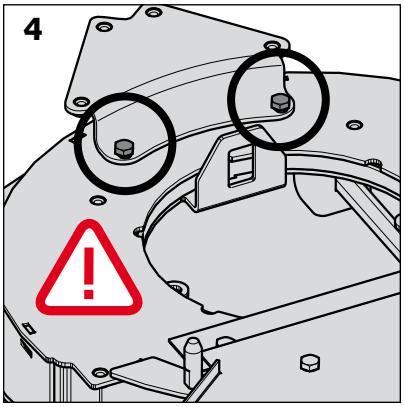

Please note! Never undo the two screws holding the support panel in place: it is factory adjusted and fixed [photo 4].

Attention! Ne jamais désserrer les deux vis positionnant le support parement: celui-ci a été réglé et fixé en usine [photo 4].

Removing the exterior parts of the stove

Démontage des pièces extérieures du foyer

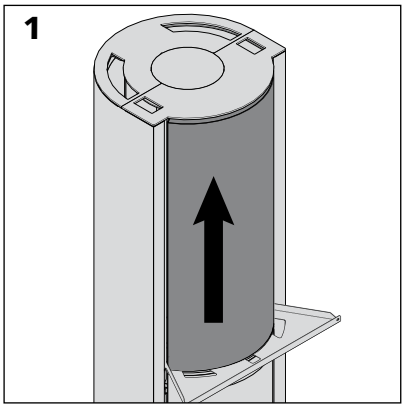

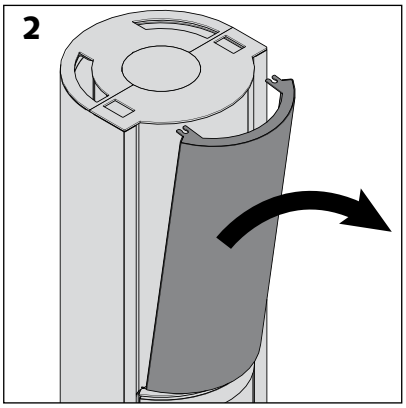

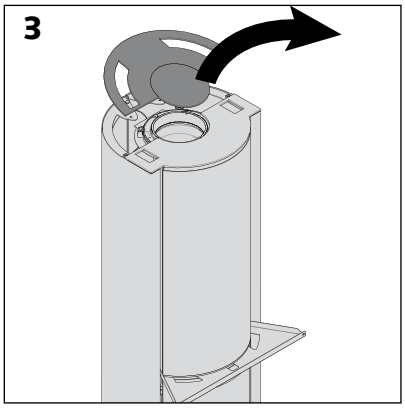

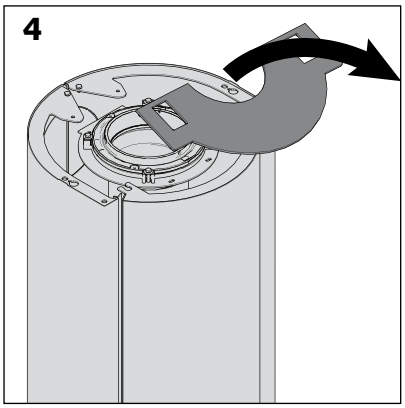

To make the stove lighter, easier to handle and to avoid damaging the mobile parts, we strongly recommend that you unpack the Stûv 30-compact and remove the contents from the combustion chamber before starting the actual installation.

> Remove the 2 plates on the top of the stove:

– first remove the front; lift it gently [photo 1] and tilt the top towards you [photo 2].

– then remove the 2 plates, the one at the back [photo 3], then the one at the front [photo 4].

Pour alléger le foyer, le manipuler plus facilement et éviter d'abîmer les pièces mobiles, nous vous conseillons vivement de déshabiller le Stûv 30-compact et de retirer le contenu de la chambre de combustion avant de commencer l'installation proprement dite.

> Retirer les 2 tablettes situées sur le haut du foyer:

– veiller à d'abord enlever le fronton; le soulever légèrement [photo 1] et basculer le haut vers soi [photo 2].

– retirer ensuite les 2 tablettes, celle de l'arrière [photo 3], puis celle de l'avant [photo 4].

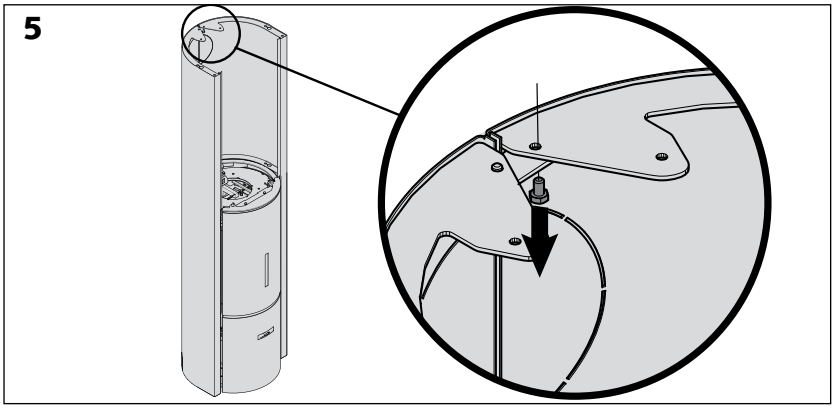

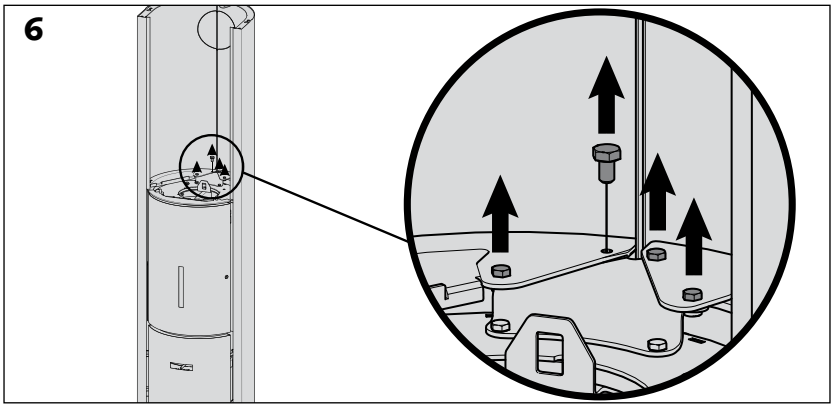

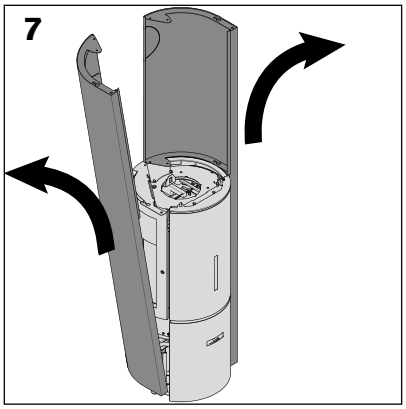

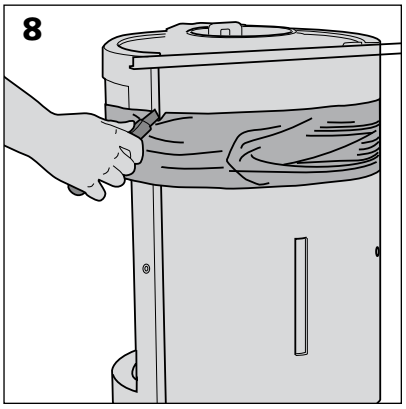

> Remove the side panels

– Disconnect the two panels by unscrewing one of the two screws under the upper part of the panels [photo 5]

– Unscrew the 4 screws halfway up using a size 10 spanner.

> Carefully cut the plastic film holding the doors. Do not tear this film off ! One of the ends of this film is stuck between the solid door and the body of the stove. Unlock and open the door using the cold grip to release it [photo 8].

> Retirer les parements latéraux

– désolidariser les 2 parements en dévissant l'une des 2 vis situées sous la partie supérieure des parements [photo 5]

– dévisser les 4 vis situées à mi-hauteur grâce à une clé de 10

> Couper avec précaution le film plastique qui maintient les portes [photo 8]. Ne pas arracher le film ! Une des extrémités de ce film est coincée entre la porte pleine et le corps du foyer. Déverrouiller et ouvrir la porte à l'aide de la main froide pour le décoincer.

Removing the exterior parts of the stove

Démontage des pièces extérieures du foyer

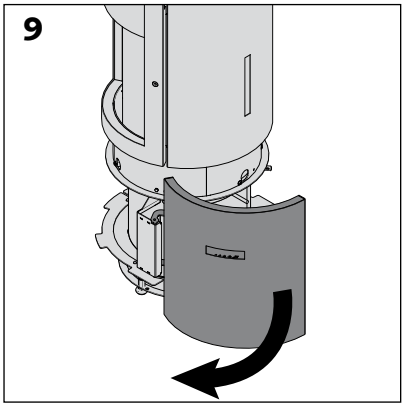

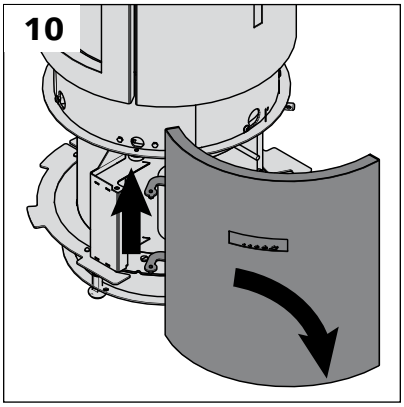

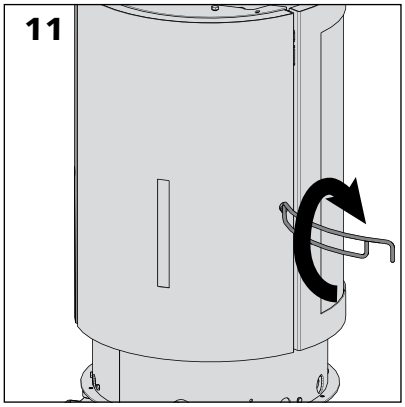

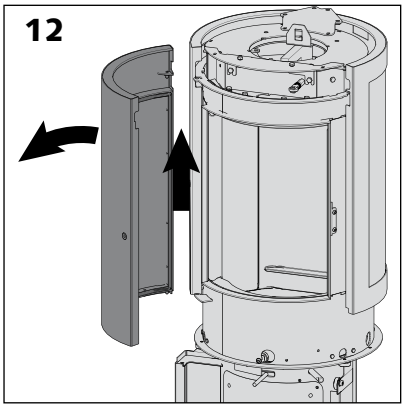

> Remove the ash pan:
open the ash pan door [photo 9] and take it out by lifting it off its hinges [photo 10].

> Remove the doors:
half open them gently [photo 11], lift them off their hinges and slide them to the left [photo 12].

> Retirer le portillon cendrier:
ouvrir le portillon cendrier [photo 9]et le retirer en le dégageant de ses gonds [photo 10].

> Retirer les portes: les entrouvrir légèrement [photo 11], les soulever pour les sortir de leurs gonds puis les pousser vers la gauche [photo 12].

Content of the combustion chamber

Contenu de la chambre de combustion

Checking the contents of the combustion chamber [photo 1]

You will find:

– spray paint for touching up [photo 1/a]

– cold grip to handle the door and the valve [photo 1/b]

– 2 rotation stops and 2 M5x6 screws [photo 1/c]

– a sealing plate and 2 M5x8 screws [photo 1/d]

– installation instructions

– instructions for use

Vérification du contenu de la chambre de combustion [photo 1]

Vous trouverez:

– une bombe de peinture pour retouches [photo 1a]

– une poignée "main froide" pour manipuler la porte et le registre [photo 1b]

– 2 butées de rotation et 2 vis M5 x 6 [photo 1c]

– une plaque d'obturation et 2 vis M5 x 8 [photo 1d]

– notice d'installation

– notice mode d'emploi

Optional disassembly of the internal stove pieces (to lighten the load)

Démontage facultatif des pièces intérieures du foyer (en vue de son allégement)

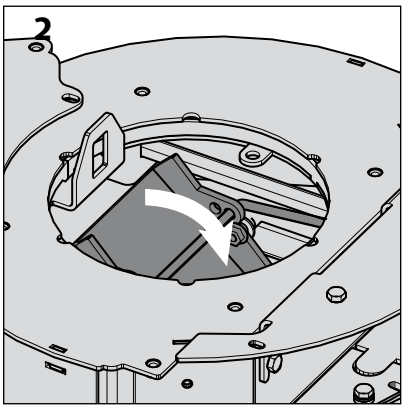

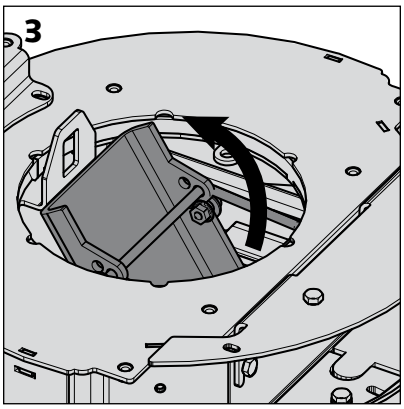

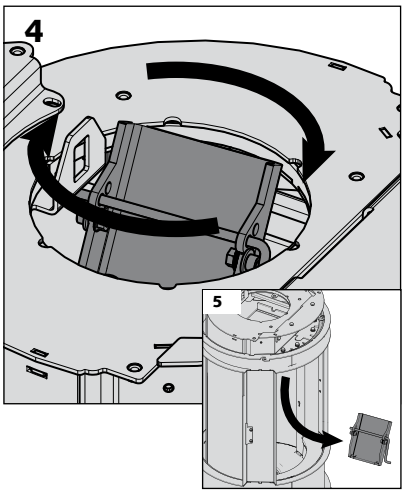

Note!

When you handle symmetrical parts while dismantling, remember to take note of which are the left parts and which are the right ones! It will make re-assembly easier.

Attention!

Lorsque vous manipulez des pièces symétriques pendant le démontage, pensez à bien mémoriser quelles sont les pièces de gauche et celles de droite! Cela vous facilitera le remontage.

Removal of the following parts

> the smoke deflector:
Tilt and gently slide the smoke deflector towards the back [photos 2 and 3]. Turn it clockwise to release the deflector and its control [photo 4]. Let the deflector drop down [photo 5].

Retrait des pièces suivantes

> le déviateur de fumées:
Incliner et glisser légèrement vers l'arrière le déviateur de fumées [photos 2 et 3]. Le faire pivoter dans le sens horlogique pour découpler le déviateur de sa commande [photo 4]. Laisser descendre le déviateur [photo 5].

Final positioning of the stove

Placement définitif du foyer

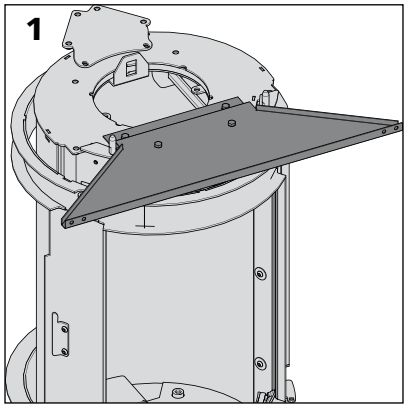

Please note! Do not forget to put the hand-lift truck protection back on before moving the stove!

The stove can now be moved to its final position: tilt the stove onto its front.
Note: remember to put a soft protective cloth between the drum ring and the hand-lift truck.

Attention! Ne pas oublier de remettre la protection transport diable avant de déplacer le foyer!

Le foyer peut maintenant être déplacé vers son emplacement définitif:
basculer le foyer sur la face.
Attention, penser à ajouter un chiffon de protection entre l'anneau de tambour et le diable.

Connection with outside air

Raccordement de l'air extérieur

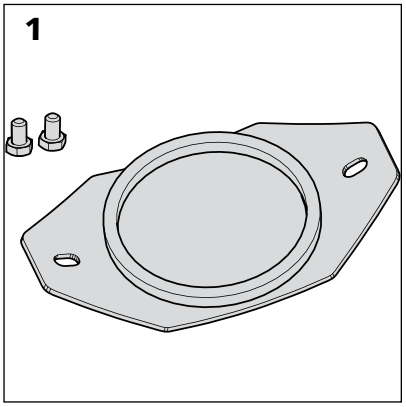

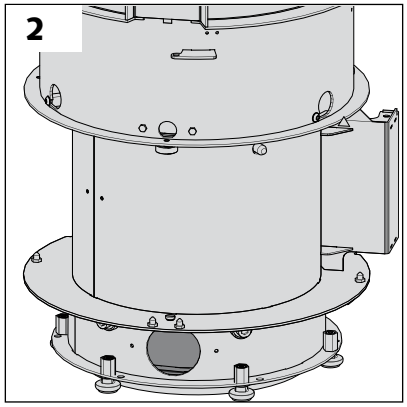

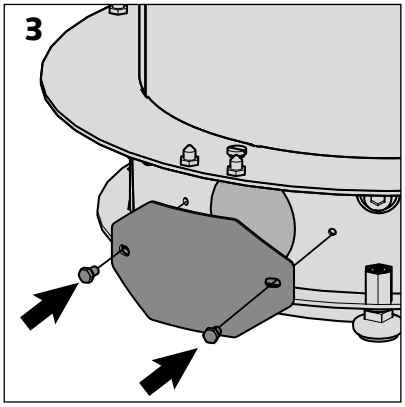

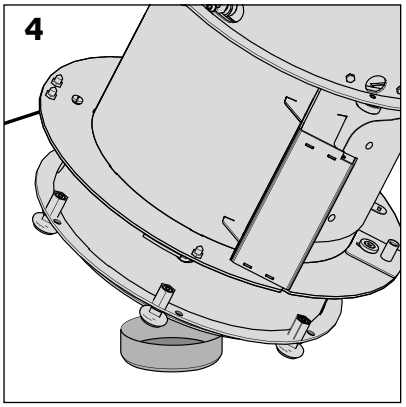

If you are not connecting your stove to the outside air, go to the next section.

If the air connection comes from the ground:

> **Fix the filling plate** (with an 8 mm flat spanner and 2 M5x8 hexagonal head screws) [photos 1 to 4]:
> **Position the stove** over the outside air inlet.
> **Check that the joint is fully airtight** in relation to the floor.

Si vous ne raccordez pas votre foyer à l'air extérieur, passer au chapitre suivant.

Si la connexion d'air vient du sol:

> **Fixer la plaque d'obturation** (à l'aide de la clef plate de 8mm et 2 vis M5x8 tête hexagonale) [photos 1 à 3].
> **Positionner le foyer** au dessus de l'arrivée d'air extérieur [photo 4].
> **Vérifier la bonne étanchéité du joint** par rapport au sol.

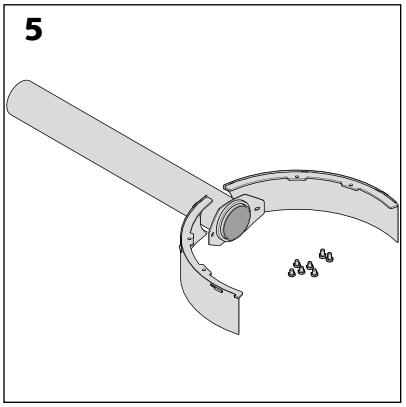

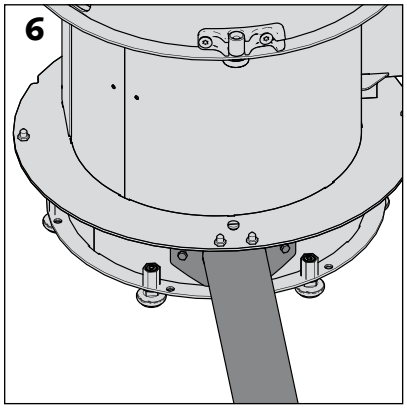

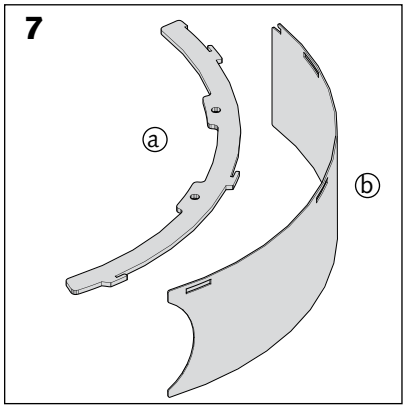

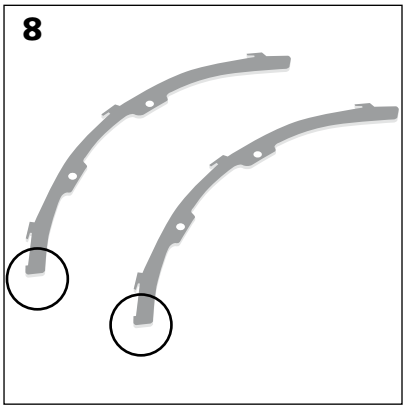

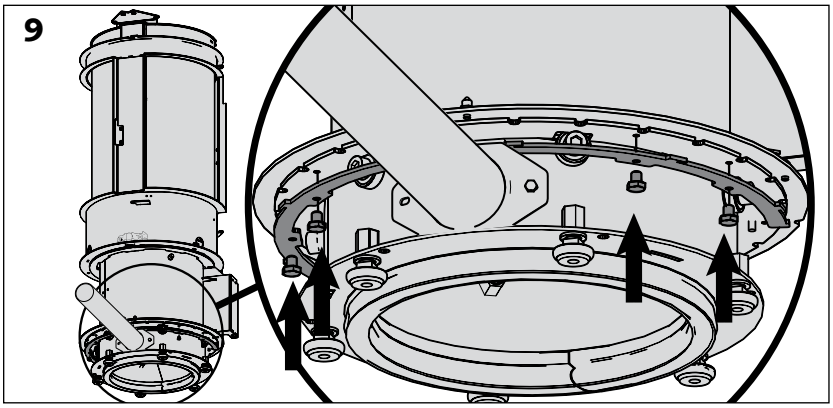

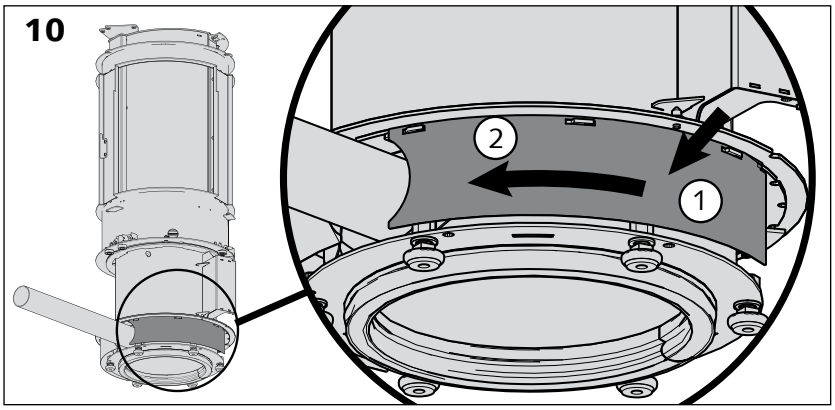

If the air connection comes from the wall:

> **Find the "rear outside air inlet" kit** [photo 5].

> **Make sure the duct is the desired length** bearing in mind the maximum length of the standard Stûv inlet duct is 50 cm. Cut it if necessary.

> Connect the flue to the back of the stove (using 2 M5x6 hexagonal head screws and a size 8 spanner) [photo 6].

> **Fix the 2 masking supports** [photo 7a]
– Position the supports so that the additional piece is at the front of the stove.

– Fix the 2 supports (using the 4 M5x6 hexagonal head screws and a size 8 spanner) [photo 9].

> **Clip on the 2 masking pieces** [photo 7b] to their supports and check that they are firmly in place [photo 10].

Si la connexion d'air vient du mur:

> **Prendre le kit "adduction d'air extérieur par l'arrière"** [photo 5].

> **S'assurer que le conduit ait la longueur voulue** sachant que la longueur maximum du conduit d'adduction standard Stûv est de 50 cm. Le recouper si nécessaire.

> **Brancher le conduit** à l'arrière du foyer (à l'aide 2 vis M5x6 tête hexagonale et d'une clef de 8) [photo 6].

> **Fixer les 2 supports des demi - caches** [photo 7 a]
– Positionner les supports de telle sorte que l'appendice [schéma 8] soit situé à l'avant du foyer

– Fixer les 2 supports (à l'aide des 4 vis M5x6 tête hexagonale et d'une clef de 8) [photo 9].

> **Clipser les 2 demi-caches** [photo 7 b] à leur support et vérifier qu'ils sont bien bloqués [photos 10].

Connection with outside air (continuation)

Raccordement de l'air extérieur (suite)

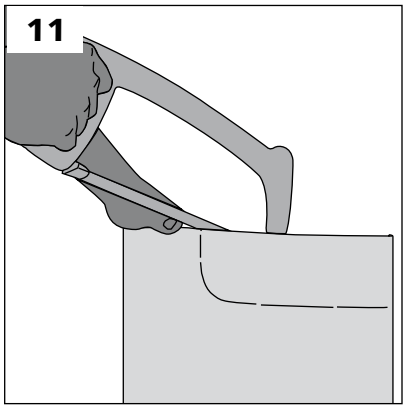

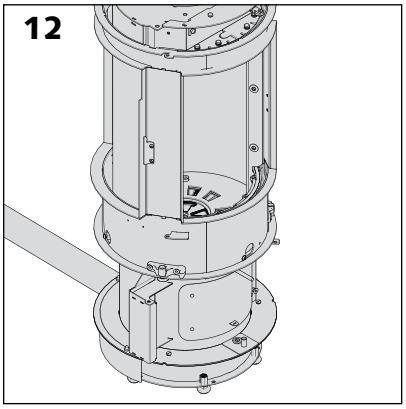

> Prepare the 2 panels by removing the lower pre-cut part (using a metal saw) [photo 11]. Smooth the panel edges with a half-moon file.

> Put the stove in position
[photo 12].

> Préparer les 2 parements en éliminant la partie pré-découpée inférieure (à l'aide d'une scie à métaux) [photo 11]. Ebavurer le parement avec une lime demi-ronde.

> Mettre le foyer en place [photo 12]**.**

Levelling the stove

Mise à niveau du foyer

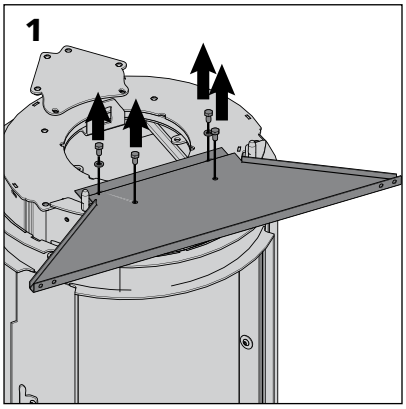

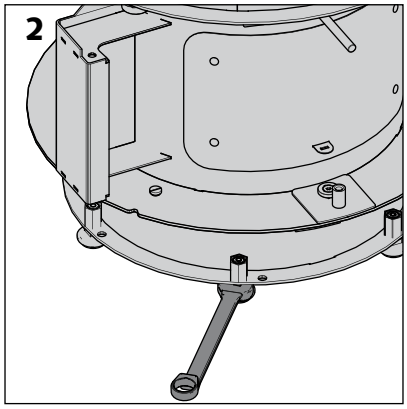

Before you start, make sure that the floor covering is flat and clean.
If the floor covering is not level, you will have to take steps to ensure that the lower joint is perfectly airtight.

> Remove the hand-lift truck protection for the final time [photo 1].

> Level the stove: adjust 3 of the 6 feet (1 of each 2) by turning them clockwise (using a size 13 spanner) [photo 2]. Leave the other 3 feet for the moment.

Please note! Ensure that the joint is properly supported on the ground to ensure air-tightness for outside air intake.

Avant de commencer, assurez-vous que le revêtement de sol soit plat et propre.
Si le revêtement de sol n'est pas régulier, vous devrez prendre les mesures nécessaires afin d'assurer l'étanchéité parfaite au niveau du joint inférieur.

> Enlever définitivement la protection diable [photo 1].

> Mettre le foyer de niveau: règler trois pieds sur les 6 (1 sur 2) en tournant dans le sens horlogique (à l'aide d'une clé 13) [photo 2]. Les trois autres pieds restent en suspend.

Attention! Veillez à ce que le joint soit bien appuyé sur le sol pour assurer l'étanchéité pour l'adduction d'air extérieur.

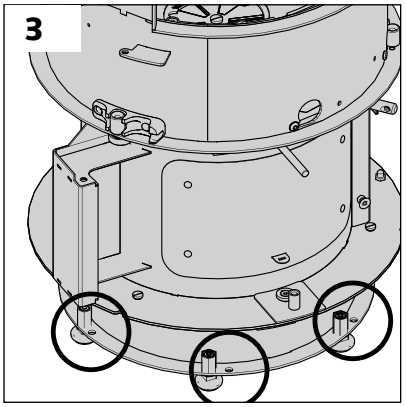

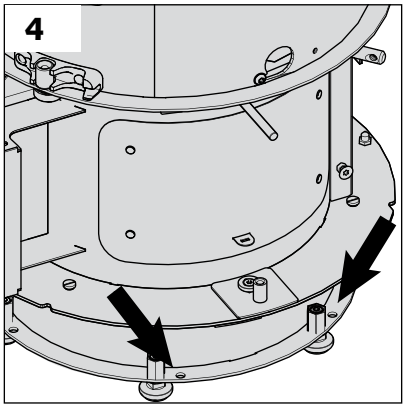

> Adjust the last three feet.

Note! The holes in the lower ring can be used to fix the stove to the floor [photo 3].

Please note: We strongly recommend attaching the Stûv 30-Compact haut stove to the ground. This step ensures the stability of the system.

Chemical or mechanical means may be used for attachment. Attachment with screws, for example, can be carried out using the holes illustrated in diagram 4.

> Régler le trois derniers pieds.

Remarque! Les trous de l'anneau inférieur peuvent être utilisés pour fixer le foyer au sol [photo 3].

Rappel ! Nous conseillons vivement de fixer le foyer Stûv 30-Compact haut au sol. Cette opération garantit la bonne stabilité de l'appareil.

La fixation peut-être chimique ou mécanique. La fixation par vis peut, par exemple, se faire au travers des trous illustrés dans le schéma 4.

Connection to the smoke flue – upper outlet

Raccordement au conduit de fumées - sortie haute

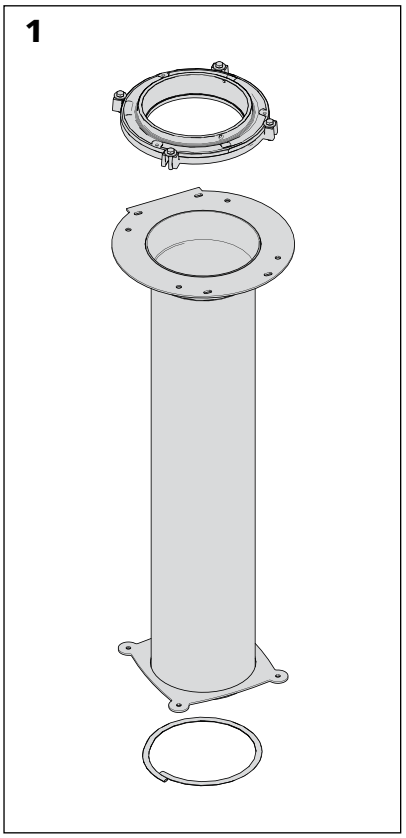

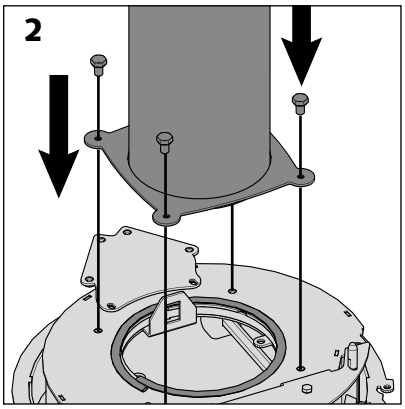

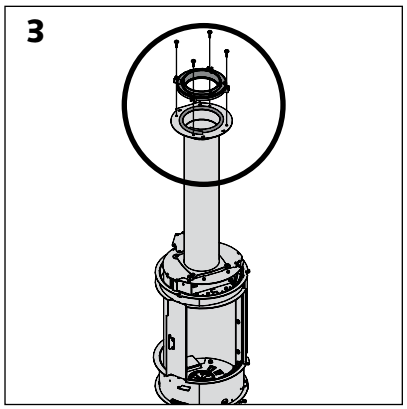

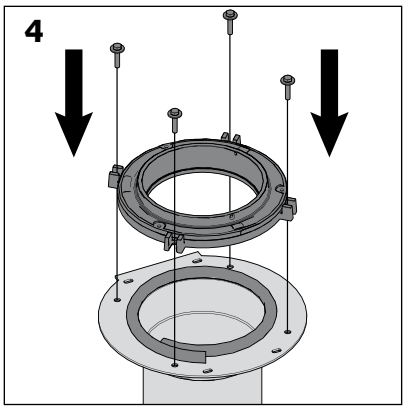

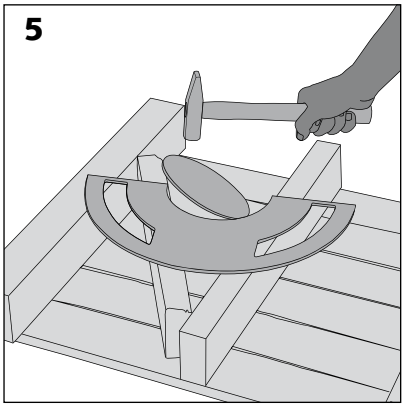

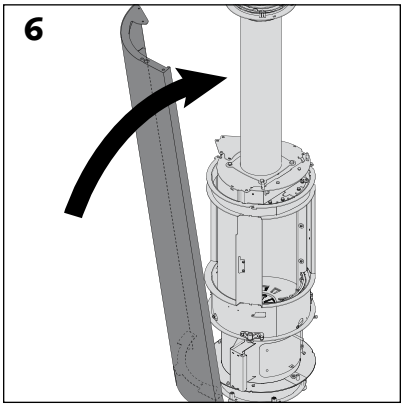

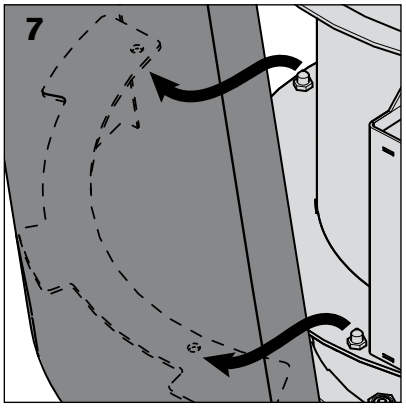

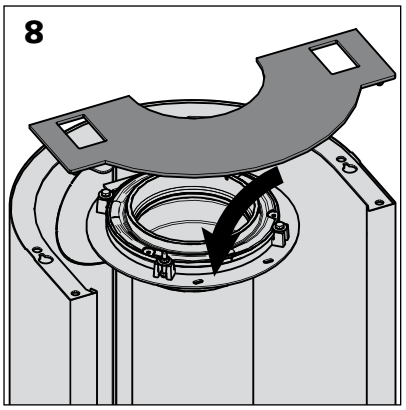

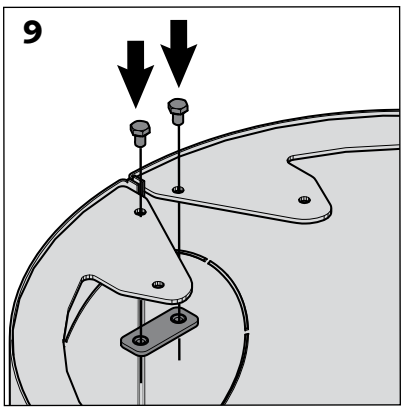

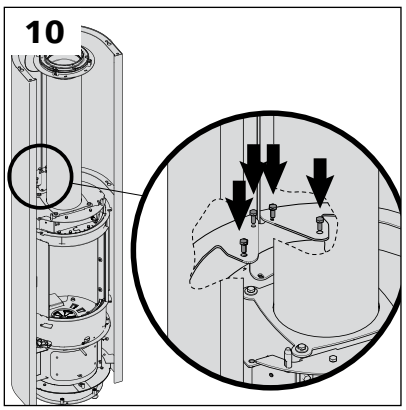

Installation of the accumulation kit + connection to the upper outlet smoke flue

Installation du kit accumulation + raccord au conduit de fumée sortie haute

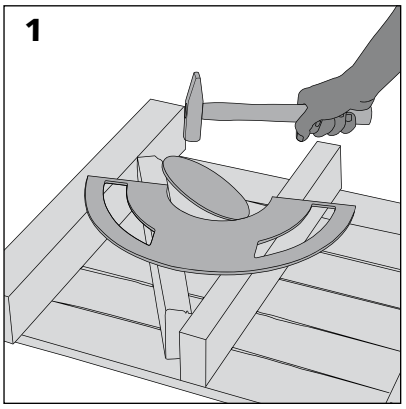

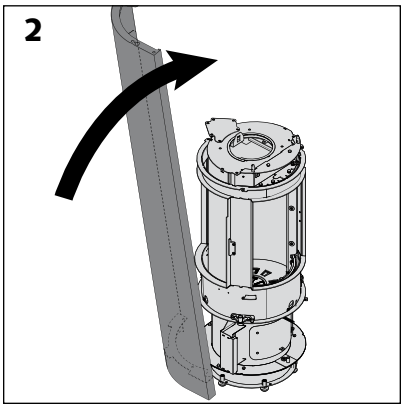

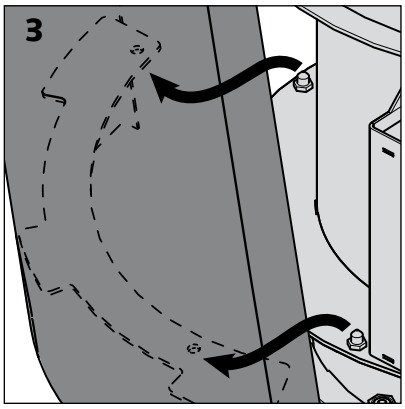

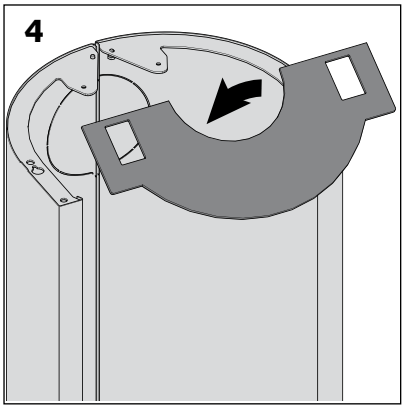

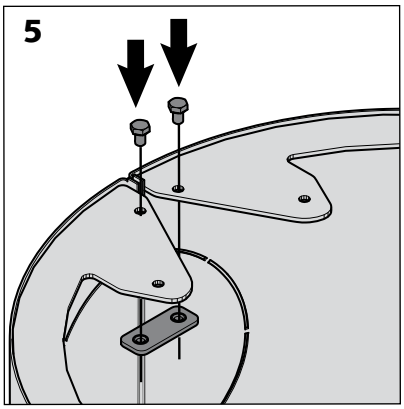

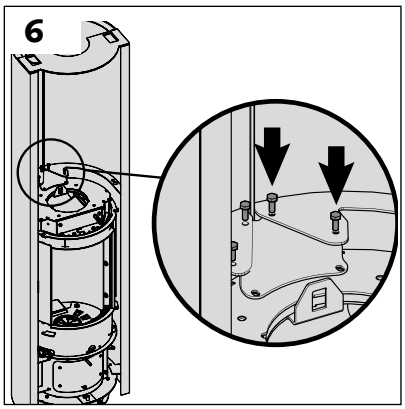

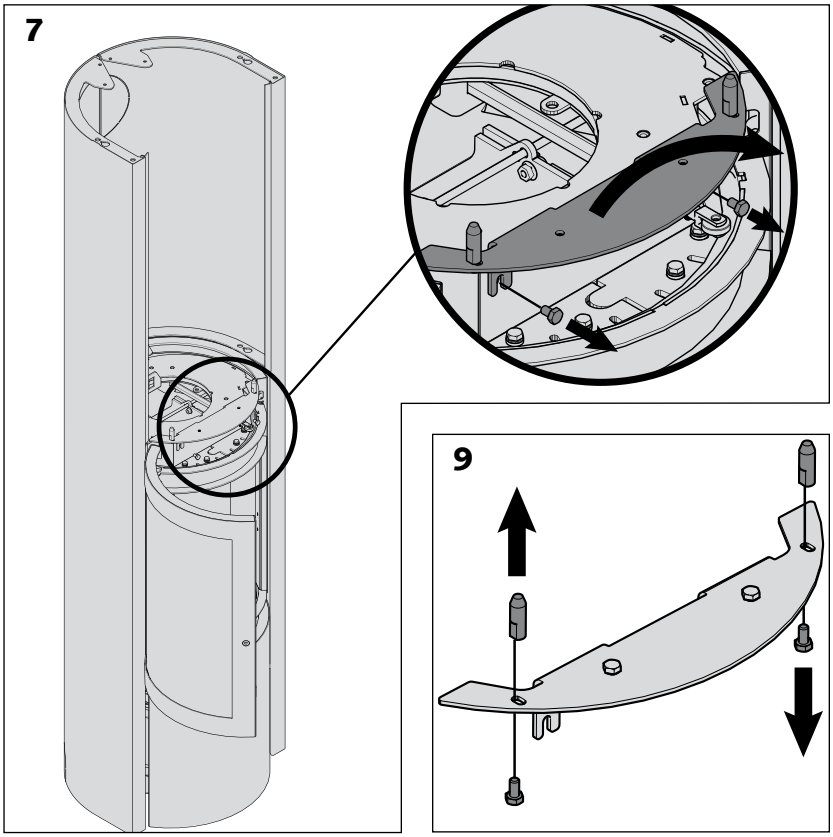

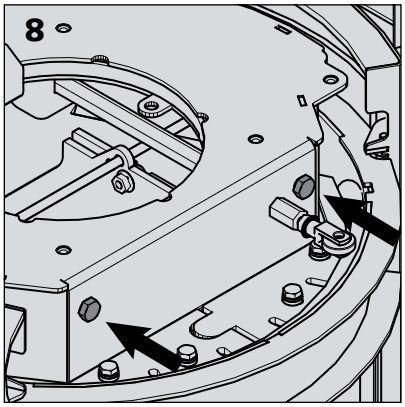

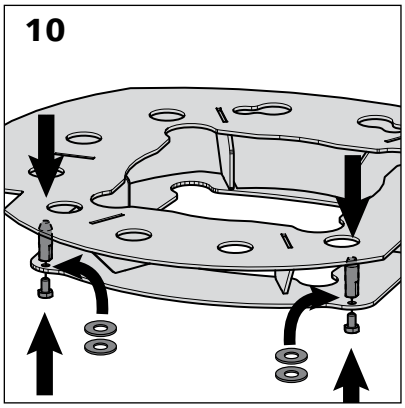

Installation of the accumulation kit + connection to the upper outlet smoke flue (continuation)

Installation du kit accumulation + raccord au conduit de fumée sortie haute (suite)

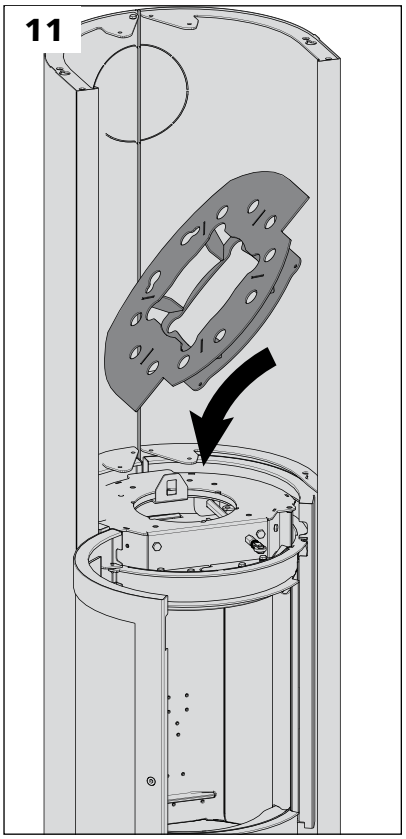

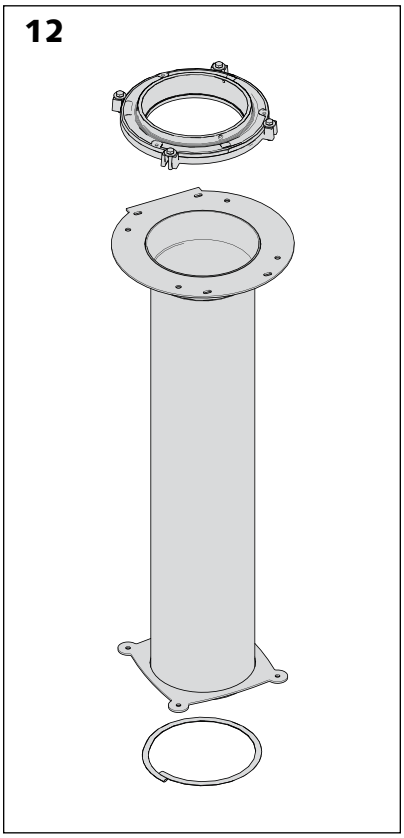

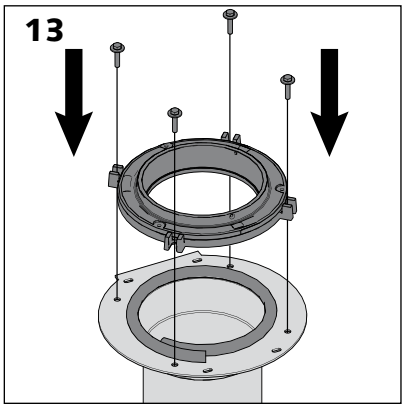

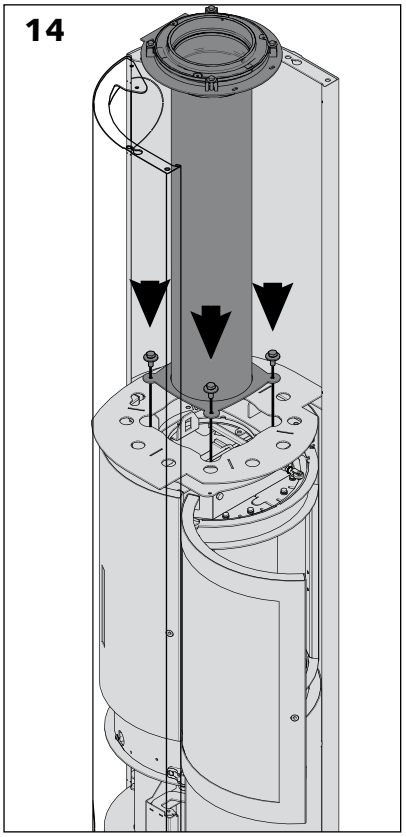

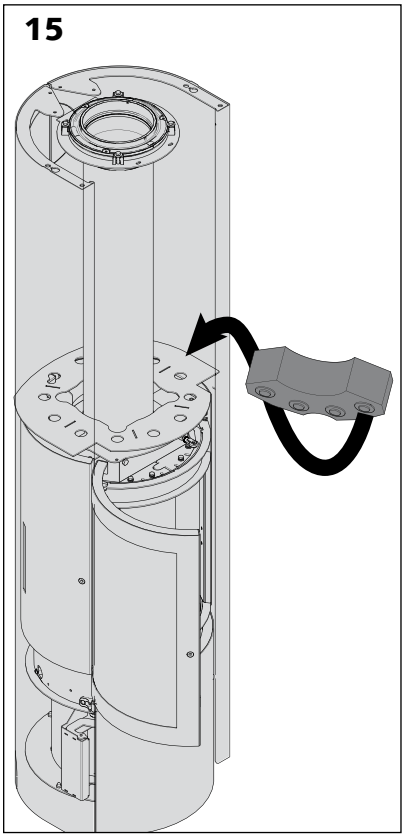

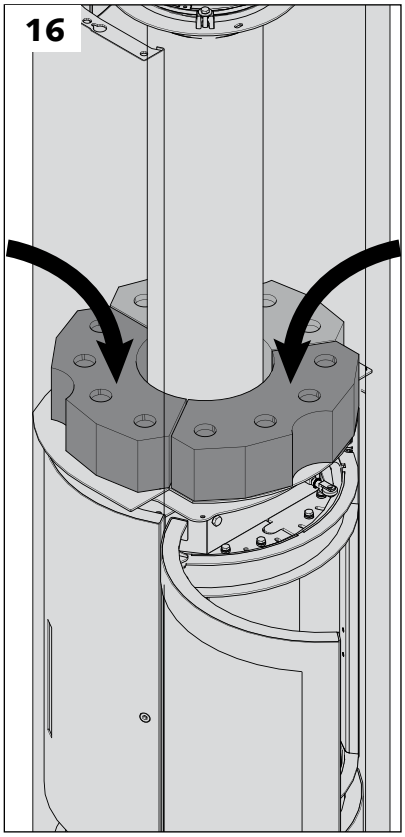

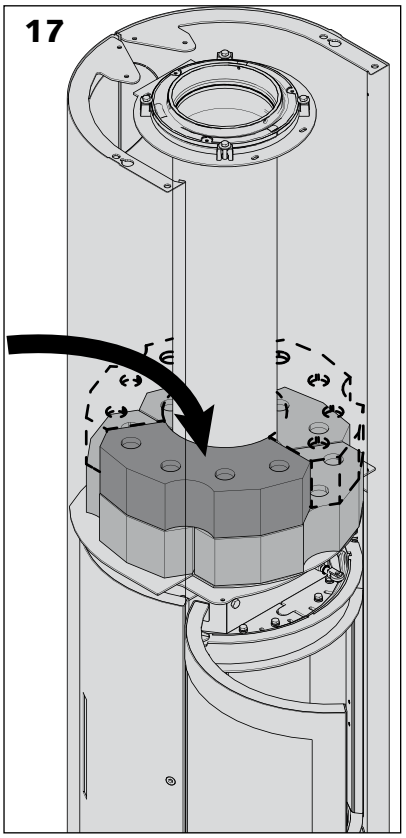

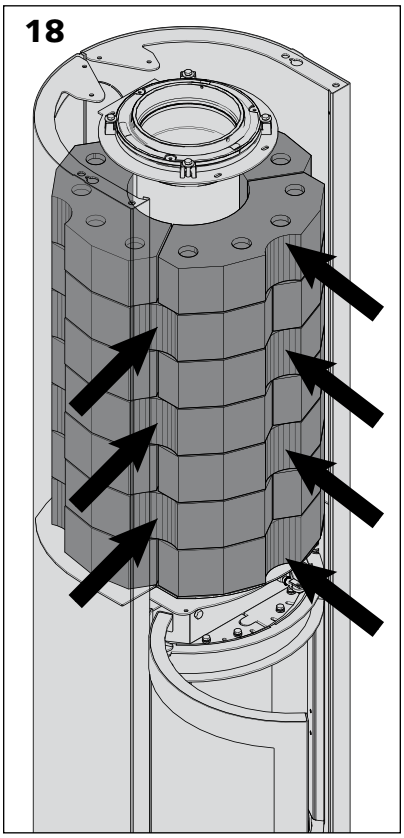

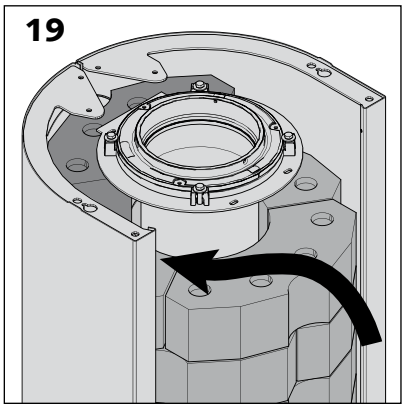

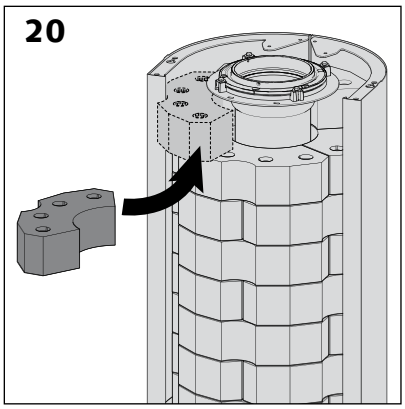

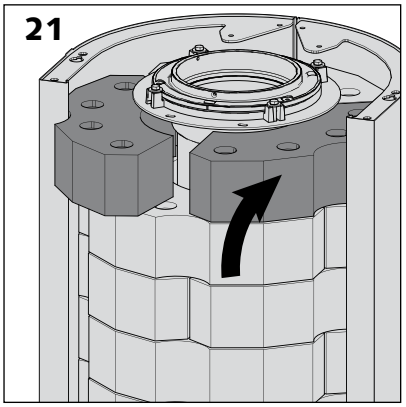

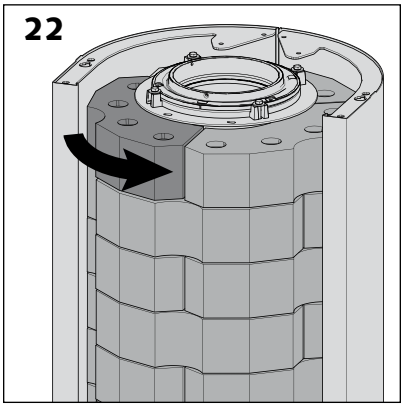

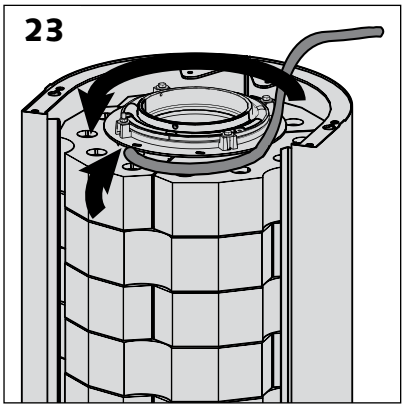

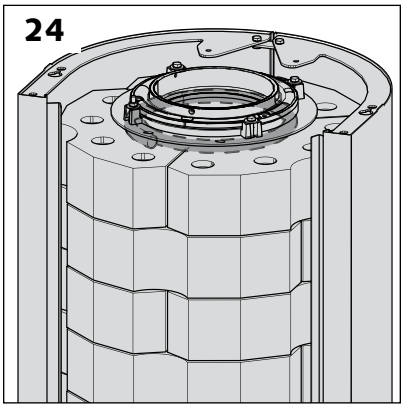

> In the upper outlet, position the seal between the last stones and the cast iron element.

> En sortie haute, placer le joint entre les dernières pierres et la pièce en fonte.

Installation of the accumulation kit + connection to the upper outlet smoke flue (continuation)

Installation du kit accumulation + raccord au conduit de fumée sortie haute (suite)

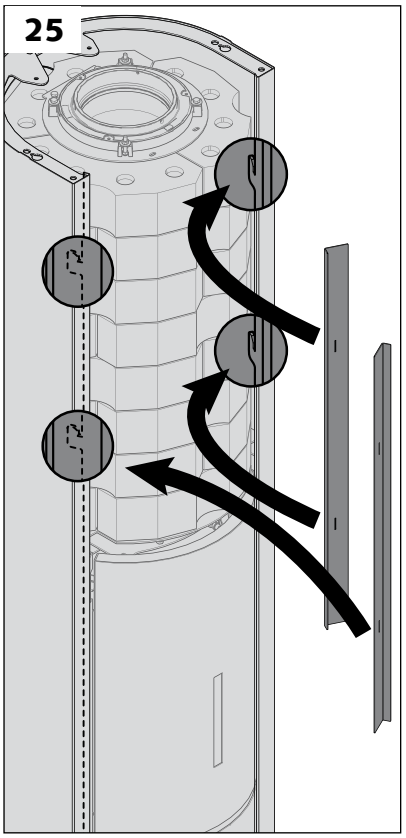

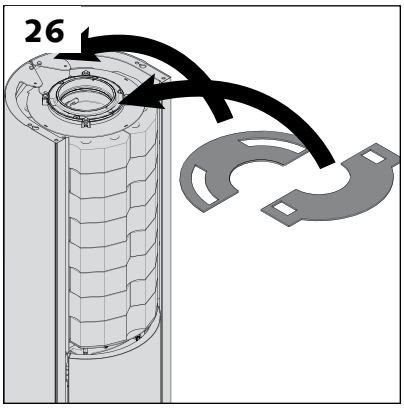

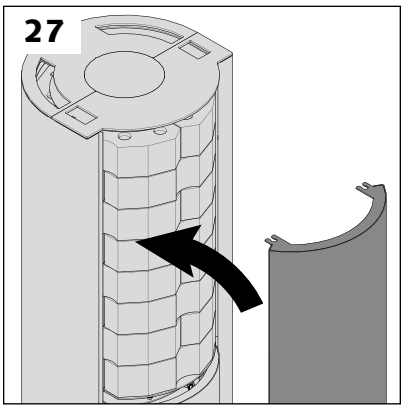

Attachment of the smoke flue

Fixation du conduit de fumées

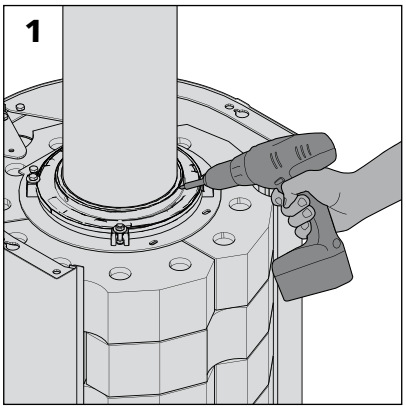

Remarks

If you are going to use a connecting flue that is all one piece, allow play of 2 mm/m in length to allow for expansion.

The smoke outlet can accept ducts of 0.4 to 2.0 mm in thickness.

It is preferable to use the screws supplied by Stûv. If not, make sure that you do not use screws that are too long and will block the rotation system.

Remarques

Dans le cas d'un conduit de raccordement d'une seule pièce, prévoir un jeu de 2 mm/m dans le sens de la longueur pour permettre la dilatation.

La sortie de fumées peut accepter des buses de 0,4 à 2,0 mm d'épaisseur.

Il est préférable d'utiliser les vis fournies par Stûv. Dans le cas contraire, veiller à ne pas utiliser des vis trop longues pour ne pas bloquer le système de rotation.

Directing the stove

Orientation du foyer

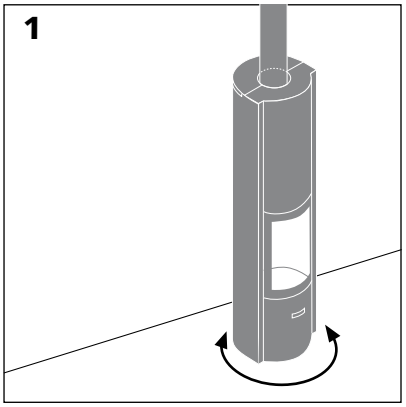

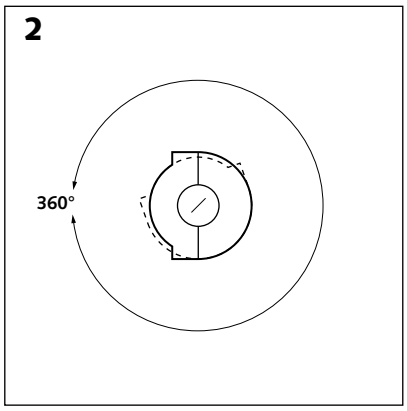

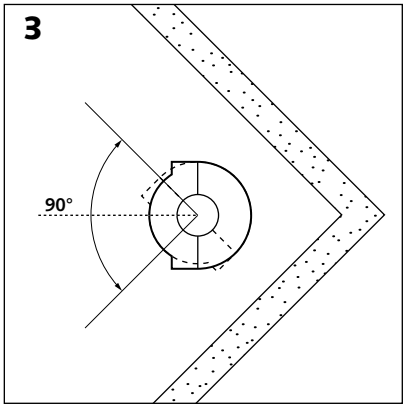

A turning plate means the stove can face in the direction you want the heat to be diffused!

Various possible configurations

You can limit the rotation of the stove to a certain angle using the rotation stops. The choice of rotation angle will depend on your preference, the configuration of the site and the proximity of combustible materials.

The stove's connection (smoke outlet and outside air inlet) will also determine the choice of configuration.

Smoke connection going upwards [diagram 1]

> 360° Rotation: The mechanism allows a complete revolution in both directions [diagram 2].

> 90° Rotation when the stove is placed in a corner [diagram 3].

> 180° Rotation when the stove is placed along a wall [diagram 4].

> 270° Rotation when the stove is placed in front of a corner or a pillar [diagram 5].

Un plateau tournant permet d'orienter le foyer pour diffuser la chaleur où l'on veut!

Plusieurs configurations possibles

Vous avez la possibilité de limiter la rotation du foyer à un angle déterminé grâce aux butées de rotations. Le choix de l'angle de rotation se fera en fonction de vos préférences, de la configuration des lieux et de la proximité de matériaux combustibles.

Les connexion du foyer (sortie de fumées et arrivée d'air extérieur) détermineront aussi le choix de la configuration.

Raccordement de fumée vers le haut [schéma 1]

> Rotation à 360°: le dispositif permet d'effectuer un tour complet dans les 2 sens [schéma 2].

> Rotation 90° quand le foyer est placé dans un coin [schéma 3].

> Rotation 180° quand le foyer est placé le long d'un mur [schéma 4].

> Rotation 270° quand le foyer est placé devant un coin ou un poteau [schéma 5].

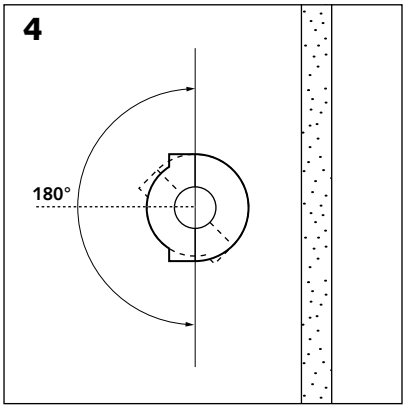

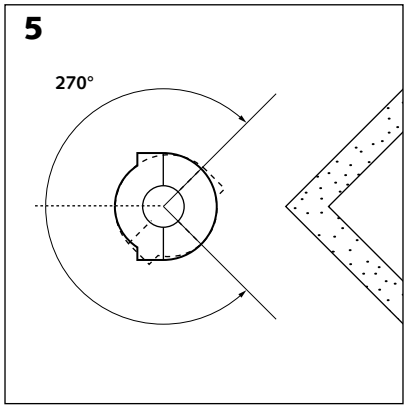

> 180° Rotation when the stove is placed along a wall [diagram 4].

> 270° Rotation when the stove is placed in front of a corner or a pillar [diagram 5].

> Rotation 180° quand le foyer est placé le long d'un mur [schéma 4].

> Rotation 270° quand le foyer est placé devant un coin ou un poteau [schéma 5].

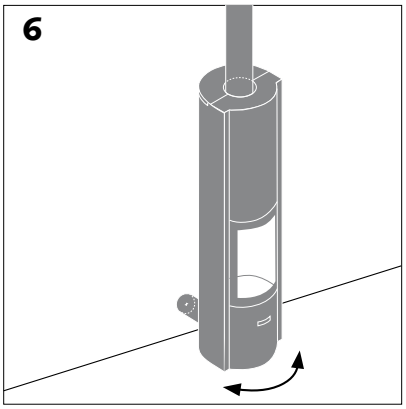

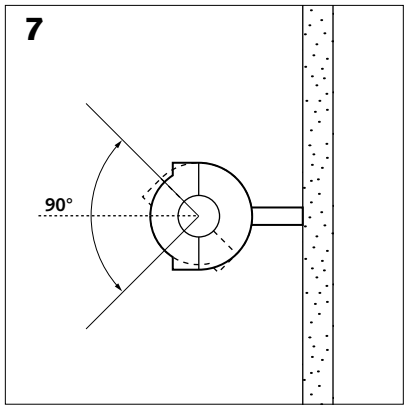

Smoke connection going upwards with outside air inlet at the back [diagram 6]

> 90° Rotation: only configuration possible in this case [diagram 7 and photo 8].

Raccordement de fumées vers le haut avec arrivée d'air extérieur à l'arrière [schéma 6]

> Rotation 90° : seule configuration possible dans ce cas de figure [schéma 7 et photo 8].

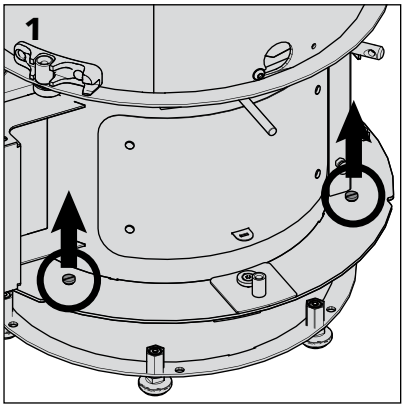

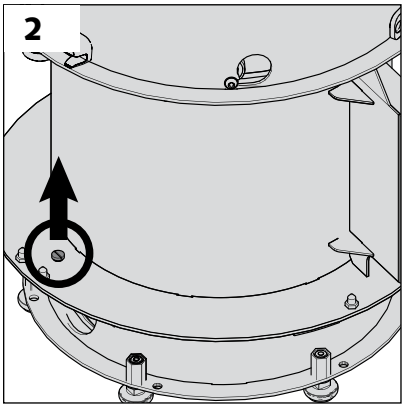

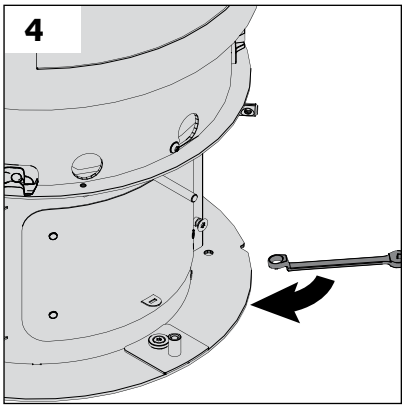

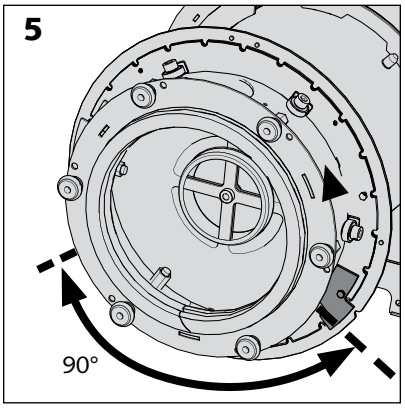

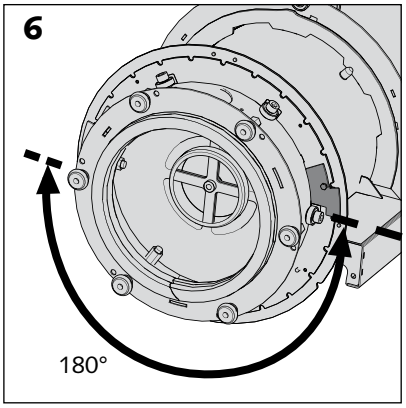

Rotation stop

The rotation stop enables you to choose a maximum angle of rotation to which the stove can turn.

> First of all, choose your configuration for the stove (see previous pages). This will define your maximum angle of rotation.

> Take out the 3 stepped screws with a flat screwdriver (2 screws at the front, 1 screw at the back) [photos 1 and 2].

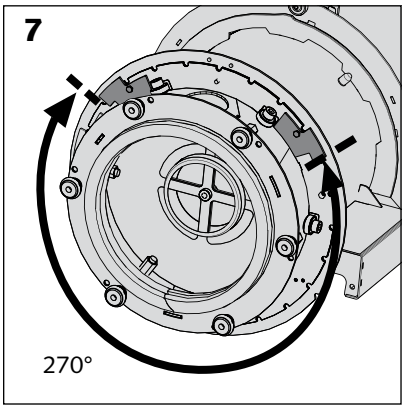

Butée de rotation

La butée de rotation permet de choisir un angle maximal de rotation dans lequel il sera permis d'orienter le foyer.

> **Choisissez tout d'abord comment configurer le foyer** (voir pages précédentes). Cela définira votre angle maximal de rotation.

> Enlever les 3 vis étagées avec un tournevis plat (2 vis à l'avant, 1 vis à l'arrière) [photos 1 et 2].

Please note! Once the 3 stepped screws have been removed, do not under any circumstances move or tilt the stove. This risks damaging the rotation axle of the stove.

> Limit the angle of rotation to 90°, 180° or 270° by fixing the stops [photo 3] (with the M5x6 hexagonal screws) in position:
> for 90° [photo 5]
> for 180° [photo 6]
> for 270° [photo 7]

Please note! Ensure that you fix the stop the right way around (look closely at the photos).

Attention! Une fois les 3 vis étagées retirées, en aucun cas ne déplacer ou basculer le foyer. Cela risque d'abîmer l'axe de rotation du foyer.

> **Limiter l'angle de rotation** à 90°, 180° ou 270° en fixant les butées [photo 3] (avec les vis M5x6 tête hexagonale) suivant la position:
> pour 90° [photo 5]
> pour 180° [photo 6]
> pour 270° [photo 7]

Attention! Veiller à fixer la butée dans le bon sens (regarder attentivement les photos).

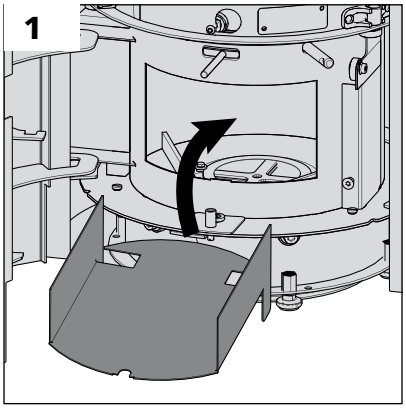

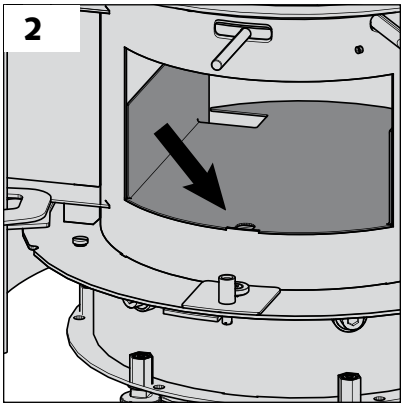

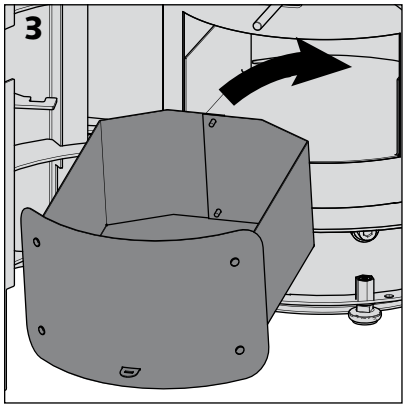

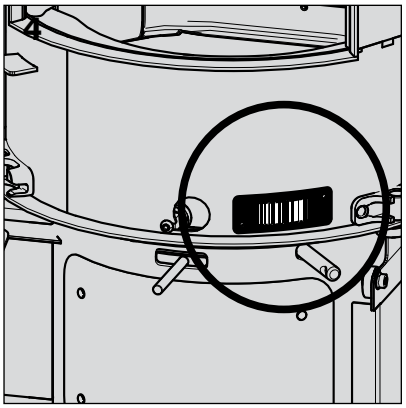

If you have dismantled your stove, re-assemble the following parts:

– the smoke deflector cradle
– the stove hearth holder
– the lower protection strut
– the ash grille
– the back holder
– the lateral holders
– the lateral keys
– the 2 vermiculite deflectors
– the smoke deflector

Follow the reverse of the dismantling steps! (see pages 13 to 18)

Please note! Do not mix up the left and right symmetrical parts.

Put the last parts back in place:

> the ash pan support, insert it right to the back of the stove. Press down at the front of the ash pan support so that it slots properly into place
[photo 1 and 2].

> the ash pan [photo 3],

> the doors; be careful to get the doors the right way around:
– the metal door is positioned above the fascia where the serial number is displayed, at the bottom of the drum [photo 4],

Si vous avez allégé votre foyer, re-monter les pièces suivantes:

– le berceau du déviateur de fumée

– la fonte de la sole foyère

– la traverse protection inférieure

– la grille de décendrage

– la fonte de dos

– les fontes latérales

– les deux clefs latérales

– les 2 déviateurs en vermiculite

– le déviateur de fumées

Suivez le chemin inverse du démontage! (voir pages 13 à 18)

Attention! Ne pas confondre les pièces symétriques de gauche et de droite.

Remettez en place les dernières pièces:

> le support cendrier, l'insérer jusqu'au fond du foyer. Exercer une pression à l'avant du support cendrier pour qu'il soit bien encoché [photo 1 et 2].

> le cendrier [photo 3].

> les portes: attention au sens des portes:
– la porte métallique se positionne au dessus de la face où se situe le numéro de série, dans le bas du tambour [photo 4].

Final assembly

Montage final

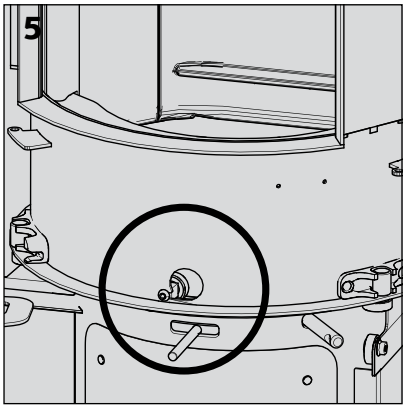

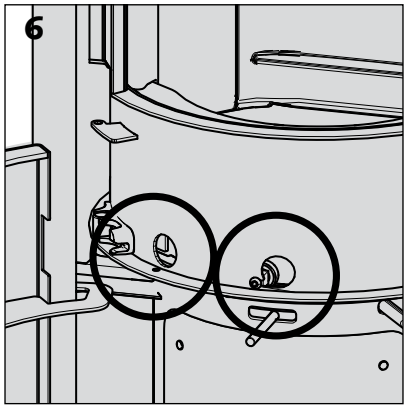

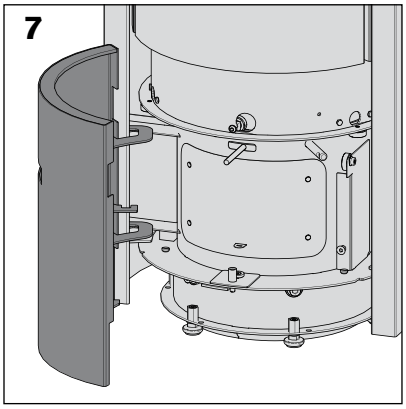

– the strip door is positioned above the fascia with only one hole in it [photo 5],

– the glass door is positioned above the fascia with two holes in it
[photo 6].

> **the ash pan door** [photo 7].

– la porte bandeau se positionne au dessus de la face percée d'un seul trou [photo 5].

– la porte vitrée se positionne au dessus de la face percée de deux trous [photo 6].

> **le portillon du cendrier** [photo 7].

When installation of the stove is complete…

We recommend cleaning the stove between the fixed section and the drum. Dust particles may gather between the two sections. This dust may disrupt the rotation of the drum and cause unpleasant noise. To do this, please follow the steps set out in the usage instructions in the section **"Cleaning between the fixed part of the stove and the drum."**

… test that the stove is working properly.

Before testing, make sure that no items from the installation have been left in the combustion chamber or the bends and turns (spray paint, tube of grease, tools…)

When the fire is lit for the first time, it may give off some smoke and odours: ventilate the room well.

Consult the instructions for use.

Once the stove is installed, give the instructions for use to the user. Complete the guarantee certificate (at the back of the instructions for use) with him/her and recommend that they send it to the manufacturer or the importer.

Lorsque l'installation du foyer est terminée…

Nous conseillons de nettoyer le foyer entre la partie fixe et le tambour.Des particules pourraient être tombées entre les deux parties. Ces poussières pourraient perturber la rotation du tambour et provoquer des bruits désagréables. Pour ce faire, veuillez suivre les étapes décrites dans le mode d'emploi au chapitre "Nettoyage entre la partie fixe du foyer et le tambour".

… effectuer un test de fonctionnement du foyer.

Avant ce test, s'assurer qu'aucun élément relatif à l'installation n'est resté dans la chambre de combustion ou dans les chicanes (bombe de peinture, tube de graisse, outil,...)

Lors du premier feu, certains dégagements de fumées et d'odeurs peuvent se produire: ventiler la pièce abondamment.

Se référer au mode d'emploi.

Une fois le foyer installé, remettre le mode d'emploi à l'utilisateur. Compléter avec lui le certificat de garantie (qui se trouve à la fin du mode d'emploi) et lui recommander de le renvoyer au fabricant ou à l'importateur.

ACCEPTANCE OF WORKS

PLEASE COMPLETE IN BLOCK CAPITALS.

THE PURCHASER

SURNAME .....
FIRST NAME .....
ADDRESS WHERE WORKS WERE CARRIED OUT .....
POST CODE .....
TOWN/PLACE .....
COUNTRY .....

INSTALLATION ENGINEER

COMPANY .....

YOUR STÛV STOVE 30-COMPACT

SERIAL N° .....
DATE OF INSTALLATION .....

FLUE CHARACTERISTICS

HEIGHT OF FLUE .....
DIAMETER OF FLUE.....
TYPE OF FLUE .....

CHECK OF SYSTEM'S SETTINGS

CHECK ON THE VACUITY OF THE FLUE .....
VALIDATION OF DRAUGHT .....
VERIFICATION OF AIR INLET SETTING
(OPEN/CLOSED) .....
.....
CHECK OF THE HUMIDITY OF THE WOOD .....HUMIDITY % ☐ NO WOOD

COMMENTS .....
.....
.....

SAFETY GUIDELINES

The use of this system has to comply with the installer's recommendations and the manufacturer's instructions which are set out in the directions for use issued to the customer with the invoice and this confirmation of acceptance.

The efficiency and longevity of the system depend directly on the quality of wood used: it is essential that wood with humidity of less than 18% or reconstituted wood briquettes are used. Green wood with drying-out time of less than 24 months cannot be used (more information in the "fuels" section on pages 8 and 9 of the directions for use).

THE INSTALLATION ENGINEER (name written out in full and signature).....

THE CUSTOMER (name written out in full and signature) .....

☐ Directions for use of the system issued to customer / ☐ Information sheet on lighting the stove issued to the customer

RÉCEPTION DES TRAVAUX

À REMPLIR EN MAJUSCULES S.V.P.

L'ACQUÉREUR

NOM .....
PRÉNOM .....
ADRESSE DES TRAVAUX.....
CODE POSTAL .....
LOCALITÉ .....
PAYS .....

L'INSTALLATEUR

SOCIÉTÉ .....

VOTRE FOYER STÛV 30-COMPACT

N° DE SÉRIE .....
DATE DE L'INSTALLATION .....

CARACTÉRISTIQUES DU CONDUIT

HAUTEUR DU CONDUIT .....
DIAMÈTRE DU CONDUIT .....
TYPE DE CONDUIT .....

CONTRÔLE DES RÉGLAGES DE L'APPAREIL

CONTRÔLE DE LA VACUITÉ DU CONDUIT .....
VALIDATION DU TIRAGE .....
VÉRIFICATION DU RÉGLAGE D'ADMISSION D'AIR
(OUVERT/FERMÉ) .....
.....
CONTRÔLE DE L'HYGROMÉTRIE DU BOIS ..... HR % ☐ PAS DE BOIS

REMARQUES .....
.....
.....

CONSIGNES DE SECURITE

L'utilisation de cet appareil doit être conforme aux recommandations de l'installateur et aux consignes du fabricant figurant dans la notice d'utilisation remise au client avec la facture et le présent P.V. de réception.

Le rendement et la longévité de l'appareil seront directement liés a la qualité du bois utilisé : il est impératif de toujours utiliser du bois dont l'hygrométrie est inférieur à 18%(*) ou des briquettes de bois reconstituées. L'utilisation d'un bois "vert", bois dont le temps de séchage est de moins de 24 mois, est proscrite (plus d'infos chapitre "les combustibles" pages 8 et 9 du mode d'emploi).

En France, le ramonage est obligatoire deux fois par an (attestation obligatoire).

L'INSTALLATEUR (nom en toutes lettres et signature) .....

LE CLIENT (nom en toutes lettres et signature) .....

☐ notice d'utilisation de l'appareil remise au client / ☐ fiche conseil d'allumage remise au client

* www.nfboisdechauffage.org

Exclusive importer for North America:

Stûv America inc.
34 Boulevard de l'Aéroport, J2L 1S6
Bromont, QC,Canada
+1 866 487 7888
www.stuvamerica.com
info@stuvamerica.com

Stûv fireplaces are design and made in Belgium by:

Stûv sa/nv lrue Jules Borbouse 4 lB-5170 Bois-de-Villers
www.stuv.com

2017

Importateur exclusif pour l'Amérique du nord :

Stûv America inc.
34 Boulevard de l'Aéroport, J2L 1S6
Bromont, QC,Canada
+1 866 487 7888
www.stuvamerica.com
info@stuvamerica.com

Les foyers Stûv sont conçus et fabriqués en Belgique par :

Stûv sa/nv lrue Jules Borbouse 4 lB-5170 Bois-de-Villers
www.stuv.com