Stûv 6–in
Fiche technique

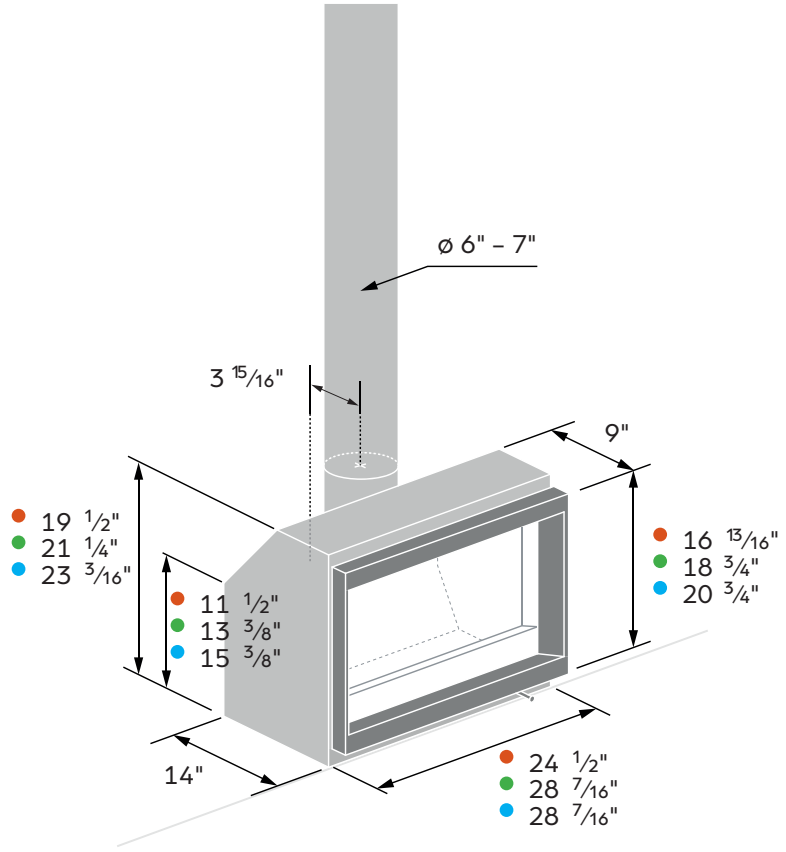

AVANTAGES

Puissance de chauffe adaptée aux plus petits espaces

•

Précision d'assemblage

•

Calibrage automatique de l'entrée d'air de combustion

•

Génère peu de cendres

•

Simple à allumer

•

Convient à tous les âtres de maçonnerie

•

Performance environnementale

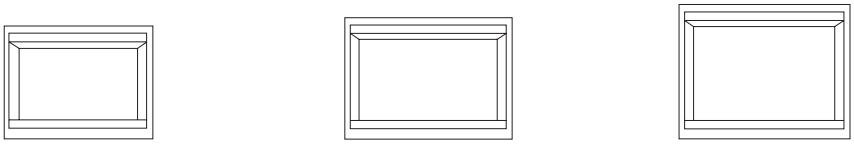

Format	● **66x50**	● **76x55**	● **76x60**
Certification	EPA | CSA B415 ULC S628 | UL 1482–7	EPA | CSA B415 ULC S628 | UL 1482–7	EPA | CSA B415 ULC S628 | UL 1482–7
Efficacité (EPA)	68,4%	67,85%	68,3%
Longueur max. des bûches	16"	20"	20"
Puissance maximale*	49 000 BTU/h	58 000 BTU/h	64 000 BTU/h
Puissance EPA*	17 121 BTU/h	22 134 BTU/h	23 388 BTU/h
Puissance nominale*	34 000 BTU/h	39 000 BTU/h	44 000 BTU/h
Superficie de chauffage	1 000 pi^2	1 300 pi^2	1 400 pi^2
Chambre de combustion	1.08 pi^3	1.55 pi^3	1.58 pi^3
Émission de particules	1,93 g/h	1,86 g/h	1,89 g/h
Poids	165 lb	190 lb	200 lb
Raccordement air extérieur	ø 4"	ø 4"	ø 4"
Protection sol	36 9/16" x 16 1/8"	40 1/2" x 16 1/8"	40 1/2" x 16 1/8"
Largeur de la vitre	20 9/16"	24 1/2"	24 1/2"
Hauteur de la vitre	12 1/16"	14 1/16"	16"

Dimensions à titre indicatif seulement. Pour plus de détails, voir les notices d'installation.
*Pour de plus amples renseignements sur les puissances, consultez : https://stuvamerica.com/fr/inspirations/conseils-techniques/puissance-btu/

CADRES DE FINITION

ACCESSOIRE OBLIGATOIRE

Faire un choix entre :

			66X50	76X55	76X60
FIN	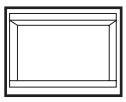	Largeur	26"	29 15/16"	29 15/16"
		Hauteur	19 11/16"	21 11/16"	23 5/8"
APPLIQUÉ 2″	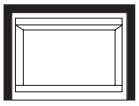	Largeur	29 3/8"	33 5/16"	33 5/16"
		Hauteur	21 3/8"	23 3/8"	25 5/16"
APPLIQUÉ 4″	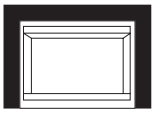	Largeur	33 5/16"	37 1/4"	37 1/4"
		Hauteur	23 3/8"	25 5/16"	27 5/16"
APPLIQUÉ 6″		Largeur	37 1/4"	41 3/16"	41 3/16"
		Hauteur	25 5/16"	27 5/16"	29 1/4"

Dimensions à titre indicatif seulement. Pour plus de détails, voir les notices d'installation.

COULEUR DISPONIBLE

Noir mat – STOVE BRIGHT 6304