TEST REPORT

TEST OF A NON-CATALYTIC WOOD HEATER FOR EMISSIONS AND EFFICIENCY

PER EPA METHODS 28R, ASTM E2515, ASTM E2780 & ALT-154, MAY 2015

Client:
STUV AMERICA
34 boul. de l'aéroport,
Bromont J2L 1S6

Model name: STÛV 6 IN 66x50 (26) / STÛV 6 H 66x50 (26)

Attention: Rafael Sanchez

TESTED BY:
Services Polytests inc.
695-B Gaudette
St-Jean-sur-Richelieu, QC, J3B 7S7

TEST DATES: March 3rd & 4th 2026
REPORT DATE: March 12th 2026
Revision1: May 25th 2026
Project number: PI-20340

All services undertaken are subject to the following general policy: Reports are submitted for exclusive use of the clients to whom they are addressed. This document may not be reproduced except in its entirety without the written permission from Services Polytests Services Polytests have not been involved in any R&D design consulting regarding this unit as requested by the NSPS. Results only apply to samples submitted to test.

Tested:
Maxime Martin

written by:
Danick Power, P. Eng

Verified by third party certifier (PFS):

SUMMARY

1 Introduction 4
1.1 General 4
1.2 Test unit information 4
1.3 Results 5
1.4 Pretest information 5
2 Summary of test results 5
2.1 Emissions 5
2.2 Weighted average calculation 5
2.3 Test facility conditions 6
2.4 Fuel qualities 6
2.5 Dilution tunnel flow rate measurements and sampling data (ASTM E2515) 6
2.6 Dilution tunnel dual train precision 7
2.7 General summary of results 7
2.8 Blank sampling flow rate 7
3 Process description 8
3.1 Discussion 8
3.2 Unit dimensions 8
3.3 Air supply system 9
3.4 operation during test 10
3.5 Start-up operation 10
3.6 Sampling locations 10
3.7 Drawings 10
3.8 Emissions efficiency testing equipment list 10
4 Sampling methods 10
4.1 Particulate sampling 10
5 Quality assurance 11
5.1 Instrument calibration 11
5.1.1 Gas meters 11
5.1.2 SCALES 11
5.1.3 Gas analyzers 11
5.2 Test method procedures 11
5.2.1 Leak check procedures 11
5.2.2 Tunnel velocity flow measurement 11
5.2.3 Pm sampling proportionality (ASTM E2515) 11
5.2.4 Temperature sensor calibration 11

Revision list:

Revision1: May 25th 2026: update names for: STÛV 6 IN 66x50 (26) / STÛV 6 H 66x50 (26).

List of appendixes

APPENDIX 1: Raw data, forms and results

APPENDIX 2: Proportionality results

APPENDIX 3: Calibration data

APPENDIX 4: Unit pre burn

APPENDIX 5: Participants

APPENDIX 6: Drawings and specifications

APPENDIX 7: Operator's manual

APPENDIX 8: Photographs of test set up

APPENDIX 9: Test load photographs

APPENDIX 10: Laboratory Operating Procedures

APPENDIX 11: Sample calculations

APPENDIX 12: Volume calculations

APPENDIX 13: Operating instruction

APPENDIX 14: Drawing Air flow pattern

APPENDIX 15: 30-day notice, WHA, other

1 INTRODUCTION

1.1 GENERAL

Laboratory

- Location: Services Polytests Inc., 695-B Gaudette St-Jean-sur-Richelieu QC, Canada J3B 7S7
- Elevation: 100 feet above sea level

Test program

- Purpose: unit qualification NSPS 2020
- Test dates: March 3rd & 4th 2026
- Test methods used:
    - Particulate emissions: ASTM E2780-10; ASTM E2515-11 methods 28R as referred into 40 CFR Part 60 Subpart AAA
    - Efficiency: CSA B415.1-10
    - ALT-154 for weighting filters in pair.

1.2 TEST UNIT INFORMATION

General

- Manufacturer: STUV AMERICA
- Product type: non-catalytic single burn rate wood heater (insert)
- Combustion system: no combustion air control, single burn rate wood heater
- Unit tested: STÛV 6 IN 66x50 (26)
- Vent: 6-inch single wall pipe

Particularities

- STÛV 6 IN 66x50 (26), Insert heater
- STÛV 6 H 66x50 (26)., same heater only esthetic difference for installation as a free-standing stove

1.3 RESULTS

Emission results obtained

- Weighted Average Emissions Rate: 1,8 g/hr
- Weighted Average Overall Efficiency: 67 %

Conformity: NSPS Phase 2020, CSA B-415.1-22

1.4 PRETEST INFORMATION

- Unit condition: The unit was received by carrier in good condition in February 2026. The 50hrs of aging was done by the Laboratory at medium burn rate. Fuel: BC FIR (Douglas fir) between 19% and 25%. (All data in Appendix 4). No preliminary test has been done on this appliance by the laboratory.

Set up

- Venting system type: 6-inch steel pipe and insulated chimney
- System height from floor: 15 feet
- Particularities: none

2 SUMMARY OF TEST RESULTS

2.1 EMISSIONS

Run Number	Test Date (YYYY-MM-DD)	Emission Rate (g/hr)	Burn Rate (kg/hr)	1st hour Emission Rate (g/hr)	CSA B415.1 CO emission Gr/hr	CSA B415.1 emission Gr/Mj	Heat output (BTU/HR)	(OHE) % HHV
1	2026-03-03	1,72	1,496	2,93	96,81	0,09	19 089	67,89%
2	2026-03-04	1,84	1,536	3,16	102,55	0,09	19 316	66,92%

2.2 WEIGHTED AVERAGE CALCULATION

Test No.	Burn Rate (Kg/hr)	(E) Ave. Emission Rate g/hr	(OHE) % HHV	Heat Output (BTU/HR)	CSA B415.1 CO emission g/min
1	1,496	1,72	67,9%	19 089	1,6
2	1,536	1,84	66,9%	19 316	1,7
Weighted particulate emission average of 2 test runs: 1,8 grams per hour.					
Weighted average HHV efficiency of 2 test runs: 67 %.					
Average Co 1,7 gr/min					

2.3 TEST FACILITY CONDITIONS

Run Number	Room Temperature		Barometric pressure		Relative humidity		Air Velocity	
	Before (F)	After (F)	Before (in.Hg)	After (in.Hg)	Before (%)	After (%)	Before (ft/min)	After (ft/min)
1	72	72	29,796	29,766	23,1	21,4	0	0
2	72	72	29,884	29,884	19,7	21,8	0	0

2.4 FUEL QUALITIES

Run Number	Pre-test Load			Test Load						
	Loading Weight Wet Basis (lbs)	Moisture Content Dry Basis (%)	Coal bed Weight (lbs)	Weight Wet Basis (lbs)	Density Wet Basis (lbs/cuft)	Moisture Content Dry Basis (%)	Piece Length (in.)	Number of 2X4's	Number of 4x4's	Number of Spacers
1	7,58	20,25	1,7	7,02	6,500	20,50	14,625	3	0	10
2	7,62	20,46	1,7	6,97	6,454	19,93	14,625	3	0	10

2.5 DILUTION TUNNEL FLOW RATE MEASUREMENTS AND SAMPLING DATA (ASTM E2515)

Average dilution tunnel measurements				Sample Data			
Run Number	Burn Rate (Min)	Tunnel Velocity (ft/min))	Total Temperatures (°R)	Volume sampled (DSCF)		Particulate catch (mg)	
				1	2	1	2
1	106	977,21	563,74	20,068	20,374	3,40	3,20
2	103	931,73	554,07	19,414	19,642	3,50	3,50

2.6 DILUTION TUNNEL DUAL TRAIN PRECISION

Run Number	*Sample Ratio*		*Total Emission (g)*			
	Train 1	*Train 2*	*Train 1*	*Train 2*	*% Deviation*	Deviation g/kg
1	925,55	911,65	3,15	2,92	3,81%	0,087
2	905,03	894,52	3,17	3,13	0,60%	0,014

2.7 GENERAL SUMMARY OF RESULTS

Run Number	*Burn Rate (kg/hr)*	*Average Surface Temperature (F)*	*Change in surface Temperature (F)*	*Initial Draft (in. H2O)*	*static pressure tunnel (in. H2O) neg.*	*Primary Air Setting*	*Run Time (min)*
1	1,496	513,28	-76,6	0,107	-0,159	fix	106
2	1,536	497,28	-98,2	0,098	-0,148	fix	103

2.8 BLANK SAMPLING FLOW RATE

Run Number	Initial flow rate blank sampling (cuft/min)	Average flow rate blank sampling (cuft/min)
1	0,19	0,19
2	0,19	0,19

3 PROCESS DESCRIPTION

3.1 DISCUSSION

The heater has been received in a good shape by a carrier in February 2026. The 50hrs Pre-burn has been done by the Laboratory with crib wood at single burn rate heat draw prior to test series. The wood heater is not equipped with any air control. No convection fan can be sold with the appliance; Stove is mainly made of steel & Cast Iron and inside of the firebox covered with cast iron and vermiculite.

3.2 UNIT DIMENSIONS

Baffle

- Location: between top of combustion chamber and hearth
- Restriction: Ref. Appendix 6
- Dimensions: covers the hearth area minus the restriction at front
- Material: vermiculite And Stainless steel

Bricks

- Location: surrounding combustion chamber
- Material: Cast iron on bottom, sides and back, 1-inch-thick Vermiculite for angles back panel

Flue gas exhaust

- Location: top
- Dimensions: 6 or 7 inches
- Material: steel

Gasket

- surrounding the glass door frame: round 1/2
- between glass and door: round ¼ with adhesive side

Overall unit dimension

- Firebox dimensions: refer to appendix 12 volume calculation for all details Volume 1,08ft3
- Overall dimension: depth: 16 ¼ inches X height: 19 ¾ inches X width: 24 1/8 inches

Convection fan

- NA

Catalyst

- NA

3.3 AIR SUPPLY SYSTEM

Description

- Primary air: none
- Secondary air: air from the bottom sides of the combustion chamber through holes in the firebox top channel
- Air Wash: inlet from the bottom up on back through the double skin top and out above the glass door. A bi-metal opening close automatically when the second primary air inlet when reach temperature.
- As requested for a single burn rate wood stove the combustion air of this stove cannot be adjusted.

Characterization

The following table shows the inlet and outlet sections of each system. The air introduction system number is referred to on a set of drawings in Appendix 6.

AIR INTRODUCTION SYSTEM		INLET (mm²)			OUTLET
Identification	Type	Imin	Imax	Controlled	(mm²)
A *	Primary	1900	1900	None	1940
B *	Secondary	2460	2460	None	679
C *	Pilot (bi metallic)	0	875	None	Same as primary

* This section would be filled by measuring and comparing with the manufacturer's drawings included in the test report.

Legend

Identification: Tag name referred to on drawings in Appendix 14, section airflow pattern
Type: Characterization of air intake
Imin: Minimum air intake of a particular air channel
Imax: Maximum air intake of a particular air channel
Controlled: Determines if a provision for air control is present
Outlet: Total air outlet of a particular air channel

3.4 OPERATION DURING TEST

All runs have been found appropriate, no anomalies happened and all runs below have been validate and found. All pieces have been loaded side to side (longest dimension). Filters have been weighted in pair as per the ALT-154.

Run #1
This run was performed on March 3rd 2026. It lasted 106 minutes, burn rate at 1.72 gg/hr & emission at 1,50 kg/hr. The 7,02 lbs load was inserted on a 1,7 lbs coal bed. No weight or air adjustment was done.

Run #2
This run was performed on March 4th 2026. It lasted 103 minutes, burn rate at 1,84 gr/hr & emission at 1,54 Kg/hr. The 6,97 lbs load was inserted on a 1,7 lbs coal bed. No weight or air adjustment was done.

- Details: Refer to the front page of each test run data sheets found in appendix for the detailed test sequence showing air supply settings and adjustments, fuel bed adjustments and operational specifics of the test unit.
- Type of wood: Douglas fir, grade c or better, 19 to 25% dry basis moisture content
- Description: for each test, description of the fuel crib is found on the front page of each test run data sheet together with photograph in appendix.

3.5 START-UP OPERATION

The complete manufacturer's firing procedure of each burn rate category is fully described in appendix 13.

3.6 SAMPLING LOCATIONS

Particulate samples are collected from the dilution tunnel. The tunnel has two elbows ahead of the sampling section. The sampling section is a continuous 6-inch diameter pipe straight over its entire length. Tunnel velocity pressure is determined by a standard pitot tube, thermocouple is installed on the pitot tube to measure the dry bulb temperature. MC is assumed, as allowed, to be 2%. Tunnel samplers are located downstream of the pitot tube and upstream from the end of this section. All detail of dilution tunnel can be found in appendix 8.

3.7 DRAWINGS

Various drawings of the stack gas sampling train and of dilution tunnel system are found in Appendix 6.

3.8 EMISSIONS EFFICIENCY TESTING EQUIPMENT LIST

The complete test equipment list together with all corresponding calibration data can be found in Appendix 3.

4 SAMPLING METHODS

4.1 PARTICULATE SAMPLING

Particulates were sampled in strict accordance with ASTM E2515. This method uses two identical sampling systems with Gelman A/E 61631 binder free, 47 mm diameter filters. The dryers used in the sample systems are filled with "Drierite" before each test run.

5 QUALITY ASSURANCE

5.1 INSTRUMENT CALIBRATION

5.1.1 GAS METERS

At the conclusion of each test program the gas meters are verified using the reference dry gas meter. This process involves sampling the train operation for 1 cubic foot of volume. With readings made to .01 fr', the resolution is 1 %, giving an accuracy higher than the 2% required by the standard.

5.1.2 SCALES

Before each test program, the different scales used are checked with traceable calibration weights to ensure their accuracy.

5.1.3 GAS ANALYZERS

The continuous analyzers are zeroed and spanned before each test with NBS traceable gases. A mid-scale multi-component calibration gas is then analyzed (values are recorded). At the conclusion of a test, the instruments are checked again with zero, span and calibration gases (values are recorded only). The drift in each meter is then calculated and must not exceed 5% of the scale used for the test.

5.2 TEST METHOD PROCEDURES

5.2.1 LEAK CHECK PROCEDURES

Before and after each test, each sample train is tested for leaks. Leakage rates are measured and must not exceed 0.02 CFM or 4% of the sampling rate. Leak checks are performed checking the entire sampling train. Pre-test and post-test leak checks are conducted with a vacuum of 5 inches of mercury. Vacuum is monitored during each test and the highest vacuum reached is then used for the post-test vacuum value. If leakage limits are not met, the test run is rejected. During these tests, the vacuum is typically less than 2 inches of mercury. Thus, leakage rates reported are expected to be much higher than actual leakage during the tests.

5.2.2 TUNNEL VELOCITY FLOW MEASUREMENT

The tunnel velocity is calculated from a center point pitot tube signal multiplied by an adjustment factor. This factor is determined by a traverse of the tunnel as prescribed in EPA Method 1. Final tunnel velocities and flow rates are calculated from EPA Method 2, Equation 6.9 and 6.10. (Tunnel cross sectional area is the average from both lines of traverse.)

Pitot tubes are cleaned before each test and leak checks are conducted after each test.

5.2.3 PM SAMPLING PROPORTIONALITY (ASTM E2515)

Proportionalities were calculated in accordance with ASTM E2515. The data and results are found in appendix.

5.2.4 TEMPERATURE SENSOR CALIBRATION

All temperatures sensors are individually ISO17025 calibrated every 6 moths. The data, thermocouple identification list and results calibration certificate are found in appendix 3.

APPENDIX 1: Raw data, forms and results

POLYTESTS
TESTING THROUGH YOUR REALITY

Date: 2026-03-03 Manufacturer: Stuv Model: Stuv six

Project #: PT 2034 Run: 1 Tech: M.M Reviewer: SP

- kindling 38 lbs start fire
- After 4 min close Door
- At 100 lbs insert preload
- After 5 min close Door
- At 17 lbs insert Load
- At 3 min close Door

TEST LOAD CONFIGURATION

POLYTESTS
TESTING THROUGH YOUR REALITY

PRE / POST CHECKS

Date: 2026-03-03 Manufacturer: Stov Model: Stov Six

Project #: PE 20340 Run: 1 Tech: MA Reviewer: DP

	Equipment #	Time M.M.	12%	22%
Moisture Meter Calibration Check:	EM-334	~~8:00~~ 9:00	ok	ok

	Pre-Test	Post-Test
Facility Conditions:		
Smoke Capture Check (tunnel velocity)	ok	NA
Picture	4 sides ok	ok
Wood Heater Conditions:		
Date Wood Heater Stack Cleaned	2026-03-03	
Date Dilution Tunnel Cleaned	2026-03-03	
Induced Draft Check (max 0.005 H2O)	ok	
Traverse before ignition	ok	
Temperature System:		
Ambient (65°-90°F) Y/N		ok
Proportional Checks:		
Thermocouple check	ok	
Pitot Clean	ok	
Pitot verification	ok	
Pictures for report	Side Coal bed Load Load in stove Fuel adjustment	ok ok ok ok ok
Load Length 5/6 of firebox Length +- 1inch		ok

POLYTESTS
TESTING THROUGH YOUR REALITY

Date: 2026-03-03 Manufacturer: Stuv Model: Stuv six

Project #: PT 2034 Run: 1 Tech: MM Reviewer: DP

Leakage Checks Tunnel Samplers

	Train 1		Train 2	
Unplugged Flow Rate = .25cfm	Pre-Test ASTM (-15) CSA B415 (-5)	Post-Test (Max test)	Pre-Test ASTM (-15) CSA B415 (-5)	Post-Test (Max test)
Vacuum (inches Hg.)	-6	-6	-6	-6
Final 1minute DGM (Liter)	352 508.01	353 111.88	103651.68	104 248.88
Initial 1minute DGM (Liter)	352 508.00	353 111.88	103651.60	104 248.78
Change (Liter)	0.01	0	0.08	0.10
Allowable leakage .04 x Sample rate or 0.28Lpm CSA B415 (0.56)				
Check OK	ok	ok	ok	ok

POLYTESTS
TESTING THROUGH YOUR REALITY

Date: 26-03-03 Manufacturer: Stu c Model: Stu Six

Project #: PI 20340 Run: 1 Tech: M. M Reviewer: N

Leakage Checks Tunnel Samplers

	System 1st hour		Ambient	
Unplugged Flow Rate = .25cfm	Pre-Test ASTM (-15) CSA B415 (-5)	Post-Test (Max test)	Pre-Test ASTM (-15) CSA B415 (-5)	Post-Test (Max test)
Vacuum (inches Hg.)	-6	-6	-6	-6
Final 1minute DGM (Liter)	3073 06	3083 91	787847 65	788450 42
Initial 1minute DGM (Liter)	3073 06 ~~3525080~~ MM	3083 91	787847 65	788450 42
Change (Liter)	Ø	Ø	Ø	Ø
Allowable leakage .04 x Sample rate or 0.28Lpm CSA B415 (0.56)				
Check OK	ok	ok	ok	ok

POLYTESTS
TESTING THROUGH YOUR REALITY

Date: 2026-03-03 Manufacturer: Stov Model: Stov Six

Project #: PT 6340 Run: 1 Tech: M M Reviewer: ISO

Leakage Checks Flue Gas Sampler

Plugged Probe	Pre-Test	Post Test
Vacuum (inches Hg.)	-6	-6
Rotameter Reading (mml/min.)	0	0
Flow Rate (lpm)	1.5	1.5
Allowable (.02 x Sample Rate)	30	30
Check OK	ok	ok

Leakage Checks Pitot

Plugged Probe	Pre-Test 3 H2o static	Pre-Test 0.4-0.5 H2o velocity	Post Test 3 H2o Static	Post Test 0.4-0.5 H2o velocity
Vacuum (inches Hg.)	3	.4	3	.5
Check OK (no change after 15 sec.)	ok	ok	ok	ok

POLYTESTS
TESTING THROUGH YOUR REALITY

Date: 2026-03-03 Manufacturer: Stov Model: Stov Sit

Project #: PI 2340 Run: 1 Tech: M.M Reviewer: NP

Scale Type	Audit		Measured Weight
	Equipment #	Weight	
Platform	EM-090	44 lbs, Class F	44 lbs
Platform	EM 205	10.00 Kg, Class F	10.00 Kg
Wood	EM 090	4.40 lbs, Class F	4.40 lbs
Analytical	EM 335	100.0 mg, Class S	100.0 mg
Analytical	EM 129	200.0000 g, Class S	200.0000 g

LIMITS OF WEIGHT RANGES

ANALYTICAL SCALE: .....50%-150% of dry filter weight, ± 0.1 mg
PLATFORM SCALE ..... 20%-80% of ideal test load weight, ± 0.1 lbs or 1%
WOOD SCALE..... 20%-80% of ideal test load weight, ± 0.01 lbs or 1%

POLYTESTS
TESTING THROUGH YOUR REALITY

CONTINUOUS ANALYZERS

Date: 2026-03-03 Manufacturer: SJVV Model: SJVV S.X

Project #: PJ 26340 Run: 1 Tech: MM Reviewer: DP

FOR TUNNELS < 12 in

Barometric pressure (P_{bar}) _____ (KPa.) Static pressure (P_q) _____(inches w.c.)
Inside diameter: Port A _____ Port B _____.
Tunnel cross sectional area: .1963Ft^2
Pitot tube type: Standard

Traverse Point	Position (inches)			Velocity Head Δ_p (inches H_2O)	Tunnel Temperature (°F)
Tunnel diameter	6 po	7 po	8 po		
A- Centroid	3.00	3.50	4	0.072	73.20
B - Centroid	3.00	3.50	4	0.072	72.99
A-1	0.50	0.50	0.50	0.058	73.20
A-2	1.50	1.75	2	0.068	73.11
A-3	4.50	5.25	6	0.059	73.11
A-4	5.60	6.5	7.5	0.061	73.00
B-1	0.50	0.50	0.50	0.060	72.99
B-2	1.50	1.75	2	~~0.076~~ 0.076 MR	72.90
B-3	4.50	5.25	6	0.067	72.90
B-4	5.60	6.5	7.5	0.061	72.88
				AVERAGE	

POLYTESTS
TESTING THROUGH YOUR REALITY

CONTINUOUS ANALYZERS

Date:_____ Manufacturer:_____ Model:_____

Project #: _____ Run:_____ Tech:_____ Reviewer:_____

FOR TUNNELS 12 in

Barometric pressure (P_{bar}) _____ (KPa.) Static pressure (P_q) _____(inches w.c.)
Pitot tube type: Standard

Traverse Point	Position (inches)	Velocity Head Δ_p (inches H_2O)	Tunnel Temperature (°F)
A Center	6		
B Center	6		
A-1	0.53		
A-2	1.75		
A-3	3.55		
A-4	8.45		
A-5	10.25		
A-6	11.47		
B-1	0.53		
B-2	1.75		
B-3	3.55	NA	
B-4	8.45		
B-5	10.25		
B-6	11.47		

POLYTESTS
TESTING THROUGH YOUR REALITY

CONTINUOUS ANALYZERS

Date: 2026-03-03 Manufacturer: Stuv Model: Stuv six

Project #: PT 20340 Run: 1 Tech: MM Reviewer: PO

Pre-Test (Adjust and Record)

	ZERO		SPAN		CAL. (Record Only)	
CO	0	0	3.094	3.000	1.028	1.000
Tolerance CO	0	+/- 0.02	0.094	+/- 0.15	0.028	+/- 0.05
CO_2	0	0	18.01	18.00	9.77	10.00
Tolerance CO2	0	+/- 0.02	0.01	+/- 0.5	0.23	+/- 0.5
O_2 informative CSA B415 calculated value	na	na	na	na	na	na
	Actual	Should Be	Actual	Should Be	Actual	Should Be

Post Test (Record Only)

	Zero	Span	Cal.	Zero Drift	Limit	Span Drift	Limit	Cal. Drift	Limit	OK?	Not OK*
CO	0	3.080	1.020	0	0.02	0.014	0.15	0.008	0.05	✓	
CO_2	0	17.96	9.72	0	0.02	0.05	0.5	0.05	0.5	✓	

POLYTESTS
TESTING THROUGH YOUR REALITY

TEST DATA LOG

Date: 2026-03-03 Manufacturer: Stuv Model: Stuv Six

Project #: PT 20340 Run: 1 Tech: M.M Reviewer: SP

RAW DRY GAS METER READINGS

		System 1st hour (Cuft)	System 1 (Liter)	System 2 (Liter)	Blank (Liter)
Test	Final	30 83 86	353 111 48	104 247 92	788 450 10
	Initial	3 072 10	352 508 80	103 653 46	787 850 30

AMBIENT CONDITIONS

	Before	After
Barometer (kPa):	100.9	100.8
Humidity (%):	23.1	21.4
Air Velocity (max 50ft/Min)	0	0

POLYTESTS
TESTING THROUGH YOUR REALITY

FUEL DATA

Date: 2026-03-03 Manufacturer: Stuv Model: Stuv Six

Project #: pt 2340 Run: 1 Tech: M.M Reviewer: DP

FUEL DESCRIPTION:

Type of wood:

PRE-TEST LOAD

Piece Size	Weight	Meter Moisture Content (% dry) *				
1½ x 3½ x 7 in.	0.712 lbs.	198	195	193	197	198
1½ x 3½ x 7 in.	0.822 lbs.	200	203	203	204	204
1½ x 3½ x 7 in.	0.912 lbs.	195	198	191	191	192
1½ x 3½ x 7 in.	0.814 lbs.	201	203	204	200	200
1½ x 3½ x 7 in.	0.684 lbs.	193	190	191	192	192
1½ x 3½ x 15 in.	1.802 lbs.	209	210	208	211	210
1½ x 3½ x 15 in.	1.832 lbs.	208	207	207	206	207
x x in.	lbs.					
x x in.	lbs.					
x x in.	lbs.					
x x in.	lbs.					
x x in.	lbs.					
x x in.	lbs.					
x x in.	lbs.					
x x in.	lbs.					
x x in.	lbs.					
x x in.	lbs.					
x x in.	lbs.					
x x in.	lbs.					
x x in.	lbs.					
x x in.	lbs.					
x x in.	lbs.					
x x in.	lbs.					

TEST LOAD WEIGHT: 7578 **lbs**

Wood Temperature °C: 21

Wood moisture &Temperature taken within 4hrs prior to the test start (Y/N): yes

POLYTESTS
TESTING THROUGH YOUR REALITY

FUEL DATA

Date: 2026-03-03 Manufacturer: Stuv Model: Stuv Six

Project #: pt 20344 Run: 1 Tech: M.M Reviewer: [illegible]

FUEL DESCRIPTION:

Type of wood: Bc Fir

TEST LOAD

Piece Size	Weight		Meter Moisture Content (% dry)*				
1 1/2 x 3 1/2 x 14 1/2 in.	1 906	lbs.	19.6	19.5	20.1	20.8	21.0
1 1/2 x 3 1/2 x 14 1/2 in.	1844	lbs.	19.4	21.1	20.3	19.4	20.6
1 1/2 x 3 1/2 x 14 1/2 in.	1852	lbs.	21.1	21.7	20.8	21.0	20.8
x x in.		lbs.					
1 1/2 x 3/4 x 5 in.	0 136	lbs.			20.0		
1 1/2 x 3/4 x 5 in.	0 160	lbs.			21.1		
1 1/2 x 3/4 x 5 in.	0 130	lbs.			20.1		
1 1/2 x 3/4 x 5 in.	0 136	lbs.			21.0		
1 1/2 x 3/4 x 5 in.	0 140	lbs.			21.1		
1 1/2 x 3/4 x 5 in.	0 164	lbs.			20.3		
1 1/2 x 3/4 x 5 in.	0 132	lbs.			20.6		
1 1/2 x 3/4 x 5 in.	0 128	lbs.			20.8		
1 1/2 x 3/4 x 5 in.	0 128	lbs.			21.0		
1 1/2 x 3/4 x 5 in.	0 164	lbs.			19.8		
x x in.		lbs.					
x x in.		lbs.					
x x in.		lbs.					
x x in.		lbs.					
x x in.		lbs.					
x x in.		lbs.					
x x in.		lbs.					
x x in.		lbs.					
x x in.		lbs.					
x x in.		lbs.					
x x in.		lbs.					
x x in.		lbs.					
x x in.		lbs.					

TEST LOAD WEIGHT: 7 016 lbs Min 20%: 140 Max 25%: 175

Wood Temperature °C: 21

Wood moisture &Temperature taken within 4hrs prior to the test start (Y/N): yes

POLYTESTS
TESTING THROUGH YOUR REALITY

DILUTION TUNNEL PARTICULATE SAMPLER DATA

Date: 2026-03-03 Manufacturer: S tuv Model: S tuv Six

Project #: p5 20 340 Run: 1 Tech: M.M Reviewer: SB

		TEST FILTERS					
		SYSTEM 1st hour			SYSTEM 1		
Pre-test Weight Record		Probe & Housing Number	Front & Back Filter Number	gaskets	Probe & Housing Number	Front & Back Filter Number	gaskets
Date	Time	21	~~832-833~~ 826-827 M.M.	4	~~27~~ 37 M.M	828-829	14
2026-03-02	17:00	108 7339	0 2501	4 1830	107 9765	0 2529	5 0500
2026-03-03	8:00	108 7339	0 2500	4 1829	107 9764	0 2528	5 0501

		TEST FILTERS					
		SYSTEM 1st hour			SYSTEM 1		
Post-test Weight Record		Probe & Housing Number	Front & Back Filter Number	gaskets	Probe & Housing Number	Front & Back Filter Number	gaskets
Date	Time	21	826-827	4	37	828-829	14
2026 03-03	14:00	108 7344	0 2510	4 1856	107 9769	0 2542	5 0522
2026-03-05	8:00	108 7340	0 2509	4 1851	107 9766	0 2542	~~5 0515~~ M.M 5 0521
2026-03-07	9:00	108.7340	0.2509	4.1851	107.9765	0.2542	5.0521

POLYTESTS
TESTING THROUGH YOUR REALITY

DILUTION TUNNEL PARTICULATE SAMPLER DATA

Date: 2026-03-03 Manufacturer: Stuv Model: Stuv Six

Project #: PI 2-340 Run: 1 Tech: M.A Reviewer: AC

Pre-test Weight Record		TEST FILTERS – SYSTEM 2			
		Probe & Housing Number	Front & Back Filter Number	gaskets	Blank Filter
Date	Time	41	830-831	19	832
2026-03-02	17:00	110 3660	02530	41781	01266
2026-03-03	8:00	110 3660	02529	41782	01265

Post-test Weight Record		TEST FILTERS – SYSTEM 2				
		Probe & Housing Number	Front & Back Filter Number	gaskets	Blank Filter	End test time and date
Date	Time	41	830 831	19	832	2026-03-03 13:45
2026-03-03	14:00	110 3663	02537	41812	01266	
2026-03-05	8:00	110 3661	02537	41807	01265	
2026-03-07	9:00	110. 3661	02537	41806	01266	

Paramètres

Tous les facteurs de corrections et autres paramètres qui peuvent être modifiés par l'utilisateur du fichier sont regroupés ici.

Code verrouillage:	STU	

Description du test

Test standard	EPA	
Run #	1	
Date	03-03-2026	
Technicien	M.M	
Project #	PI 20340	

Description de l'unité

Manufacturier	STUV	
Modèle	STUV SIX	
Combustion system	Non-Cat	
Appliance type	FIREPLACE	
Firebox volume	1,08	cu ft.
Appliance weight empty	n.a	lbs
Firebox maximum lenght	17,5	inch

Paramètres du test

Logging time	1	min
Manufacturer's rated heat output	n.a	BTU/h Donnée fournie par le manfacturier
Targeted output	n.a	BTU/h
Cp steel	n.a	BTU/lb-°F

Échantillonnage

Targeted Blank sampling rate	0,20	cuft/min
Internal probe diameter	0,18	in.
Calibration Factor (DGM #1):	0,986	
Equipment number (DGM #1):	EM 178	Dimensionless
Calibration Factor (DGM #2):	1,010	
Equipment number (DGM #2):	EM 318	Dimensionless
Calibration Factor (DGM #3):	0,989	
Equipment number (DGM #3):	EM 179	Dimensionless
Calibration Factor (DGM 1st Hr):	1,000	
Equipment number (DGM 1st Hr):	EM 130	Dimensionless

Tunnel

Targeted tunnel flow rate	200	scfm
Tunnel diameter	6	in.
Molecular weight	29	29 as per ASTM E2515
Pitot tube type	Standard	
Pitot tube coefficient	0,99	Dimensionless

Project nu.	PI 20340
Date	03-03-2026
Technicien	M.M

Fuel data

Fuel type	Dimension	
Fuel specie	D. Fir	
HHV	19810,0	kJ/kg
%C	48,7	
%H	6,9	
%O	43,9	
%Ash	0,5	
HHV	8519,2	Btu/lb
LHV	7451,0	Btu/lb

Default Fuel Values

	D. Fir	Oak/Maple
HHV	19 810	19 887
%C	48,73	50
%H	6,87	6,6
%O	43,9	42,9
%Ash	0,5	0,5
HHV (Btu/lb)	8519	8552
LHV (Btu/lb)	7451	7480

	Start	End
Barometer (kPa):	100,9	100,8
Barometer (in.Hg):	29,795759	29,7662288
Dry Bulb (F):	72,178474	71,85
Humidity (%):	23,1	21,4
Air velocity (ft/min)	0	0

DGM #1st hour	Final:	3083,860	cuft	Final:	3083,860	cuft
	Initial:	3072,100	cuft	Initial:	3072,100	cuft
DGM #1	Final:	12470,014	cuft	Final:	353111,480	Liter
	Initial:	12448,731	cuft	Initial:	352508,800	Liter
DGM #2	Final:	3681,481	cuft	Final:	104247,920	Liter
	Initial:	3660,452	cuft	Initial:	103652,460	Liter
DGM room	Final:	27843,853	cuft	Final:	788450,100	Liter
	Initial:	27822,671	cuft	Initial:	787850,300	Liter

Numéro de la ligne dans "Raw data" à partir duquel les données du VRAI test commencent 193

Autres données à rentrer: dans preload data, load data, traverse et filter set weight

Project nu.	PI 20340
Date	03-03-2026
Technicien	M.M

Preload data sheet

Test Load Weight:

Lower	Ideal	Upper
6,80	7,56	8,32

Load Volume: 0,1975 cu. ft

Loading Density: 7,017 lbs./ft3

Number of Spaces:

Spacer weight (lbs):

Load Density (wet): 38,373 lbs./ft3

Dry Wood Density: 31,911427

Piece Size (in): Thick	Wide	x Length	Weight lbs	Meter Moisture Content Dry Uncorrected %					Ave. MC x Weight	Volume Cubic Inches
1,5	3,5	7	0,712	19,8	19,9	19,3	19,7	19,8	14,0264	36,75
1,5	3,5	7	0,822	20	20,1	20,3	20,4	20,4	16,63728	36,75
1,5	3,5	7	0,912	19,4	19,8	19,1	19,1	19,2	17,61984	36,75
1,5	3,5	7	0,814	20,1	20	20,4	20	20	16,3614	36,75
1,5	3,5	7	0,684	19,3	19	19,1	19,2	19,2	13,10544	36,75
1,5	3,5	15	1,802	20,9	21	20,8	21,1	21	37,76992	78,75
1,5	3,5	15	1,832	20,8	20,7	20,7	20,6	20,7	37,9224	78,75
										0,00
										0,00
										0,00

FUEL LOAD DATA SHEET, CSA B415

Test Load Weight:

Lower	Ideal	Upper
6,8	7,6	8,3

* For boilers, a loading density factor of 10 lb/ft3 is applied

Load Volume: 0,13 cu. ft

Loading Density: 6,5 lbs./ft3

Number of Spaces: 10

Spacer weight: lbs

Load Density (wet): 42,0 lbs./ft3

Dry Wood Density: 34,9 lbs./ft3 ok

piece lenght minimum 5/6 of firebox lenght 14,58

Piece Size (in): Thick	Wide	Length	Weight lbs	Meter Moisture Content Dry Uncorrected %					Ave. MC x Weight	Volume Cubic Inches	Ave. MC %	
1,5	3,5	14,625	1,91	19,60	19,50	20,10	20,80	21,00	38,5012	76,78	20,2	Load
1,5	3,5	14,625	1,84	19,40	21,10	20,30	19,40	20,60	37,17504	76,78	20,2	
1,5	3,5	14,625	1,85	21,10	21,70	20,80	21,00	20,80	39,04016	76,78	21,1	
										0,00		
										0,00		
										0,00		
										0,00		
										0,00		
1,5	0,75	5	0,14			20,00			2,72	5,63	20,0	spacers
1,5	0,75	5	0,16			21,10			3,376	5,63	21,1	
1,5	0,75	5	0,13			20,10			2,613	5,63	20,1	
1,5	0,75	5	0,14			21,00			2,856	5,63	21,0	
1,5	0,75	5	0,14			21,10			2,954	5,63	21,1	
1,5	0,75	5	0,16			20,30			3,3292	5,63	20,3	
1,5	0,75	5	0,13			20,60			2,7192	5,63	20,6	
1,5	0,75	5	0,13			20,80			2,6624	5,63	20,8	
1,5	0,75	5	0,13			21,00			2,688	5,63	21,0	
1,5	0,75	5	0,16			19,80			3,2472	5,63	19,8	
										0,00		
										0,00		
										0,00		
										0,00		
										0,00

Tunnel Traverse Worksheet (for velocity calculations)

Static Pressure: -0,159474024 in. H20
Barometer: 29,796 in. Hg

tunnel of 12" and more, prendre 6 lectures

	TUNNEL VELOCITY	TUNNEL TEMP	SQUARE ROOT
	In. wc	°F	
y center			0,0000
x center			0,0000
y1			0,0000
y2			0,0000
y3			0,0000
y4			0,0000
y5			0,0000
y6			0,0000
x1			0,0000
x2			0,0000
x3			0,0000
x4			0,0000
x5			0,0000
x6			0,0000
AVERAGE	#DIV/0!	#DIV/0!	0,0000

Taverse Point	% of Diameter
1	4.4
2	14.6
3	29.6
Center	50.0
4	70.4
5	85.4
6	95.6

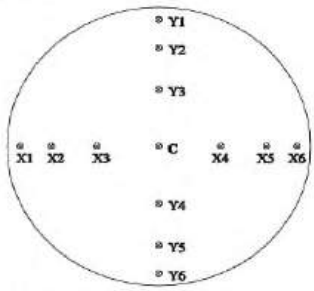

FIG. 5 Dilution Tunnel Diameter Equal To or Greater Than 0.3 m (12 in.) Traverse Point Table

PITOT CONSTANT=
0,908

Tunnel less than 12", prendre 4 lectures

	TUNNEL VELOCITY	TUNNEL TEMP	SQUARE ROOT
	In. wc	°F	
y center	0,072	73,2	0,2683
x center	0,072	72,99	0,2683
y1	0,058	73,2	0,2408
y2	0,068	73,11	0,2608
y3	0,059	73,11	0,2429
y4	0,061	73	0,2470
x1	0,060	73,0	0,2449
x2	0,076	72,9	0,2757
x3	0,067	72,9	0,2588
x4	0,061	72,9	0,2470
AVERAGE	0,0654	73,0280	0,2555

Taverse Point	% of Diameter
1	6.7 *
2	25.0
Center	50.0
3	75.0
4	93.3 *

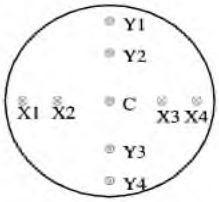

* No closer than 12.7 mm (0.50 in.) to tunnel wall

FIG. 6 Dilution Tunnel Diameter Less Than 0.3 m (12 in.) Traverse Point Table

Project nu.	PI 20340
Date	03-03-2026
Technicien	M.M

Filter set weight

	System 1 (g) 1st hour			System 1 (g)			System 2 (g)			Ambient blank (g)	Date (yy/mm/d)	Heure	Test end date & time
	probe	front/ Back	gasket	probe	front/ Back	gasket	probe	front/ Back	gasket	Filter			
Number	21	826-827	4	37	828-829	14	41	830-831	19	832			
Before (1)													
Before (2)													
Before (3)													
Before (4)													
Before (5)	108,7339	0,2501	4,1830	107,9765	0,2529	5,0500	110,3660	0,2530	4,1781	0,1266	2026-03-02	17:00	
Before (6)	108,7339	0,2500	4,1829	107,9764	0,2528	5,0501	110,3660	0,2529	4,1782	0,1265	2026-03-03	08:00	
After (1)	108,7344	0,2510	4,1856	107,9769	0,2542	5,0522	110,3663	0,2537	4,1812	0,1266	2026-03-03	14:00	
After (2)	108,7340	0,2509	4,1851	107,9766	0,2542	5,0521	110,3661	0,2537	4,1807	0,1265	2026-03-05	08:00	
After (3)	108,7340	0,2509	4,1851	107,9765	0,2542	5,0521	110,3661	0,2537	4,1806	0,1266	2026-03-07	09:00	2026-03-03 13:45
After (4)													
After (5)													
After (6)	108,7340	0,2509	4,1851	107,9765	0,2542	5,0521	110,3661	0,2537	4,1806	0,1266	2026-03-07	09:00	
Difference	0,0001	0,0009	0,0022	0,0001	0,0014	0,0020	0,0001	0,0008	0,0024	0,0001			
Total (mg)		3,2			3,5			3,3		0,1			
Total ajusté (mg)		**3,10**			**3,40**			**3,20**					

Project nu.	PI 20340
Date	03-03-2026
Technicien	M.M

Manufacturer: STUV
Model: STUV SIX

Run: 1
Project #: PI 20340
Test Duration: 106 min

Note: In the "Input data", "Calc. % O_2", "Fuel Properties", and "Mass Balance" columns, [e], [d], [g], [a]. [b], [c], [h], [u], [w], [j], and [k] refer to their respective variables in Clauses

	HHV	LHV
Eff	67,89%	73,38%
Comb Eff	95,65%	95,65%
HT Eff	70,98%	76,71%
Output	20 123	kJ/h
Burn Rate	1,50	kg/h
Grams CO	171	g
Input	29 640	kJ/h
MC wet	17,01	

Ultimate CO_2
$CO_{2\text{-ult}}$ 19,64
F_0
1,062

Overall Heating Efficiency:	67,89%
Combustion Efficiency:	95,65%
Heat Transfer Efficiency:	70,98%

Heat Output:	19 089	Btu/h
Heat Input:	28 117	Btu/h
Burn Duration:	1,77	h
Burn Rate:	3,30	lb/h
Stack Temp:	421,0	Deg. F

	Averages	0,63	8,26	1,47	20,35	11,78	215,94	22,61	0,93	0,72	#DIV/0!
	INPUT DATA			Oxygen Calculation			Input Data		Combust	Heat	Net
Elapsed Time	Weight Remaining (kg)	% CO [e]	% CO_2 [d]	Excess Air EA	Total O_2	Calc. % O_2 [g]	Flue Gas (ºC)	Room Temp (ºC)	Eff %	Transfer %	Eff %
0,00	3,19	0,31	2,78	535,5%	20,74	17,80	199,9	22,3	93,2%	50,3%	46,8%
1,00	3,07	0,21	2,52	619,3%	20,76	18,13	274,8	22,2	95,5%	27,8%	26,5%
2,00	2,98	0,24	4,94	279,1%	20,60	15,54	382,2	22,3	97,0%	41,6%	40,3%
3,00	2,89	0,61	7,68	136,8%	20,39	12,40	284,0	22,4	94,2%	66,3%	62,4%
4,00	2,85	0,45	9,29	101,6%	20,30	10,78	250,0	22,2	96,4%	72,5%	69,8%
5,00	2,80	0,50	10,52	78,2%	20,21	9,44	241,5	22,1	96,4%	74,8%	72,1%
6,00	2,71	0,55	11,70	60,4%	20,13	8,16	238,1	22,0	96,4%	76,2%	73,5%
7,00	2,66	0,42	9,47	98,5%	20,29	10,60	236,9	22,1	96,7%	73,7%	71,3%
8,00	2,62	0,37	10,74	76,9%	20,21	9,28	237,1	22,3	97,5%	75,4%	73,5%
9,00	2,57	0,39	10,94	73,4%	20,19	9,06	237,4	22,4	97,3%	75,6%	73,6%
10,00	2,49	0,44	11,00	71,6%	20,18	8,96	237,9	22,4	97,0%	75,6%	73,3%
11,00	2,43	0,31	10,64	79,4%	20,22	9,42	237,8	22,4	97,9%	75,2%	73,6%
12,00	2,34	0,31	10,58	80,5%	20,22	9,49	238,7	22,4	97,9%	75,1%	73,5%
13,00	2,30	0,31	11,09	72,4%	20,19	8,94	240,4	22,4	98,0%	75,6%	74,0%
14,00	2,26	0,35	11,25	69,4%	20,17	8,75	242,1	22,4	97,7%	75,6%	73,8%
15,00	2,17	0,36	11,40	67,1%	20,16	8,59	242,6	22,4	97,6%	75,7%	73,9%
16,00	2,12	0,37	11,45	66,1%	20,16	8,52	243,1	22,5	97,5%	75,7%	73,9%
17,00	2,07	0,36	11,32	68,2%	20,17	8,67	244,7	22,4	97,6%	75,5%	73,7%
18,00	2,03	0,37	11,42	66,7%	20,16	8,56	244,8	22,4	97,6%	75,6%	73,7%
19,00	1,94	0,41	11,50	65,0%	20,15	8,45	244,9	22,3	97,3%	75,6%	73,6%
20,00	1,89	0,44	11,66	62,3%	20,14	8,26	245,3	22,2	97,1%	75,8%	73,6%
21,00	1,85	0,50	11,93	58,0%	20,12	7,94	245,9	22,2	96,8%	76,0%	73,5%
22,00	1,81	0,48	11,95	58,0%	20,12	7,93	247,2	22,5	96,9%	75,9%	73,6%
23,00	1,71	0,45	11,98	58,0%	20,12	7,92	247,8	22,5	97,1%	75,9%	73,7%
24,00	1,66	0,48	12,06	56,6%	20,11	7,81	247,6	22,6	96,9%	76,0%	73,7%
25,00	1,62	0,43	11,98	58,3%	20,12	7,93	247,8	22,7	97,2%	76,0%	73,8%
26,00	1,58	0,43	11,96	58,5%	20,12	7,95	247,9	22,8	97,2%	75,9%	73,8%
27,00	1,53	0,40	11,94	59,1%	20,12	7,98	248,2	22,8	97,4%	75,9%	74,0%
28,00	1,49	0,39	11,90	59,9%	20,13	8,04	247,9	22,7	97,5%	75,9%	74,0%
29,00	1,44	0,39	12,03	58,2%	20,12	7,90	247,8	22,9	97,5%	76,0%	74,2%
30,00	1,39	0,41	12,15	56,4%	20,11	7,76	247,7	22,8	97,4%	76,1%	74,1%
31,00	1,35	0,44	12,27	54,5%	20,10	7,61	248,4	22,9	97,2%	76,2%	74,1%
32,00	1,30	0,49	12,31	53,5%	20,09	7,54	248,6	22,9	96,9%	76,2%	73,9%
33,00	1,22	0,52	12,42	51,8%	20,09	7,40	248,3	22,9	96,8%	76,3%	73,8%
34,00	1,17	0,56	12,67	48,5%	20,07	7,12	250,5	22,8	96,6%	76,4%	73,8%
35,00	1,13	0,57	12,90	45,8%	20,05	6,86	251,5	23,0	96,6%	76,5%	73,9%
36,00	1,08	0,53	13,03	44,8%	20,04	6,75	252,7	23,1	96,8%	76,6%	74,2%
37,00	1,03	0,50	13,23	43,1%	20,03	6,55	254,0	23,2	97,1%	76,7%	74,4%
38,00	0,99	0,52	13,35	41,7%	20,02	6,42	256,4	23,2	97,0%	76,6%	74,3%
39,00	0,94	0,56	13,56	39,1%	20,01	6,17	257,8	23,1	96,7%	76,7%	74,2%
40,00	0,90	0,57	13,48	39,8%	20,01	6,25	258,8	23,0	96,7%	76,6%	74,0%
41,00	0,85	0,47	12,81	47,9%	20,06	7,01	255,1	23,1	97,2%	76,3%	74,1%
42,00	0,85	0,34	11,78	62,1%	20,14	8,19	251,7	23,1	97,8%	75,6%	73,9%
43,00	0,77	0,23	10,58	81,8%	20,23	9,53	248,9	23,1	98,5%	74,5%	73,3%
44,00	0,77	0,15	9,91	95,1%	20,28	10,28	245,5	23,2	99,0%	73,9%	73,2%
45,00	0,73	0,08	9,68	101,3%	20,30	10,58	242,4	23,0	99,6%	73,8%	73,5%
46,00	0,72	0,08	9,40	107,2%	20,31	10,88	240,4	23,1	99,6%	73,6%	73,3%
47,00	0,67	0,10	9,30	109,0%	20,32	10,97	238,7	23,0	99,4%	73,5%	73,1%
48,00	0,67	0,10	9,32	108,5%	20,32	10,95	235,6	23,1	99,4%	73,8%	73,3%
49,00	0,62	0,09	9,35	108,0%	20,32	10,92	234,2	22,9	99,5%	73,9%	73,6%
50,00	0,62	0,09	9,50	104,8%	20,31	10,76	233,0	23,1	99,5%	74,3%	73,9%
51,00	0,58	0,09	9,68	101,1%	20,30	10,57	230,8	22,9	99,5%	74,7%	74,3%
52,00	0,58	0,09	9,41	106,7%	20,31	10,86	229,1	23,0	99,5%	74,4%	74,0%
53,00	0,54	0,15	8,47	128,1%	20,37	11,83	226,9	23,1	99,0%	73,1%	72,4%
54,00	0,54	0,25	7,68	147,7%	20,42	12,61	223,8	23,0	97,8%	71,9%	70,3%
55,00	0,54	0,40	6,88	169,9%	20,46	13,38	220,2	22,8	95,9%	70,4%	67,5%
56,00	0,49	0,46	6,58	179,1%	20,48	13,67	216,6	22,8	95,1%	70,0%	66,5%
57,00	0,49	0,52	6,36	185,5%	20,49	13,87	214,0	22,8	94,2%	69,6%	65,6%
58,00	0,49	0,60	6,16	190,6%	20,49	14,03	210,9	22,9	93,1%	69,4%	64,6%
59,00	0,45	0,65	6,09	191,3%	20,49	14,08	207,9	22,8	92,5%	69,5%	64,3%
60,00	0,45	0,72	5,96	194,0%	20,50	14,18	205,6	22,8	91,6%	69,3%	63,5%
61,00	0,45	0,79	5,81	197,3%	20,50	14,29	203,2	22,7	90,6%	69,1%	62,6%
62,00	0,45	0,88	5,70	198,6%	20,51	14,37	200,7	22,8	89,4%	69,0%	61,7%
63,00	0,45	0,96	5,57	200,9%	20,51	14,46	198,4	22,6	88,3%	68,8%	60,8%
64,00	0,40	1,02	5,45	203,4%	20,51	14,55	196,0	22,6	87,5%	68,7%	60,1%
65,00	0,40	1,08	5,34	205,8%	20,52	14,63	194,1	22,7	86,6%	68,6%	59,4%
66,00	0,40	1,15	5,26	206,7%	20,52	14,69	192,1	22,7	85,8%	68,5%	58,8%
67,00	0,40	1,18	5,20	207,9%	20,52	14,73	189,9	22,6	85,3%	68,5%	58,4%
68,00	0,40	1,21	5,18	207,6%	20,52	14,74	188,7	22,7	85,0%	68,6%	58,3%
69,00	0,36	0,87	5,96	187,3%	20,49	14,09	187,6	22,7	89,9%	71,2%	64,0%
70,00	0,36	0,79	5,99	189,5%	20,49	14,10	186,5	22,7	90,8%	71,5%	64,9%
71,00	0,36	0,77	6,03	188,9%	20,49	14,08	185,8	22,7	91,1%	71,7%	65,3%
72,00	0,36	0,78	5,98	190,5%	20,49	14,12	185,4	22,8	90,9%	71,6%	65,0%
73,00	0,31	0,81	5,93	191,5%	20,50	14,16	184,9	22,8	90,5%	71,5%	64,7%
74,00	0,31	0,79	5,99	189,7%	20,49	14,10	184,0	22,8	90,9%	71,8%	65,2%
75,00	0,31	0,79	5,98	190,1%	20,49	14,12	183,2	22,6	90,8%	71,8%	65,2%
76,00	0,31	0,81	5,93	191,4%	20,49	14,16	182,9	22,5	90,5%	71,7%	64,9%
77,00	0,30	0,84	5,91	191,1%	20,49	14,16	182,0	22,6	90,2%	71,7%	64,7%
78,00	0,26	0,86	5,91	190,2%	20,49	14,15	181,6	22,7	90,0%	71,8%	64,6%
79,00	0,26	0,88	5,90	190,0%	20,49	14,16	180,5	22,6	89,7%	71,8%	64,5%
80,00	0,22	0,91	5,81	192,2%	20,50	14,23	179,8	22,6	89,3%	71,7%	64,0%
81,00	0,22	0,95	5,76	192,8%	20,50	14,26	179,3	22,5	88,8%	71,6%	63,6%
82,00	0,22	0,97	5,73	193,1%	20,50	14,28	178,2	22,4	88,5%	71,6%	63,4%
83,00	0,22	0,99	5,71	193,0%	20,50	14,29	178,2	22,5	88,3%	71,6%	63,2%
84,00	0,22	1,01	5,69	193,3%	20,50	14,31	177,3	22,6	88,0%	71,6%	63,0%
85,00	0,17	1,00	5,70	193,2%	20,50	14,30	176,7	22,6	88,2%	71,7%	63,2%
86,00	0,17	1,01	5,65	194,7%	20,50	14,34	175,7	22,6	88,0%	71,7%	63,1%
87,00	0,17	1,04	5,62	195,0%	20,50	14,36	174,9	22,6	87,6%	71,7%	62,8%
88,00	0,17	1,06	5,57	196,1%	20,50	14,40	174,6	22,7	87,3%	71,6%	62,4%
89,00	0,13	1,08	5,54	196,5%	20,50	14,42	174,1	22,5	87,0%	71,5%	62,2%
90,00	0,13	1,10	5,44	200,1%	20,51	14,51	173,2	22,6	86,6%	71,3%	61,8%
91,00	0,13	1,12	5,41	200,7%	20,51	14,54	172,7	22,5	86,3%	71,3%	61,5%
92,00	0,13	1,14	5,38	201,4%	20,51	14,56	172,0	22,3	86,1%	71,2%	61,3%

93,00	0,13	1,16	5,36	201,0%	20,51	14,57	171,7	22,4	85,8%	71,2%	61,1%
94,00	0,08	1,15	5,39	200,3%	20,51	14,54	172,0	22,4	86,1%	71,3%	61,4%
95,00	0,13	0,73	6,06	189,1%	20,49	14,06	172,0	22,3	91,5%	73,2%	67,0%
96,00	0,08	0,71	5,83	200,1%	20,51	14,32	171,9	22,3	91,5%	72,6%	66,5%
97,00	0,08	0,73	5,65	207,8%	20,52	14,50	171,3	22,3	91,0%	72,2%	65,7%
98,00	0,08	0,81	5,22	225,6%	20,54	14,92	170,3	22,3	89,4%	71,1%	63,6%
99,00	0,08	0,85	5,17	226,3%	20,54	14,95	169,9	22,2	88,9%	71,0%	63,1%
100,00	0,04	0,88	5,15	225,7%	20,54	14,95	169,2	22,2	88,6%	71,0%	62,8%
101,00	0,04	0,91	5,12	225,7%	20,54	14,97	168,7	22,1	88,1%	70,9%	62,5%
102,00	0,04	0,95	4,99	230,7%	20,55	15,08	168,3	22,1	87,4%	70,5%	61,6%
103,00	0,04	0,98	4,96	231,1%	20,55	15,10	167,4	22,0	87,0%	70,5%	#DIV/0!
104,00	0,04	0,99	4,97	229,1%	20,55	15,08	167,3	22,1	86,8%	70,6%	#DIV/0!
105,00	0,04	1,01	4,96	229,0%	20,55	15,08	166,5	22,1	86,6%	70,6%	61,1%
106,00	0,00	1,02	4,96	228,4%	20,55	15,08	166,3	22,1	86,5%	70,6%	61,1%

SFBA EPA EMISSION RESULTS

Test Duration: **106** min

PRESSURE FACTOR:	DGM 1st hr	0,968	
	DGM 1	0,965	
	DGM 2	0,969	
	DGM 3	0,995	
TEMPERATURE FACTORS	DGM 1st hr	0,992	
	DGM 1	0,991	
	DGM 2	0,990	
	DGM 3	0,991	
VOLUMES SAMPLED	DGM 1st hr	11,299	SCft
	DGM 1	20,068	SCft
	DGM 2	20,374	SCft
	DGM 3	20,667	SCft

TOTAL TUNNEL VOLUME : 18574

SAMPLE RATIOS

Sample Train 1st Hr:	930,5
Sample Train 1:	925,5
Sample Train 2:	911,7

Paticulate concentration

Sample Train 1st Hr	**0,000283**	g/dscf
Sample Train 1	**0,000174**	g/dscf
Sample Train 2	**0,000162**	g/dscf
Room	**0,000005**	g/dscf

TOTAL EMISSIONS

Sample Train 1st Hr	**2,93**	g
Sample Train 1	**3,15**	g
Sample Train 2	**2,92**	g

EMISSION RATES

Sample Train 1st Hr	**2,93**	g/hr
Sample Train 1	**1,78**	g/hr
Sample Train 2	**1,65**	g/hr

	Train 1	Train 2	Train 1st Hr
Cs	0,0001744	0,00016197	0,0002832

RESULTS

Average emission rate: 1,72 g/hr

Burn Rate : 1,50 Dry kg/hr

BAROMETRIC PRESSURE

Average:	29,78099379	in Hg
Start:	29,79575878	in Hg
End:	29,7662288	in Hg

DGM VALUES

DGM 1st hr	Final:	3083,860	Cuft
	Initial:	3072,100	Cuft
DGM 1	Final:	12470,014	Cuft
	Initial:	12448,731	Cuft
DGM 2	Final:	3681,481	Cuft
	Initial:	3660,452	Cuft
DGM #3	Final:	27843,853	Cuft
	Initial:	27822,671	Cuft

TEMPERATURES

DGM 1st hr	532,088	°R
DGM 1	532,771	°R
DGM 2	533,510	°R

CALIBRATION FACTORS

DGM 1st hr	1,0000
DGM 1	0,9860
DGM 2	1,0100
DGM #3	0,9890

TUNNEL FLOW RATE: 175,2 Dscfm

PARTICULATE CATCH

Total Sample Train 1:	3,50	mg
Total Sample Train 2:	3,30	mg
Total Sample Train 1 1st hour:	3,20	mg

DEVIATION: 3,81%

*		*	*	*	*1	*2	*3	*4	*5	*6	*7	*8	Mass flow	DGM 1st hour	DGM 1st hour	Filter	DGM 1	DGM 1	DGM 1	Filter 1	Mass flow 2	DGM 2	DGM 2	Filter 2	Tunnel Velocity	Flue draft				Change in
Elapsed		Weight			Flue	Room	Tunnel	Unit	Unit	Unit	Unit	Unit	Reading	1st hour	1st hour	1st hour	Reading	Inlet T	Outlet T	Temp	Reading	Inlet T	Outlet T	Temp	Pressure	Pressure	Filter 1st hr	Filter 1	Filter 2	Surface
Time	Raw data row	Remaining	CO	CO_2	Gas	Temp	Dry Bulb	Top	Back	R.Side	L.Side	Bottom	1st hour	Inlet T	Outlet T	Temp									in wc	in wc				Temp.
min		lbs	%	%	°F	°F	°F	°F	°F	°F	°F	°F	cuft/min	oF	oF	oF	cuft/min	oF	oF	oF	cuft/min	oF	oF	oF	in wc	in wc	in. Hg	in. Hg	in. Hg	°F
0	193,00	7,0	0,3	2,8	391,8	72,2	137,5	611,5	670,0	588,6	524,0	259,0	0,42	70,7	71,5	72,1	0,19	71,6	72,4	71,8	0,19	71,9	71,0	72,8	0,07	0,08	0,00	-0,34	-0,19	0,0
1	194,0	6,8	0,2	2,5	526,6	72,0	173,0	598,4	668,2	571,3	519,8	271,7	0,19	71,3	71,4	77,6	0,19	72,5	72,3	80,2	0,19	72,5	71,2	73,2	0,06	0,11	-0,82	-1,18	-1,06	-4,7
2	195,0	6,6	0,2	4,9	719,9	72,1	220,7	583,3	663,4	554,7	516,1	281,9	0,19	71,3	71,3	81,7	0,19	72,8	72,2	87,4	0,19	72,5	71,2	73,8	0,06	0,11	-0,84	-1,21	-1,08	-10,7
3	196,0	6,4	0,6	7,7	543,2	72,4	149,5	570,4	658,7	543,8	511,0	281,7	0,19	71,4	71,4	81,2	0,19	72,8	72,2	87,7	0,19	72,5	71,3	73,9	0,07	0,09	-0,82	-1,18	-1,05	-17,5
4	197,0	6,3	0,5	9,3	482,1	72,0	125,6	563,9	652,2	535,8	506,0	279,5	0,19	71,5	71,4	79,9	0,19	72,7	72,1	85,4	0,19	72,4	71,3	74,2	0,07	0,09	-0,82	-1,17	-1,05	-23,2
5	198,0	6,2	0,5	10,5	466,8	71,8	117,2	562,6	644,9	530,9	502,4	278,5	0,19	71,5	71,4	79,4	0,19	72,7	72,1	84,0	0,19	72,4	71,3	74,4	0,07	0,09	-0,82	-1,17	-1,04	-26,8
6	199,0	6,0	0,5	11,7	460,6	71,7	113,0	566,5	634,5	529,7	501,8	277,6	0,19	71,6	71,4	79,2	0,19	72,7	72,1	83,1	0,19	72,3	71,4	74,6	0,07	0,09	-0,82	-1,16	-1,03	-28,6
7	200,0	5,9	0,4	9,5	458,5	71,8	110,4	572,7	624,0	531,5	499,9	277,3	0,19	71,6	71,4	79,2	0,19	72,6	72,0	82,6	0,19	72,3	71,4	74,9	0,07	0,09	-0,81	-1,17	-1,04	-29,6
8	201,0	5,8	0,4	10,7	458,8	72,1	109,0	580,7	613,2	534,4	499,7	276,0	0,19	71,6	71,5	79,3	0,19	72,6	72,0	82,4	0,19	72,3	71,4	75,1	0,07	0,09	-0,81	-1,16	-1,04	-29,8
9	202,0	5,7	0,4	10,9	459,3	72,3	108,3	589,5	603,0	541,7	500,5	274,7	0,19	71,6	71,5	79,4	0,19	72,5	72,0	82,3	0,19	72,2	71,4	75,4	0,07	0,09	-0,81	-1,16	-1,04	-28,7
10	203,0	5,5	0,4	11,0	460,3	72,3	108,0	599,2	592,3	550,7	501,9	273,5	0,19	71,6	71,5	79,5	0,19	72,4	71,9	82,4	0,19	72,2	71,4	75,6	0,07	0,09	-0,81	-1,16	-1,04	-27,1
11	204,0	5,4	0,3	10,6	460,1	72,3	107,3	609,2	583,0	559,7	503,7	272,0	0,19	71,6	71,5	79,6	0,19	72,3	71,9	82,4	0,19	72,1	71,4	75,9	0,07	0,09	-0,80	-1,16	-1,04	-25,1
12	205,0	5,2	0,3	10,6	461,6	72,2	107,2	618,5	573,9	567,1	505,1	270,9	0,19	71,6	71,5	79,8	0,19	72,3	71,9	82,5	0,19	72,1	71,4	76,1	0,07	0,09	-0,81	-1,16	-1,04	-23,5
13	206,0	5,1	0,3	11,1	464,7	72,3	107,0	627,2	565,7	573,8	507,0	269,3	0,19	71,6	71,5	80,0	0,19	72,3	71,8	82,6	0,19	72,1	71,4	76,3	0,07	0,09	-0,81	-1,16	-1,04	-22,0
14	207,0	5,0	0,3	11,3	467,8	72,3	106,9	636,6	558,1	580,6	509,8	267,5	0,19	71,7	71,5	80,1	0,19	72,2	71,8	82,8	0,19	72,1	71,4	76,6	0,07	0,09	-0,81	-1,16	-1,04	-20,1
15	208,0	4,8	0,4	11,4	468,7	72,3	106,7	645,7	550,5	586,3	512,5	265,5	0,19	71,7	71,6	80,3	0,19	72,3	71,8	82,9	0,19	72,1	71,5	76,8	0,07	0,09	-0,81	-1,16	-1,04	-18,5
16	209,0	4,7	0,4	11,5	469,6	72,4	106,8	654,9	544,1	591,7	516,0	263,4	0,19	71,8	71,6	80,4	0,19	72,3	71,8	83,0	0,19	72,1	71,5	77,0	0,07	0,09	-0,81	-1,15	-1,03	-16,6
17	210,0	4,6	0,4	11,3	472,4	72,3	106,7	663,7	538,4	596,9	519,6	261,5	0,19	71,8	71,6	80,6	0,19	72,3	71,8	83,2	0,19	72,1	71,5	77,1	0,07	0,09	-0,81	-1,16	-1,04	-14,6
18	211,0	4,5	0,4	11,4	472,6	72,4	106,9	664,0	532,9	601,6	523,1	259,9	0,19	71,8	71,6	80,7	0,19	72,4	71,8	83,3	0,19	72,1	71,6	77,3	0,07	0,09	-0,80	-1,16	-1,04	-14,3
19	212,0	4,3	0,4	11,5	472,8	72,1	106,5	678,9	528,0	605,9	526,6	258,4	0,19	71,9	71,6	80,8	0,19	72,4	71,8	83,4	0,19	72,1	71,6	77,4	0,07	0,09	-0,81	-1,15	-1,04	-11,1
20	213,0	4,2	0,4	11,7	473,6	72,0	106,5	685,4	523,4	611,0	530,2	257,0	0,19	71,9	71,6	80,8	0,19	72,3	71,8	83,5	0,19	72,1	71,7	77,6	0,07	0,09	-0,81	-1,16	-1,04	-9,2
21	214,0	4,1	0,5	11,9	474,7	72,0	106,6	681,0	519,9	614,4	533,9	255,3	0,19	71,9	71,7	81,0	0,19	72,3	71,8	83,6	0,19	72,1	71,7	77,7	0,07	0,09	-0,81	-1,15	-1,04	-9,7
22	215,0	4,0	0,5	11,9	476,9	72,4	106,7	687,9	517,0	618,0	538,0	253,7	0,19	71,9	71,7	81,1	0,19	72,3	71,8	83,7	0,19	72,1	71,8	77,8	0,07	0,09	-0,81	-1,16	-1,04	-7,7
23	216,0	3,8	0,5	12,0	478,1	72,5	106,6	703,9	514,2	622,4	542,2	251,9	0,19	71,9	71,7	81,2	0,19	72,3	71,8	83,8	0,19	72,1	71,8	78,0	0,07	0,09	-0,80	-1,16	-1,04	-3,7
24	217,0	3,7	0,5	12,1	477,6	72,7	106,8	709,4	512,0	625,6	546,3	249,8	0,19	71,9	71,7	81,3	0,19	72,4	71,9	83,9	0,19	72,2	71,9	78,1	0,07	0,09	-0,80	-1,15	-1,04	-2,0
25	218,0	3,6	0,4	12,0	478,1	72,9	106,7	714,7	510,2	630,4	549,7	248,8	0,19	72,0	71,7	81,4	0,19	72,5	71,9	84,0	0,19	72,3	71,9	78,2	0,07	0,09	-0,81	-1,16	-1,04	0,1
26	219,0	3,5	0,4	12,0	478,2	73,0	106,6	720,4	508,8	634,8	553,3	247,3	0,19	72,0	71,8	81,5	0,19	72,5	71,9	84,0	0,19	72,3	72,0	78,3	0,07	0,09	-0,80	-1,16	-1,04	2,3
27	220,0	3,4	0,4	11,9	478,8	73,1	106,6	725,3	507,3	638,1	556,6	246,1	0,19	72,0	71,8	81,6	0,18	72,6	71,9	84,1	0,19	72,4	72,0	78,5	0,07	0,09	-0,81	-1,16	-1,04	4,1
28	221,0	3,3	0,4	11,9	478,1	72,8	106,4	729,7	505,8	641,3	559,4	245,0	0,19	72,1	71,8	81,6	0,19	72,7	72,0	84,2	0,19	72,4	72,1	78,6	0,07	0,09	-0,81	-1,16	-1,04	5,6
29	222,0	3,2	0,4	12,0	478,0	73,3	106,6	733,5	505,2	646,4	562,1	244,7	0,19	72,2	71,8	81,7	0,18	72,8	72,0	84,3	0,19	72,5	72,2	78,7	0,07	0,09	-0,80	-1,16	-1,04	7,7
30	223,0	3,1	0,4	12,1	477,9	73,1	106,2	737,0	504,6	649,3	564,7	243,9	0,19	72,2	71,9	81,7	0,19	72,9	72,1	84,3	0,19	72,6	72,3	78,7	0,07	0,09	-0,81	-1,16	-1,04	9,3
31	224,0	3,0	0,4	12,3	479,1	73,2	106,2	740,6	504,4	653,6	568,1	243,6	0,19	72,3	71,9	81,8	0,19	73,0	72,2	84,3	0,19	72,7	72,4	78,8	0,07	0,09	-0,81	-1,16	-1,05	11,4
32	225,0	2,9	0,5	12,3	479,5	73,2	106,0	744,3	504,6	657,4	571,0	243,3	0,19	72,4	72,0	81,9	0,19	73,1	72,2	84,4	0,19	72,8	72,5	78,9	0,07	0,09	-0,80	-1,16	-1,04	13,5
33	226,0	2,7	0,5	12,4	478,9	73,2	106,0	748,4	505,1	661,6	573,4	242,8	0,19	72,5	72,0	81,9	0,19	73,1	72,3	84,4	0,19	72,9	72,6	78,9	0,07	0,09	-0,86	-1,17	-1,05	15,6
34	227,0	2,6	0,6	12,7	482,9	73,0	106,6	752,6	505,9	665,3	576,6	242,6	0,19	72,6	72,0	82,0	0,19	73,2	72,3	84,5	0,19	72,9	72,6	79,0	0,07	0,09	-0,86	-1,17	-1,04	18,0
35	228,0	2,5	0,6	12,9	484,7	73,4	106,4	757,7	506,7	669,6	579,5	241,7	0,19	72,6	72,1	82,0	0,19	73,2	72,4	84,6	0,19	73,0	72,7	79,1	0,07	0,09	-0,82	-1,16	-1,05	20,4
36	229,0	2,4	0,5	13,0	486,8	73,6	106,8	764,1	507,9	673,1	582,6	241,5	0,19	72,7	72,1	82,1	0,19	73,3	72,4	84,7	0,19	73,0	72,7	79,2	0,07	0,09	-0,81	-1,17	-1,05	23,2
37	230,0	2,3	0,5	13,2	489,3	73,8	106,9	752,0	509,6	677,5	586,0	241,0	0,19	72,6	72,1	82,2	0,19	73,3	72,4	84,7	0,19	73,0	72,8	79,2	0,07	0,09	-0,82	-1,17	-1,05	22,6
38	231,0	2,2	0,5	13,3	493,6	73,8	106,9	760,8	511,0	680,1	589,9	240,4	0,19	72,6	72,1	82,3	0,19	73,3	72,4	84,8	0,19	73,0	72,8	79,3	0,07	0,09	-0,82	-1,17	-1,05	25,8
39	232,0	2,1	0,6	13,6	496,1	73,5	106,9	787,9	512,6	681,4	593,9	239,7	0,19	72,7	72,2	82,2	0,19	73,3	72,4	84,8	0,19	73,1	72,9	79,3	0,07	0,10	-0,82	-1,17	-1,07	32,5
40	233,0	2,0	0,6	13,5	497,9	73,4	106,7	795,4	515,0	682,0	598,1	239,9	0,19	72,8	72,2	82,3	0,19	73,4	72,5	84,9	0,19	73,1	73,0	79,4	0,07	0,09	-0,83	-1,17	-1,07	35,4
41	234,0	1,9	0,5	12,8	491,2	73,6	106,0	800,3	516,4	685,1	601,8	239,6	0,19	72,8	72,2	82,3	0,19	73,4	72,6	84,8	0,19	73,2	73,1	79,4	0,07	0,09	-0,84	-1,18	-1,08	38,0
42	235,0	1,9	0,3	11,8	485,1	73,6	105,8	800,7	518,9	685,6	605,1	240,0	0,19	72,9	72,3	82,3	0,18	73,5	72,6	84,8	0,19	73,3	73,1	79,5	0,07	0,09	-0,84	-1,19	-1,08	39,4
43	236,0	1,7	0,2	10,6	480,0	73,6	105,9	796,5	521,6	686,3	607,6	240,4	0,19	72,9	72,3	82,3	0,18	73,4	72,6	84,8	0,19	73,2	73,1	79,5	0,07	0,09	-0,84	-1,18	-1,07	39,8
44	237,0	1,7	0,2	9,9	473,8	73,7	105,4	788,3	524,4	686,0	608,4	240,4	0,19	72,9	72,3	82,4	0,19	73,4	72,6	84,8	0,19	73,2	73,2	79,6	0,07	0,09	-0,85	-1,18	-1,07	38,9
45	238,0	1,6	0,1	9,7	468,3	73,4	105,3	770,5	527,0	685,7	608,2	241,0	0,19	72,9	72,4	82,4	0,19	73,4	72,7	84,8	0,19	73,2	73,2	79,6	0,07	0,09	-0,84	-1,18	-1,07	35,8
46	239,0	1,6	0,1	9,4	464,6	73,6	104,7	761,0	530,1	683,5	607,3	240,5	0,19	72,9	72,4	82,3	0,19	73,4	72,7	84,8	0,19	73,2	73,3	79,7	0,07	0,09	-0,84	-1,18	-1,08	33,9
47	240,0	1,5	0,1	9,3	461,6	73,4	104,1	752,4	532,8	682,1	606,0	240,5	0,19	72,9	72,4	82,3	0,19	73,5	72,7	84,7	0,19	73,3	73,4	79,7	0,07	0,09	-0,84	-1,18	-1,08	32,1
48	241,0	1,5	0,1	9,3	456,1	73,6	103,9	743,9	535,7	680,3	603,8	240,4	0,19	72,9	72,4	82,3	0,19	73,4	72,7	84,7	0,19	73,3	73,4	79,7	0,07	0,09	-0,85	-1,18	-1,08	30,2
49	242,0	1,4	0,1	9,4	453,6	73,2	103,6	740,4	539,2	678,1	602,0	240,3	0,19	72,9	72,5	82,3	0,19	73,4	72,7	84,6	0,19	73,3	73,5	79,7	0,07	0,09	-0,84	-1,19	-1,08	29,4
50	243,0	1,4	0,1	9,5	451,5	73,5	103,4	733,3	542,7	677,2	599,8	239,8	0,19	72,9	72,5	82,3	0,19	73,4	72,7	84,6	0,19	73,3	73,5	79,8	0,07	0,09	-0,84	-1,18	-1,08	27,9
51	244,0	1,3	0,1	9,7	447,4	73,3	103,1	722,7	546,2	675,0	598,0	241,0	0,19	72,9	72,5	82,3	0,19	73,5	72,8	84,6	0,19	73,3	73,5	79,8	0,07	0,09	-0,86	-1,19	-1,09	25,9
52	245,0	1,3	0,1	9,4	444,4	73,4	102,9	718,3	549,8	672,7	597,1	241,8	0,19	72,9	72,5	82,2	0,19	73,5	72,8	84,6	0,19	73,4	73,6	79,7	0,07	0,09	-0,91	-1,19	-1,09	25,3
53	246,0	1,2	0,1	8,5	440,4	73,6	102,4	714,9	553,1	670,3	595,5	242,8	0,19	72,9	72,5	82,1	0,19	73,5	72,8	84,5	0,19	73,3	73,6	79,7	0,07	0,09	-0,86	-1,19	-1,09	24,7
54	247,0	1,2	0,3	7,7	434,9	73,4	102,0	705,8	556,8	667,6	593,2	242,4	0,19	72,8	72,5	82,1	0,19	73,5	72,8	84,4	0,19	73,3	73,7	79,7	0,07	0,09	-0,86	-1,18	-1,09	22,5
55	248,0	1,2	0,4	6,9	428,4	73,1	101,6	694,5	560,9	664,0	590,3	242,7	0,19	72,8	72,5	82,1	0,18	73,5	72,8	84,4	0,19	73,3	73,7	79,8	0,07	0,08	-0,87	-1,19	-1,09	19,9
56	249,0	1,1	0,5	6,6	421,9	73,1	101,4	682,0	565,2	660,0	587,2	243,6	0,19	72,8	72,5	82,1	0,19	73,5	72,9	84,3	0,19	73,3	73,7	79,7	0,07	0,08	-0,86	-1,18	-1,09	17,0
57	250,0	1,1	0,5	6,4	417,1	73,1	100,7	669,1	569,3	655,9	583,5	244,0	0,19	72,7	72,5	82,1	0,19	73,5	72,9	84,2	0,19	73,3	73,8	79,7	0,07	0,08	-0,86	-1,19	-1,09	13,7
58	251,0	1,1	0,6	6,2	411,6	73,2	100,5	656,1	572,4	651,1	578,8	244,8	0,19	72,7	72,5	82,0	0,19	73,4	72,9	84,1	0,19	73,3	73,8	79,7	0,07	0,08	-0,85	-1,18	-1,08	10,0
59	252,0	1,0	0,7	6,1	406,2	73,0	100,0	643,2	574,9	646,6	574,3	245,0	0,19	72,7	72,5	81,9	0,19	73,4	72,9	84,0	0,19	73,3	73,8	79,7	0,07	0,08	-0,86	-1,18	-1,09	6,2
60	253,0	1,0	0,7	6,0	402,0	73,0	99,6	631,2	577,6	641,3	570,3	245,5	0,19	72,7	72,5	81,9	0,19	73,4	72,9	83,9	0,19	73,2	73,9	79,7	0,07	0,08	-0,86	-1,18	-1,08	2,6
61	254,0	1,0	0,8	5,8	397,7	72,8	99,6	619,6	579,9	636,6	565,6	246,5	0,00	72,7	72,5	81,6	0,19	73,3	72,9	83,9	0,19	73,2	73,9	79,7	0,07	0,08	-0,07	-1,18	-1,09	-1,0
62	255,0	1,0	0,9	5,7	393,2	73,0	99,2	608,3	581,8	631,2	560,8	247,0	0,00	72,6	72,6	79,7	0,19	73,3	72,9	83,8	0,19	73,2	74,2	79,7	0,07	0,08	0,08	-1,19	-1,09	-4,8
63	256,0	1,0	1,0	5,6	389,2	72,8	98,8	597,8	583,7	625,8	555,9	247,4	0,00	72,6	72,6	79,3	0,19	73,3	72,9	83,7	0,19	73,2	74,5	79,6	0,07	0,08	0,07	-1,18	-1,10	-8,5
64	257,0	0,9	1,0	5,5	384,8	72,7	98,4	587,9	584,3	620,0	551,8	247,8	0,00	72,6	72,6	79,1	0,19	73,3	72,8	83,6	0,19	73,2	74,9	79,6	0,07	0,08	0,07	-1,18	-1,09	-12,3
65	258,0	0,9	1,1	5,3	381,3	72,8	98,1	578,5	585,3	616,1	546,9	247,7	0,00	72,5	72,6	79,0	0,19	73,3	72,9	83,5	0,19	73,2	75,2	79,6	0,07	0,08	0,07	-1,19	-1,09	-15,7
66	259,0	0,9	1,1	5,3	377,8	72,8	97,8	569,5	586,1	609,9	543,0	247,3	0,00	72,5	72,6	78,9	0,19	73,3	72,9	83,4	0,19	73,2	75,4	79,5	0,07	0,08	0,06	-1,18	-1,09	-19,5
67	260,0	0,9	1,2	5,2	373,9	72,8	97,1	561,1	586,5	604,8	538,3	247,8	0,00	72,4	72,6	78,8	0,19	73,3	72,9	83,3	0,19	73,2	75,6	79,5	0,07	0,08	0,07	-1,18	-1,10	-22,9
68	261,0	0,9	1,2	5,2	371,7	72,8	97,3	553,3	587,2	599,3	533,8	248,0	0,00	72,4	72,5	78,6	0,19	73,3	72,9	83,2	0,19	73,2	75,7	79,4	0,07	0,08	0,06	-1,18	-1,10	-26,3
69	262,0	0,8	0,9	6,0	369,8	72,8	96,9	546,0	587,3	595,4	530,8	248,3	0,00	72,4	72,5	78,5	0,19	73,3	72,9	83,1	0,19	73,2	75,9	79,4	0,07	0,08	0,06	-1,18	-1,10	-29,1
70	263,0	0,8	0,8	6,0	367,8	72,9	96,9	539,3	586,7	591,3	528,8	248,7	0,00	72,4	72,5	78,4	0,19	73,3	73,0	83,1	0,19	73,2	76,0	79,4	0,07	0,08	0,07	-1,19	-1,09	-31,7
71	264,0	0,8	0,8	6,0	366,5	72,9	96,5	533,5	586,6	587,5	527,7	248,4	0,00	72,3	72,5	78,2	0,18	73,3	73,0	83,0	0,19	73,2	76,2	79,3	0,07	0,08	0,06	-1,19	-1,10	-33,9
72	265,0	0,8	0,8	6,0	365,7	73,0	96,5	527,9	586,6	583,4	526,9	248,9	0,00	72,3	72,5	78,1	0,19	73,3	73,0	82,9	0,19	73,3	76,3	79,2	0,07	0,07	0,06	-1,18	-1,09	-35,9
73	266,0	0,7	0,8	5,9	364,7	73,0	96,4	523,1	586,1	580,0	526,2	249,4	0,00	72,3	72,5	78,0	0,18	73,3	73,0	82,8	0,19	73,3	76,4	79,2	0,07	0,08	0,05	-1,18	-1,09	-37,7
74	267,0	0,7	0,8	6,0	363,1	73,1	96,1	518,6	585,8	576,7	525,7	249,7	0,00	72,3	72,5	77,9	0,19	73,3	73,0	82,7	0,19	73,3	76,5	79,2	0,07	0,07	0,06	-1,18	-1,10	-39,3
75	268,0	0,7	0,8	6,0	361,7	72,7	96,0	514,9	585,4	573,8	525,2	249,5	0,00	72,3	72,5	77,7	0,18	73,2	73,0	82,6	0,19	73,3	76,5	79,1	0,07	0,07	0,05	-1,19	-1,09	-40,9
76	269,0	0,7	0,8	5,9	361,2	72,6	95,6	511,1	585,6	570,0	525,2	249,6	0,00	72,3	72,5	77,6	0,19	73,2	73,0	82,6	0,19	73,3	76,6	79,1	0,07	0,07	0,05	-1,18	-1,09	-42,3
77	270,0	0,7	0,8	5,9	359,7	72,7	95,5	507,8	585,5	567,1	525,1	250,7	0,00	72,3	72,5	77,5	0,19	73,1	73,0	82,5	0,19	73,2	76,6	79,0	0,07	0,07	0,01	-1,18	-1,09	-43,4
78	271,0	0,6	0,9	5,9	358,9	72,8	95,5	504,6	584,6	563,4	524,9	251,2	0,00	72,3	72,5	77,4	0,19	73,1	73,0	82,4	0,19	73,2	76,6	79,0	0,07	0,07	0,05	-1,19	-1,09	-44,9
79	272,0	0,6	0,9	5,9	356,8	72,7	95,3	501,7	584,8	561,1	524,7	251,2	0,00	72,2	72,4	77,2	0,19	73,1	73,0	82,3	0,19	73,2	76,7	78,9	0,07	0,07	0,05	-1,19	-1,09	-45,9
80	273,0	0,5	0,9	5,8	355,6	72,7	95,0	498,6	585,0	558,6	524,1	252,2	0,00	72,2	72,4	77,1	0,19	73,1	73,0	82,2	0,19	73,2	76,7	78,8	0,07	0,07	0,05	-1,19	-1,09	-46,9
81	274,0	0,5	0,9	5,8	354,7	72,5	95,0	495,7	585,3	555,6	523,5	253,1	0,00	72,2	72,4	77,0	0,18	73,1	73,0	82,1	0,19	73,2	76,7	78,8	0,07	0,07	0,05	-1,19	-1,10	-48,0
82	275,0	0,5	1,0	5,7	352,8	72,4	94,8	493,1	585,1	552,8	522,9	253,5	0,00	72,2	72,5	76,9

data epa 2026-03-03 pi 20340 run 1 single burn rate
unit preburn

Time	Flue	Room	Tunnel	scale	Right	Back	bottom	Top	Left
acquisition	temp	temp	dry bulb						
minutes	°F	°F	°F	lbs	°F	°F	°F	°F	°F
1	69,42	68,30	72,48	3,67	67,55	67,02	67,17	68,08	67,44
2	126,25	68,15	78,42	3,66	67,68	67,03	67,17	70,17	67,76
3	297,82	68,24	104,95	3,47	68,34	67,12	67,18	76,49	68,45
4	591,34	68,60	165,44	3,18	71,01	67,53	67,24	86,38	70,29
5	481,02	68,60	127,83	2,96	80,84	69,26	67,49	99,69	74,79
6	392,81	68,77	104,44	2,87	91,54	73,00	67,96	115,02	80,54
7	377,11	68,84	98,13	2,77	102,05	78,02	68,78	133,13	87,57
8	379,71	68,78	95,59	2,67	111,41	83,47	69,86	155,46	95,23
9	387,76	68,88	94,63	2,48	121,71	89,05	71,15	182,60	103,38
10	394,18	68,99	94,13	2,48	134,70	94,89	72,65	214,79	112,49
11	400,96	69,08	94,20	2,37	148,74	100,92	74,26	250,61	121,49
12	406,83	69,25	94,10	2,17	163,51	107,49	75,96	286,71	130,24
13	413,68	69,28	94,23	2,17	179,00	114,54	77,72	320,14	138,63
14	418,06	69,15	95,09	1,97	194,84	121,86	79,56	350,27	148,44
15	419,08	69,55	95,47	1,89	211,19	129,24	81,45	375,35	162,62
16	423,33	69,40	95,94	1,88	226,69	136,69	83,50	396,29	177,30
17	426,75	69,58	96,50	1,78	243,74	144,80	85,60	414,18	192,03
18	430,10	69,71	96,98	1,58	260,16	153,85	87,91	430,82	206,45
19	431,40	70,00	97,11	1,47	276,51	163,82	90,42	445,63	220,72
20	431,74	69,96	97,31	1,47	293,67	174,54	93,05	458,85	234,85
21	431,58	69,70	97,40	1,37	308,19	185,97	95,91	470,17	248,38
22	431,67	69,89	97,48	1,27	321,94	197,84	98,84	480,03	261,75
23	431,08	69,75	97,58	1,27	336,48	210,43	101,94	488,87	274,61
24	430,08	69,97	97,74	1,18	349,01	223,69	105,34	496,74	286,76
25	429,06	69,46	97,50	1,08	362,53	237,65	108,69	503,02	298,17
26	426,16	70,12	97,29	1,08	372,29	252,38	112,27	507,82	308,73
27	489,77	70,18	125,95	3,02	381,76	267,69	116,58	511,21	319,28
28	424,77	70,00	149,38	8,45	376,76	283,16	122,55	515,23	325,89
29	465,26	69,74	164,81	8,26	378,23	296,36	128,63	512,50	335,06
30	573,00	69,88	191,76	8,07	376,48	307,09	134,21	505,34	342,18
31	655,92	69,84	220,19	7,77	374,66	317,02	139,75	496,54	346,84
32	674,10	70,04	236,67	7,56	372,14	327,07	145,14	488,12	350,74
33	620,68	70,22	205,43	7,27	371,81	338,29	148,96	477,99	353,83
34	472,69	70,15	138,71	7,27	372,00	349,67	150,35	467,46	352,85
35	436,48	69,93	122,03	7,17	370,46	359,36	152,16	458,68	350,74
36	421,36	69,98	113,72	6,96	371,41	366,81	154,45	452,40	349,79
37	402,20	70,00	108,53	6,96	373,71	372,10	156,94	447,97	348,38
38	386,42	70,01	104,91	6,86	375,73	375,35	159,20	443,37	345,99
39	369,75	69,71	102,23	6,86	377,24	377,35	161,94	438,50	343,14
40	357,69	69,94	100,50	6,76	378,12	377,82	164,20	433,09	339,89
41	357,67	70,18	99,69	6,68	378,21	377,80	166,35	427,73	336,98
42	355,65	69,86	99,01	6,66	378,61	377,10	168,25	423,58	334,40
43	344,94	69,92	97,97	6,66	378,48	376,19	169,96	419,32	331,96
44	341,82	69,87	97,35	6,56	378,48	374,97	171,97	414,86	329,65
45	344,58	69,94	96,97	6,47	378,59	373,63	173,36	411,17	327,52
46	345,74	69,97	96,75	6,29	379,07	372,13	174,75	409,73	325,73
47	349,52	69,96	96,67	6,27	379,09	370,65	176,03	409,84	324,31
48	354,98	70,05	96,97	6,16	379,22	369,18	177,43	411,38	323,05
49	362,07	69,89	96,99	6,06	379,23	367,90	178,74	414,49	322,85
50	374,02	70,01	97,36	5,96	380,75	366,77	180,03	418,77	323,43
51	383,32	69,98	98,31	5,86	383,17	365,76	181,49	424,79	324,67
52	394,68	69,87	98,80	5,77	386,76	364,77	182,24	432,93	326,00
53	406,16	70,06	99,28	5,67	392,88	364,28	183,21	443,38	328,52
54	413,53	70,39	99,87	5,57	400,19	364,09	184,20	456,03	331,71
55	423,10	69,84	100,10	5,48	408,15	364,66	184,84	471,07	335,66
56	430,19	69,22	100,68	5,26	418,61	365,52	185,89	488,20	340,90
57	435,28	69,54	101,14	5,16	428,63	367,14	186,22	506,47	346,26
58	439,52	69,80	101,20	5,07	438,41	369,71	186,91	524,37	352,86
59	442,38	70,06	101,18	4,97	447,91	372,54	187,17	541,17	359,22
60	451,39	69,89	101,77	4,78	460,25	375,38	188,20	557,37	365,82
61	452,28	70,41	102,21	4,68	474,55	378,74	188,74	573,94	372,34
62	454,82	70,17	102,39	4,56	485,80	382,23	189,63	588,36	378,83
63	456,97	70,66	102,71	4,46	496,37	385,77	190,27	601,64	384,79
64	455,51	70,80	102,54	4,27	506,73	389,20	190,57	615,95	388,81
65	461,56	70,72	102,94	4,20	515,84	392,84	191,24	628,27	393,04
66	465,88	71,14	103,37	4,08	526,15	397,01	192,18	640,20	398,26
67	470,45	71,23	103,02	3,98	535,42	401,49	192,19	653,20	404,45
68	471,94	71,05	103,51	3,88	544,98	406,49	192,80	666,54	411,06
69	473,33	71,19	103,56	3,77	553,77	411,69	193,36	678,70	417,89
70	474,94	71,10	103,80	3,67	562,76	417,36	193,86	689,41	425,12
71	472,09	71,14	103,62	3,48	572,08	423,77	194,53	697,72	431,88
72	471,83	71,35	103,58	3,47	579,22	430,72	194,71	702,98	438,43
73	470,61	71,69	103,43	3,28	586,09	437,76	195,65	705,95	445,10
74	469,73	71,80	103,26	3,28	591,30	444,57	196,15	708,01	450,99
75	470,39	71,61	103,17	3,18	597,14	451,43	197,07	710,06	456,91
76	470,59	71,95	103,46	3,00	601,03	458,25	198,64	712,55	463,03
77	469,95	72,03	103,30	2,87	605,62	464,73	199,93	716,09	468,64

78	469,42	72,44	103,34	2,77	609,99	470,77	200,76	719,89	473,46
79	469,33	72,36	103,51	2,77	612,74	477,40	202,08	723,78	478,83
80	467,55	72,21	103,40	2,68	614,65	483,94	203,01	725,80	483,58
81	467,29	72,13	103,25	2,58	615,78	489,92	204,36	725,99	488,32
82	465,04	72,41	103,16	2,48	617,14	496,30	205,37	724,77	493,08
83	464,76	72,13	103,34	2,38	617,76	503,00	206,67	723,23	497,16
84	464,39	72,29	103,24	2,39	618,39	509,50	207,54	721,67	501,67
85	463,75	72,44	103,08	2,27	618,72	516,85	208,57	720,17	505,50
86	463,10	72,53	102,94	2,17	618,17	524,48	210,26	718,22	509,90
87	459,00	72,40	102,83	2,17	618,24	532,27	211,51	716,02	513,24
88	456,73	72,60	102,42	2,07	617,77	541,49	213,87	713,09	515,94
89	452,20	72,51	102,21	2,07	618,03	551,36	215,31	709,31	518,04
90	447,37	72,37	102,15	1,98	617,62	563,10	216,97	703,80	519,34
91	443,22	72,07	101,87	1,98	617,84	576,37	218,53	696,64	520,36
92	439,86	72,28	101,71	1,88	616,34	589,34	221,43	688,57	521,00
93	436,21	72,08	101,12	1,88	614,90	603,32	224,37	681,06	523,50
94	432,69	72,56	100,76	1,88	613,27	616,43	227,76	672,78	524,68
95	426,75	72,53	100,39	1,78	611,89	628,90	230,48	663,76	525,71
96	420,34	72,39	100,00	1,78	608,96	640,66	235,28	653,78	526,65
97	415,03	72,33	99,78	1,78	606,50	650,75	239,12	643,18	527,62
98	409,70	72,26	99,47	1,68	603,55	658,88	243,32	632,11	527,71
99	404,27	72,24	98,90	1,68	600,41	665,61	247,40	621,05	527,95

POLYTESTS
TESTING THROUGH YOUR REALITY

Date: 2026-03-04 Manufacturer: Stuv Model: Stuv Six

Project #: p5 to 340 Run: 2 Tech: M M Reviewer: SO

- Kindling 38LBS start fire
- At 33LBS close Door
- At 100LBS insert preload
- At 74LBS close Door
At 17 LBS insert Load
At 3 min 30 sec close Door

TEST LOAD CONFIGURATION

POLYTESTS
TESTING THROUGH YOUR REALITY

PRE / POST CHECKS

Date: 2026-03-04 Manufacturer: Stov Model: Stov Six

Project #: PI 20340 Run: 2 Tech: M.M Reviewer: SD

	Equipment #	Time	12%	22%
Moisture Meter Calibration Check:	EM 334	9:00	ok	ok

Pre-Test **Post-Test**

Facility Conditions:

Smoke Capture Check (tunnel velocity)	ok	NA
Picture	4 sides ok	ok

Wood Heater Conditions:

Date Wood Heater Stack Cleaned	2026 03-03
Date Dilution Tunnel Cleaned	2026 03-03
Induced Draft Check (max 0.005 H2O)	ok
Traverse before ignition	ok

Temperature System:

Ambient (65°-90°F) Y/N	ok

Proportional Checks:

Thermocouple check	ok	
Pitot Clean	ok	
Pitot verification	ok	
Pictures for report	Side	ok
	Coal bed	ok
	Load	ok
	Load in stove	ok
	Fuel adjustment	ok
Load Length 5/6 of firebox Length +- 1inch		ok

POLYTESTS
TESTING THROUGH YOUR REALITY

Date: 2026-03-04 Manufacturer: Stuv Model: Stuv Six

Project #: PJ 2 0340 Run: 2 Tech: M.M Reviewer: DP

Leakage Checks Tunnel Samplers

	Train 1		Train 2	
Unplugged Flow Rate = .25cfm	Pre-Test ASTM (-15) CSA B415 (-5)	Post-Test (Max test)	Pre-Test ASTM (-15) CSA B415 (-5)	Post-Test (Max test)
Vacuum (inches Hg.)	-6	-6	-6	-6
Final 1minute DGM (Liter)	353112 80	353695 60	104250 40	104824 68
Initial 1minute DGM (Liter)	353112 65	353695 58	104250 25	104824 63
Change (Liter)	0.15	0.02	0.15	0.05
Allowable leakage .04 x Sample rate or 0.28Lpm CSA B415 (0.56)				
Check OK	ok	ok	ok	ok

POLYTESTS
TESTING THROUGH YOUR REALITY

Date: 2026.03.04 Manufacturer: SLV Model: SLV Six

Project #: pT 20340 Run: 2 Tech: MA Reviewer: N

Leakage Checks Tunnel Samplers

	System 1st hour		Ambient	
Unplugged Flow Rate = .25cfm	Pre-Test ASTM (-15) CSA B415 (-5)	Post-Test (Max test)	Pre-Test ASTM (-15) CSA B415 (-5)	Post-Test (Max test)
Vacuum (inches Hg.)	-6	-6	-6	-6
Final 1minute DGM (Liter)	3083 97	3095 75	788450 74	789031 92
Initial 1minute DGM (Liter)	3083 97	3095 75	788450 74	789031 92
Change (Liter)	ϕ	ϕ	ϕ	ϕ
Allowable leakage .04 x Sample rate or 0.28Lpm CSA B415 (0.56)				
Check OK	ok	ok	ok	ok

POLYTESTS
TESTING THROUGH YOUR REALITY

Date: 2026-03-04 Manufacturer: Stuv Model: Stuv Six

Project #: pI 20340 Run: 2 Tech: M.M Reviewer: DP

Leakage Checks Flue Gas Sampler

Plugged Probe	Pre-Test	Post Test
Vacuum (inches Hg.)	-6	-6
Rotameter Reading (mml/min.)	0	0
Flow Rate (lpm)	1.5	1.5
Allowable (.02 x Sample Rate)	30	30
Check OK	ok	ok

Leakage Checks Pitot

Plugged Probe	Pre-Test 3 H2o static	Pre-Test 0.4-0.5 H2o velocity	Post Test 3 H2o Static	Post Test 0.4-0.5 H2o velocity
Vacuum (inches Hg.)	3	.4	3	.5
Check OK (no change after 15 sec.)	ok	ok	ok	ok

POLYTESTS
TESTING THROUGH YOUR REALITY

Date: 2026-03-04 Manufacturer: Stuv Model: Stuv Six

Project #: PI 2340 Run: 2 Tech: M.M Reviewer: DO

Scale Type	Audit		Measured Weight
	Equipment #	Weight	
Platform	EM-090	44 lbs, Class F	44 lbs
Platform	EM 205	10.00 Kg, Class F	10.00 Kg
Wood	EM-090	4.40 lbs, Class F	4.40 lbs
Analytical	EM 335	100.0 mg, Class S	100.0 mg
Analytical	EM 129	200.0000 g, Class S	200.0000 g

LIMITS OF WEIGHT RANGES

ANALYTICAL SCALE: .....50%-150% of dry filter weight, ± 0.1 mg
PLATFORM SCALE ..... 20%-80% of ideal test load weight, ± 0.1 lbs or 1%
WOOD SCALE..... 20%-80% of ideal test load weight, ± 0.01 lbs or 1%

POLYTESTS
TESTING THROUGH YOUR REALITY

CONTINUOUS ANALYZERS

Date: 2026-03-04 Manufacturer: SIUV Model: SIUV 51X

Project #: PI 20340 Run: 2 Tech: M.M Reviewer: AO

FOR TUNNELS < 12 in

Barometric pressure (P_{bar}) _____ (KPa.) Static pressure (P_q) _____(inches w.c.)
Inside diameter: Port A _____ Port B _____.
Tunnel cross sectional area: .1963Ft^2
Pitot tube type: Standard

Traverse Point	Position (inches)			Velocity Head Δ_p (inches H_2O)	Tunnel Temperature (°F)
Tunnel diameter	6 po	7 po	8 po		
A- Centroid	3.00	3.50	4	0.073	75.90
B - Centroid	3.00	3.50	4	0.072	75.61
A-1	0.50	0.50	0.50	0.062	75.90
A-2	1.50	1.75	2	0.066	75.86
A-3	4.50	5.25	6	0.060	75.86
A-4	5.60	6.5	7.5	0.060	75.89
B-1	0.50	0.50	0.50	0.059	75.61
B-2	1.50	1.75	2	0.078	75.46
B-3	4.50	5.25	6	0.068	75.46
B-4	5.60	6.5	7.5	0.060	75.41
				AVERAGE	

POLYTESTS
TESTING THROUGH YOUR REALITY

CONTINUOUS ANALYZERS

Date:_____ Manufacturer:_____ Model:_____

Project #: _____ Run:_____ Tech:_____ Reviewer:_____

FOR TUNNELS 12 in

Barometric pressure (P_{bar}) _____ (KPa.) Static pressure (P_q) _____(inches w.c.)
Pitot tube type: Standard

Traverse Point	Position (inches)	Velocity Head Δ_p (inches H_2O)	Tunnel Temperature (°F)
A Center	6		
B Center	6		
A-1	0.53		
A-2	1.75		
A-3	3.55		
A-4	8.45		
A-5	10.25		
A-6	11.47		
B-1	0.53	N.A	
B-2	1.75		
B-3	3.55		
B-4	8.45		
B-5	10.25		
B-6	11.47		

POLYTESTS
TESTING THROUGH YOUR REALITY

CONTINUOUS ANALYZERS

Date: 2026-03-04 Manufacturer: Stow Model: Stow six

Project #: PJ 2034 Run: 2 Tech: M.M Reviewer: DO

Pre-Test (Adjust and Record)

	ZERO		SPAN		CAL. (Record Only)	
CO	0	0	3.081	3.000	1.029	1.000
Tolerance CO	0	+/- 0.02	0.081	+/- 0.15	0.029	+/- 0.05
CO_2	0	0	18.05	18.00	9.81	10.00
Tolerance CO2	0	+/- 0.02	0.05	+/- 0.5	0.19	+/- 0.5
O_2 informative CSA B415 calculated value	na	na	na	na	na	na
	Actual	Should Be	Actual	Should Be	Actual	Should Be

Post Test (Record Only)

	Zero	Span	Cal.	Zero Drift	Limit	Span Drift	Limit	Cal. Drift	Limit	OK?	Not OK*
CO	0	3.07	1.020	0	0.02	0.06	0.15	0.008	0.05	✓	
CO_2	0	18.01	9.80	0	0.02	0.04	0.5	0.01	0.5	✓	

POLYTESTS
TESTING THROUGH YOUR REALITY

TEST DATA LOG

Date: 2026-03-03 Manufacturer: Stuv Model: Stuv six

Project #: PJ 20340 Run: 2 Tech: M.M Reviewer: DP

RAW DRY GAS METER READINGS

		System 1st hour (Cuft)	System 1 (Liter)	System 2 (Liter)	Blank (Liter)
Test	Final	3095.65	353695.18	104823.72	789031.61
	Initial	3084.08	353114.58	104251.98	788454.25

AMBIENT CONDITIONS

	Before	After
Barometer (kPa):	101.2	101.2
Humidity (%):	19.7	21.8
Air Velocity (~~max 50ft/Min~~)	0	0

POLYTESTS
TESTING THROUGH YOUR REALITY

FUEL DATA

Date: 2026-03-04 Manufacturer: Stov Model: Stov Six

Project #: P5 20340 Run: 2 Tech: M.M Reviewer: SD

FUEL DESCRIPTION:

Type of wood:

PRE-TEST LOAD

Piece Size	Weight	Meter Moisture Content (% dry) *				
1 1/2 x 3 1/2 x 7 in.	0.812 lbs.	19.8	19.1	20.0	20.0	20.2
1 1/2 x 3 1/2 x 7 in.	0.824 lbs.	19.6	19.1	19.1	19.3	19.4
1 1/2 x 3 1/2 x 7 in.	0.758 lbs.	21.1	21.0	21.0	21.1	21.3
1 1/2 x 3 1/2 x 7 in.	0.912 lbs.	20.8	20.6	20.4	20.5	20.5
1 1/2 x 3 1/2 x 7 in.	0.918 lbs.	19.4	19.3	19.8	19.9	20.0
1 1/2 x 3 1/2 x 15 in.	1.692 lbs.	20.3	20.8	20.6	20.7	20.9
1 1/2 x 3 1/2 x 15 in.	1.702 lbs.	21.0	21.1	21.3	21.4	21.3
x x in.	lbs.					
x x in.	lbs.					
x x in.	lbs.					
x x in.	lbs.					
x x in.	lbs.					
x x in.	lbs.					
x x in.	lbs.					
x x in.	lbs.					
x x in.	lbs.					
x x in.	lbs.					
x x in.	lbs.					
x x in.	lbs.					
x x in.	lbs.					
x x in.	lbs.					
x x in.	lbs.					
x x in.	lbs.					
x x in.	lbs.					

TEST LOAD WEIGHT: 7.618 **lbs**

Wood Temperature °C: 21

Wood moisture &Temperature taken within 4hrs prior to the test start (Y/N): Yes

POLYTESTS
TESTING THROUGH YOUR REALITY

FUEL DATA

Date: 2026-03-04 Manufacturer: Stov Model: Stov S.A

Project #: PT 20340 Run: 2 Tech: M. M Reviewer: [illegible]

FUEL DESCRIPTION:

Type of wood:

TEST LOAD

Piece Size	Weight		Meter Moisture Content (% dry)*				
1 1/2 x 3 1/2 x 14 5/16 in.	1850	lbs.	19.8	19.9	20.0	20.1	20.0
1 1/2 x 3 1/2 x 14 5/16 in.	1848	lbs.	20.0	20.1	20.4	20.0	20.1
1 1/2 x 3 1/2 x 14 5/16 in.	1836	lbs.	19.1	19.4	19.8	19.9	20
x x in.		lbs.					
1 1/2 x 3/4 x 5 in.	0.134	lbs.			20.1		
1 1/2 x 3/4 x 5 in.	0.158	lbs.			20.1		
1 1/2 x 3/4 x 5 in.	0.158	lbs.			19.3		
1 1/2 x 3/4 x 5 in.	0.132	lbs.			19.4		
1 1/2 x 3/4 x 5 in.	0.136	lbs.			19.8		
1 1/2 x 3/4 x 5 in.	0.132	lbs.			20.0		
1 1/2 x 3/4 x 5 in.	0.130	lbs.			20.1		
1 1/2 x 3/4 x 5 in.	0.156	lbs.			20.1		
1 1/2 x 3/4 x 5 in.	0.132	lbs.			19.6		
1 1/2 x 3/4 x 5 in.	0.168	lbs.			19.7		
x x in.		lbs.					
x x in.		lbs.					
x x in.		lbs.					
x x in.		lbs.					
x x in.		lbs.					
x x in.		lbs.					
x x in.		lbs.					
x x in.		lbs.					
x x in.		lbs.					
x x in.		lbs.					
x x in.		lbs.					
x x in.		lbs.					
x x in.		lbs.					

TEST LOAD WEIGHT: 6.968 lbs Min 20%: 1.39 Max 25%: 1.74

Wood Temperature °C: 21

Wood moisture &Temperature taken within 4hrs prior to the test start (Y/N): yes

POLYTESTS
TESTING THROUGH YOUR REALITY

DILUTION TUNNEL PARTICULATE SAMPLER DATA

Date: 2026-03-03 Manufacturer: Stuv Model: Stuv Six

Project #: pJ 20340 Run: 2 Tech: M.M Reviewer: [illegible]

Pre-test Weight Record		TEST FILTERS					
		SYSTEM 1st hour			SYSTEM 1		
Date	Time	Probe & Housing Number	Front & Back Filter Number	gaskets	Probe & Housing Number	Front & Back Filter Number	gaskets
		20	819-820	5	35	821-822	11
2026-03-03	17:00	108.8401	0.2514	4.1851	109.2830	0.2529	4.9894
2026-03-04	9:00	108.8402	0.2514	4.1851	109.2820	0.2529	4.9893

Post-test Weight Record		TEST FILTERS					
		SYSTEM 1st hour			SYSTEM 1		
Date	Time	Probe & Housing Number	Front & Back Filter Number	gaskets	Probe & Housing Number	Front & Back Filter Number	gaskets
		20	819-820	5	35	821-822	11
2026-03-04	13:00	108.8411	0.2543	4.1880	109.2832	0.2556	~~4.9920~~ MM 4.9920
2026-03-05	8:00	108.8404	0.2539	4.1870	109.2821	0.2555	4.9917
2026-03-07	9:00	108.8403	0.2539	4.1860	109.2821	0.2550	4.9907
2026-03-08	9:00	108.8403	0.2539	4.1860	109.2821	0.2550	4.9907

POLYTESTS
TESTING THROUGH YOUR REALITY

DILUTION TUNNEL PARTICULATE SAMPLER DATA

Date: 2026-03-03 Manufacturer: Stuv Model: Stuv 5.2

Project #: PT 26340 Run: 2 Tech: M.M Reviewer: DO

		TEST FILTERS			
		SYSTEM 2			
Pre-test Weight Record		Probe & Housing Number	Front & Back Filter Number	gaskets	Blank Filter
Date	Time	50	823-824	60	825
2026-03-03	17:00	107.6467	0.2514	4.1561	0.1251
2026-03-04	9:00	107.6468	0.2513	4.1560	0.1250

		TEST FILTERS				
		SYSTEM 2				
Post-test Weight Record		Probe & Housing Number	Front & Back Filter Number	gaskets	Blank Filter	End test time and date
Date	Time	50	823-824	60	825	12:45
2026-03-04	13:00	107.6475	0.2536	4.1594	0.1252	2026-03-04
2026-03-05	8:00	107.6469	0.2535	4.1584	0.1251	
2026-03-07	9:00	107.6469	0.2534	4.1574	0.1251	
2026-03-08	9:00	107.6469	0.2534	4.1574	0.125	

Paramètres

Tous les facteurs de corrections et autres paramètres qui peuvent être modifiés par l'utilisateur du fichier sont regroupés ici.

Code verrouillage:	STU	

Description du test

Test standard	EPA	
Run #	2	
Date	04-03-2026	
Technicien	M.M	
Project #	PI 20340	

Description de l'unité

Manufacturier	STUV	
Modèle	STUV SIX	
Combustion system	Non-Cat	
Appliance type	FIREPLACE	
Firebox volume	1,08	cu ft.
Appliance weight empty	n.a	lbs
Firebox maximum lenght	17,5	inch

Paramètres du test

Logging time	1	min
Manufacturer's rated heat output	n.a	BTU/h Donnée fournie par le manfacturier
Targeted output	n.a	BTU/h
Cp steel	n.a	BTU/lb-°F

Échantillonnage

Targeted Blank sampling rate	0,20	cuft/min
Internal probe diameter	0,18	in.
Calibration Factor (DGM #1):	0,986	
Equipment number (DGM #1):	EM 178	Dimensionless
Calibration Factor (DGM #2):	1,010	
Equipment number (DGM #2):	EM 318	Dimensionless
Calibration Factor (DGM #3):	0,989	
Equipment number (DGM #3):	EM 179	Dimensionless
Calibration Factor (DGM 1st Hr):	1,000	
Equipment number (DGM 1st Hr):	EM 130	Dimensionless

Tunnel

Targeted tunnel flow rate	140	scfm
Tunnel diameter	6	in.
Molecular weight	29	29 as per ASTM E2515
Pitot tube type	Standard	
Pitot tube coefficient	0,99	Dimensionless

Project nu.	PI 20340
Date	04-03-2026
Technicien	M.M

Fuel data

Fuel type	Dimension	
Fuel specie	D. Fir	
HHV	19810,0	kJ/kg
%C	48,7	
%H	6,9	
%O	43,9	
%Ash	0,5	
HHV	8519,2	Btu/lb
LHV	7451,0	Btu/lb

Default Fuel Values

	D. Fir	Oak/Maple
HHV	19 810	19 887
%C	48,73	50
%H	6,87	6,6
%O	43,9	42,9
%Ash	0,5	0,5
HHV (Btu/lb)	8519	8552
LHV (Btu/lb)	7451	7480

	Start	End
Barometer (kPa):	101,2	101,2
Barometer (in.Hg):	29,884349	29,88434875
Dry Bulb (F):	71,683296	71,84
Humidity (%):	19,7	21,8
Air velocity (ft/min)	0	0

DGM #1st hour	Final:	3095,650	cuft	Final:	3095,650	cuft
	Initial:	3084,080	cuft	Initial:	3084,080	cuft
DGM #1	Final:	12490,628	cuft	Final:	353695,180	Liter
	Initial:	12470,124	cuft	Initial:	353114,580	Liter
DGM #2	Final:	3701,815	cuft	Final:	104823,720	Liter
	Initial:	3681,624	cuft	Initial:	104251,980	Liter
DGM room	Final:	27864,389	cuft	Final:	789031,610	Liter
	Initial:	27844,000	cuft	Initial:	788454,250	Liter

Numéro de la ligne dans "Raw data" à partir duquel les données du VRAI test commencent 193

Autres données à rentrer: dans preload data, load data, traverse et filter set weight

Project nu.	PI 20340
Date	04-03-2026
Technicien	M.M

Preload data sheet

Test Load Weight:

Lower	Ideal	Upper
6,80	7,56	8,32

Load Volume: 0,1975 cu. ft

Loading Density: 7,054 lbs./ft3

Number of Spaces:

Spacer weight (lbs):

Load Density (wet): 38,576 lbs./ft3

Dry Wood Density: 32,022947

Piece Size (in): Thick	Wide	x Length	Weight lbs	Meter Moisture Content Dry Uncorrected %					Ave. MC x Weight	Volume Cubic Inches
1,5	3,5	7	0,812	19,8	19,1	20	20	20,2	16,09384	36,75
1,5	3,5	7	0,824	19,6	19,1	19,1	19,3	19,4	15,9032	36,75
1,5	3,5	7	0,758	21,1	21	21	21,1	21,3	15,9938	36,75
1,5	3,5	7	0,912	20,8	20,6	20,4	20,5	20,5	18,75072	36,75
1,5	3,5	7	0,918	19,4	19,3	19,8	19,9	20	18,06624	36,75
1,5	3,5	15	1,692	20,3	20,8	20,6	20,7	20,9	34,95672	78,75
1,5	3,5	15	1,702	21	21,1	21,3	21,4	21,3	36,11644	78,75
										0,00
										0,00
										0,00

FUEL LOAD DATA SHEET, CSA B415

Test Load Weight:

Lower	Ideal	Upper
6,8	7,6	8,3

* For boilers, a loading density factor of 10 lb/ft3 is applied

Load Volume: 0,13 cu. ft

Loading Density: 6,5 lbs./ft3

Number of Spaces: 10

Spacer weight: lbs

Load Density (wet): 41,5 lbs./ft3

Dry Wood Density: 34,6 lbs./ft3 ok

piece lenght minimum 5/6 of firebox lenght 14,58

Piece Size (in): Thick	Wide	Length	Weight lbs	Meter Moisture Content Dry Uncorrected %					Ave. MC x Weight	Volume Cubic Inches	Ave. MC %	
1,5	3,5	14,625	1,85	19,80	19,90	20,00	20,10	20,00	36,926	76,78	20,0	Load
1,5	3,5	14,625	1,85	20,00	20,10	20,40	20,00	20,10	37,18176	76,78	20,1	
1,5	3,5	14,625	1,84	19,90	19,40	19,80	19,90	20,00	36,3528	76,78	19,8	
										0,00		
										0,00		
										0,00		
										0,00		
										0,00		

1,5	0,75	5	0,13			20,10			2,6934	5,63	20,1	spacers
1,5	0,75	5	0,16			20,10			3,1758	5,63	20,1	
1,5	0,75	5	0,16			19,30			3,0494	5,63	19,3	
1,5	0,75	5	0,13			19,40			2,5608	5,63	19,4	
1,5	0,75	5	0,14			19,80			2,6928	5,63	19,8	
1,5	0,75	5	0,13			20,00			2,64	5,63	20,0	
1,5	0,75	5	0,13			20,10			2,613	5,63	20,1	
1,5	0,75	5	0,16			20,10			3,1356	5,63	20,1	
1,5	0,75	5	0,13			19,60			2,5872	5,63	19,6	
1,5	0,75	5	0,17			19,70			3,3096	5,63	19,7	
										0,00		
										0,00		
										0,00		
										0,00		
										0,00

Tunnel Traverse Worksheet (for velocity calculations)

Static Pressure: -0,147679873 in. H20
Barometer: 29,884 in. Hg

tunnel of 12" and more, prendre 6 lectures

	TUNNEL VELOCITY	TUNNEL TEMP	SQUARE ROOT
	In. wc	°F	
y center			0,0000
x center			0,0000
y1			0,0000
y2			0,0000
y3			0,0000
y4			0,0000
y5			0,0000
y6			0,0000
x1			0,0000
x2			0,0000
x3			0,0000
x4			0,0000
x5			0,0000
x6			0,0000
AVERAGE	#DIV/0!	#DIV/0!	0,0000

Taverse Point	% of Diameter
1	4.4
2	14.6
3	29.6
Center	50.0
4	70.4
5	85.4
6	95.6

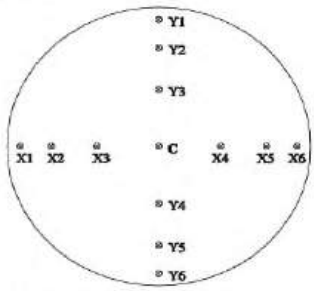

FIG. 5 Dilution Tunnel Diameter Equal To or Greater Than 0.3 m (12 in.) Traverse Point Table

PITOT CONSTANT=
0,908

Tunnel less than 12", prendre 4 lectures

	TUNNEL VELOCITY	TUNNEL TEMP	SQUARE ROOT
	In. wc	°F	
y center	0,073	75,9	0,2702
x center	0,072	75,61	0,2683
y1	0,062	75,9	0,2490
y2	0,066	75,86	0,2569
y3	0,060	75,86	0,2449
y4	0,060	75,89	0,2449
x1	0,059	75,6	0,2429
x2	0,078	75,5	0,2793
x3	0,068	75,5	0,2608
x4	0,060	75,4	0,2449
AVERAGE	0,0658	75,6960	0,2562

Taverse Point	% of Diameter
1	6.7 *
2	25.0
Center	50.0
3	75.0
4	93.3 *

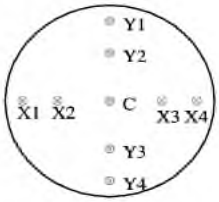

* No closer than 12.7 mm (0.50 in.) to tunnel wall

FIG. 6 Dilution Tunnel Diameter Less Than 0.3 m (12 in.) Traverse Point Table

Project nu.	PI 20340
Date	04-03-2026
Technicien	M.M

Filter set weight

	System 1 (g) 1st hour			System 1 (g)			System 2 (g)			Ambient blank (g)	Date (yy/mm/d)	Heure	Test end date & time
	probe	front/ Back	gasket	probe	front/ Back	gasket	probe	front/ Back	gasket	Filter			
Number	20	819-820	5	35	821-822	11	50	823-824	60	825			
Before (1)													
Before (2)													
Before (3)													
Before (4)													
Before (5)	108,8401	0,2514	4,1851	109,2820	0,2529	4,9894	107,6467	0,2514	4,1561	0,1251	2026-03-03	17:00	
Before (6)	108,8402	0,2514	4,1851	109,2820	0,2529	4,9893	107,6468	0,2513	4,1560	0,1250	2026-03-04	09:00	
After (1)	108,8411	0,2543	4,1880	109,2832	0,2556	4,9920	107,6475	0,2536	4,1594	0,1252	2026-03-04	13:00	
After (2)	108,8404	0,2539	4,1870	109,2821	0,2555	4,9917	107,6469	0,2535	4,1584	0,1251	2026-03-05	08:00	
After (3)	108,8403	0,2539	4,1860	109,2821	0,2550	4,9907	107,6469	0,2534	4,1574	0,1251	2026-03-07	09:00	2026-03-04 12:45
After (4)	108,8403	0,2539	4,1860	109,2821	0,2550	4,9907	107,6469	0,2534	4,1574	0,1251	2026-03-08	09:00	
After (5)													
After (6)	108,8403	0,2539	4,1860	109,2821	0,2550	4,9907	107,6469	0,2534	4,1574	0,1251	2026-03-08	09:00	
Difference	0,0001	0,0025	0,0009	0,0001	0,0021	0,0014	0,0001	0,0021	0,0014	0,0001			
Total (mg)		3,5			3,6			3,6		0,1			
Total ajusté (mg)		**3,40**			**3,50**			**3,50**					

Project nu.	PI 20340
Date	04-03-2026
Technicien	M.M

Manufacturer: STUV
Model: STUV SIX

Run: 2
Project #: PI 20340
Test Duration: 103 min

Note: In the "Input data", "Calc. % O_2", "Fuel Properties", and "Mass Balance" columns, [e], [d], [g], [a]. [b], [c], [h], [u], [w], [j], and [k] refer to their respective variables in Clauses

	HHV	LHV
Eff	66,92%	72,32%
Comb Eff	95,57%	95,57%
HT Eff	70,02%	75,68%
Output	20 362	kJ/h
Burn Rate	1,54	kg/h
Grams CO	176	g
Input	30 429	kJ/h
MC wet	16,62	

Ultimate CO_2
$CO_{2\text{-ult}}$ 19,64
F_0
1,061

Overall Heating Efficiency:	66,92%
Combustion Efficiency:	95,57%
Heat Transfer Efficiency:	70,02%

Heat Output:	19 316	Btu/h
Heat Input:	28 865	Btu/h
Burn Duration:	1,72	h
Burn Rate:	3,39	lb/h
Stack Temp:	429,2	Deg. F

	Averages	0,67	7,86	1,68	20,38	12,18	220,45	22,37	0,92	0,70	0,65
	INPUT DATA			Oxygen Calculation			Input Data		Combust	Heat	Net
Elapsed Time	Weight Remaining (kg)	% CO [e]	% CO_2 [d]	Excess Air EA	Total O_2	Calc. % O_2 [g]	Flue Gas (ºC)	Room Temp (ºC)	Eff %	Transfer %	Eff %
0,00	3,16	0,40	3,04	471,5%	20,71	17,48	195,9	22,0	91,7%	54,3%	49,8%
1,00	3,11	0,21	1,53	1032,9%	20,83	19,20	215,9	22,1	93,1%	14,5%	13,5%
2,00	3,07	0,20	3,56	422,2%	20,69	17,03	326,8	22,1	96,8%	35,1%	33,9%
3,00	2,89	0,29	6,31	197,8%	20,50	14,05	337,4	22,3	96,9%	56,1%	54,4%
4,00	2,85	0,58	5,72	212,0%	20,52	14,52	257,6	22,3	92,9%	62,6%	58,1%
5,00	2,75	0,53	10,08	85,1%	20,24	9,89	244,7	22,2	96,0%	74,1%	71,1%
6,00	2,66	0,27	9,22	106,8%	20,31	10,95	240,9	21,8	97,9%	73,2%	71,6%
7,00	2,62	0,29	11,81	62,4%	20,14	8,19	242,6	21,8	98,2%	76,2%	74,8%
8,00	2,62	0,43	7,32	153,6%	20,43	12,90	234,6	21,8	95,8%	70,0%	67,1%
9,00	2,53	0,25	8,95	113,6%	20,33	11,26	238,8	21,7	98,0%	72,9%	71,5%
10,00	2,43	0,40	12,13	56,8%	20,11	7,78	244,6	21,8	97,5%	76,3%	74,4%
11,00	2,41	0,36	12,20	56,4%	20,11	7,74	246,8	22,0	97,7%	76,3%	74,6%
12,00	2,34	0,24	11,51	67,2%	20,16	8,53	248,4	21,9	98,5%	75,6%	74,4%
13,00	2,26	0,20	11,40	69,3%	20,17	8,67	249,9	22,2	98,8%	75,4%	74,4%
14,00	2,21	0,20	11,48	68,1%	20,17	8,58	251,2	22,1	98,7%	75,4%	74,4%
15,00	2,17	0,24	11,81	63,1%	20,14	8,22	253,2	22,2	98,5%	75,6%	74,5%
16,00	2,12	0,27	11,86	61,9%	20,14	8,14	254,9	22,2	98,3%	75,5%	74,2%
17,00	2,03	0,27	11,95	60,8%	20,13	8,05	256,0	22,3	98,3%	75,5%	74,3%
18,00	1,98	0,26	11,94	61,0%	20,13	8,06	257,3	22,4	98,4%	75,4%	74,2%
19,00	1,94	0,25	12,09	59,2%	20,13	7,91	258,0	22,2	98,5%	75,5%	74,4%
20,00	1,85	0,26	12,21	57,6%	20,12	7,78	258,7	22,4	98,4%	75,6%	74,4%
21,00	1,81	0,29	12,42	54,6%	20,10	7,54	259,5	22,4	98,3%	75,8%	74,4%
22,00	1,76	0,50	10,13	84,8%	20,24	9,86	256,8	22,5	96,3%	73,3%	70,6%
23,00	1,71	0,39	9,26	103,4%	20,30	10,84	253,3	22,3	96,9%	72,3%	70,0%
24,00	1,67	0,22	10,66	80,5%	20,22	9,45	254,0	22,4	98,5%	74,2%	73,1%
25,00	1,62	0,26	12,44	54,7%	20,10	7,54	256,9	22,3	98,4%	75,9%	74,7%
26,00	1,53	0,32	12,96	47,9%	20,06	6,95	259,7	22,4	98,1%	76,2%	74,8%
27,00	1,49	0,45	9,98	88,3%	20,25	10,05	258,1	22,4	96,6%	73,0%	70,5%
28,00	1,44	0,45	8,29	124,7%	20,36	11,85	253,4	22,5	96,0%	70,5%	67,7%
29,00	1,43	0,36	7,88	138,4%	20,40	12,34	249,1	22,3	96,7%	70,0%	67,8%
30,00	1,35	0,19	10,23	88,6%	20,25	9,93	250,3	22,5	98,8%	74,0%	73,1%
31,00	1,30	0,27	12,41	54,9%	20,10	7,56	253,9	22,7	98,3%	76,1%	74,8%
32,00	1,26	0,42	13,12	45,1%	20,05	6,72	256,4	22,4	97,5%	76,5%	74,6%
33,00	1,22	0,48	13,53	40,2%	20,01	6,25	259,3	22,6	97,2%	76,7%	74,5%
34,00	1,13	0,52	13,74	37,7%	20,00	6,00	262,3	22,4	97,0%	76,6%	74,4%
35,00	1,08	0,56	13,99	35,1%	19,98	5,71	263,6	22,4	96,9%	76,7%	74,4%
36,00	1,03	0,51	13,83	37,0%	19,99	5,91	264,9	22,6	97,1%	76,6%	74,3%
37,00	0,99	0,58	13,99	34,8%	19,98	5,70	266,6	22,6	96,8%	76,6%	74,1%
38,00	0,94	0,59	14,09	33,8%	19,97	5,59	267,6	22,6	96,7%	76,6%	74,1%
39,00	0,90	0,60	14,29	31,9%	19,96	5,37	268,8	22,8	96,7%	76,7%	74,2%
40,00	0,81	0,55	14,12	33,8%	19,97	5,57	268,2	22,8	96,9%	76,6%	74,3%
41,00	0,77	0,43	13,57	40,3%	20,02	6,23	266,0	23,0	97,5%	76,4%	74,5%
42,00	0,77	0,29	12,11	58,4%	20,12	7,87	263,1	22,8	98,2%	75,3%	73,9%
43,00	0,72	0,20	10,79	78,8%	20,21	9,33	260,0	22,9	98,7%	74,0%	73,1%
44,00	0,68	0,13	10,24	89,3%	20,25	9,94	257,4	22,7	99,2%	73,5%	72,9%
45,00	0,67	0,09	10,02	94,3%	20,27	10,21	254,4	22,8	99,6%	73,5%	73,1%
46,00	0,62	0,07	9,69	101,3%	20,30	10,57	250,9	22,6	99,8%	73,2%	73,1%
47,00	0,62	0,08	9,38	107,7%	20,32	10,89	247,9	22,7	99,6%	73,0%	72,7%
48,00	0,58	0,10	9,30	108,9%	20,32	10,97	245,5	22,7	99,4%	73,1%	72,6%
49,00	0,54	0,12	9,05	114,1%	20,33	11,22	243,0	22,3	99,2%	72,8%	72,2%
50,00	0,54	0,12	8,61	125,1%	20,36	11,70	240,8	22,6	99,3%	72,3%	71,7%
51,00	0,54	0,14	8,18	136,1%	20,39	12,14	237,7	22,7	99,0%	71,7%	71,0%
52,00	0,49	0,17	7,87	144,4%	20,41	12,45	235,5	22,6	98,7%	71,3%	70,4%
53,00	0,49	0,20	7,67	149,5%	20,42	12,65	232,0	22,6	98,3%	71,2%	70,0%
54,00	0,45	0,26	7,39	156,9%	20,44	12,92	229,4	22,8	97,7%	70,8%	69,2%
55,00	0,45	0,30	7,08	166,3%	20,45	13,23	225,8	22,8	97,1%	70,4%	68,4%
56,00	0,45	0,36	6,73	176,9%	20,47	13,56	222,4	22,8	96,3%	69,9%	67,3%
57,00	0,45	0,51	6,32	187,7%	20,49	13,91	218,9	22,7	94,4%	69,1%	65,2%
58,00	0,40	0,62	6,06	194,2%	20,50	14,13	215,7	22,9	92,8%	68,6%	63,7%
59,00	0,41	0,68	5,95	196,3%	20,50	14,22	212,7	22,7	92,0%	68,6%	63,0%
60,00	0,40	0,73	5,86	197,8%	20,50	14,28	209,4	22,6	91,3%	68,7%	62,7%
61,00	0,40	0,76	5,83	197,9%	20,50	14,29	206,5	22,7	90,9%	68,9%	62,6%
62,00	0,40	0,80	5,78	198,5%	20,51	14,32	204,0	22,4	90,4%	69,0%	62,4%
63,00	0,36	0,83	5,71	200,0%	20,51	14,38	201,4	22,5	90,0%	69,1%	62,1%
64,00	0,36	0,87	5,65	201,3%	20,51	14,43	199,4	22,5	89,5%	69,1%	61,8%
65,00	0,36	0,93	5,57	202,2%	20,51	14,48	197,5	22,3	88,6%	69,0%	61,2%
66,00	0,36	0,96	5,55	201,7%	20,51	14,48	195,3	22,5	88,3%	69,2%	61,1%
67,00	0,31	0,97	5,53	201,9%	20,51	14,49	194,0	22,4	88,2%	69,3%	61,1%
68,00	0,31	1,01	5,47	203,0%	20,51	14,54	192,3	22,6	87,6%	69,3%	60,7%
69,00	0,26	1,06	5,39	204,4%	20,51	14,59	191,3	22,5	86,9%	69,1%	60,1%
70,00	0,26	1,10	5,31	206,3%	20,52	14,66	189,7	22,4	86,3%	69,0%	59,6%
71,00	0,26	1,15	5,24	207,4%	20,52	14,70	188,3	22,3	85,7%	69,0%	59,1%
72,00	0,26	1,19	5,21	206,9%	20,52	14,71	186,9	22,3	85,3%	69,0%	58,8%
73,00	0,26	1,22	5,15	208,7%	20,52	14,76	185,3	22,3	84,8%	69,0%	58,5%
74,00	0,26	1,17	4,99	218,8%	20,53	14,96	184,1	22,3	85,0%	68,6%	58,3%
75,00	0,22	1,17	4,94	221,3%	20,54	15,01	182,8	22,4	84,8%	68,6%	58,2%
76,00	0,22	1,20	4,91	221,4%	20,54	15,02	181,7	22,3	84,4%	68,6%	57,9%
77,00	0,22	1,23	4,88	221,5%	20,54	15,04	180,6	22,3	84,0%	68,6%	57,7%
78,00	0,18	1,25	4,87	221,0%	20,54	15,04	180,0	22,4	83,7%	68,6%	57,5%
79,00	0,17	1,28	4,78	224,1%	20,54	15,12	178,9	22,3	83,3%	68,5%	57,0%
80,00	0,17	1,30	4,77	224,0%	20,54	15,12	177,6	22,3	83,0%	68,6%	56,9%
81,00	0,17	1,31	4,75	224,2%	20,54	15,13	176,6	22,3	82,8%	68,6%	56,9%
82,00	0,17	1,32	4,72	225,2%	20,54	15,16	175,6	22,4	82,6%	68,6%	56,7%
83,00	0,17	1,31	4,70	226,5%	20,54	15,18	174,9	22,0	82,6%	68,6%	56,7%
84,00	0,13	1,33	4,69	226,3%	20,54	15,19	174,3	22,1	82,4%	68,6%	56,6%
85,00	0,13	1,32	4,65	229,0%	20,55	15,23	173,3	22,2	82,5%	68,7%	56,6%
86,00	0,13	1,19	4,53	243,5%	20,56	15,44	172,6	22,1	83,6%	68,3%	57,1%
87,00	0,13	1,09	4,40	258,0%	20,58	15,63	171,6	22,2	84,4%	67,9%	57,3%
88,00	0,13	1,09	4,38	259,1%	20,58	15,66	170,6	22,4	84,2%	68,0%	57,3%
89,00	0,13	1,11	4,36	259,4%	20,58	15,67	169,9	22,3	84,0%	68,0%	57,1%
90,00	0,09	1,12	4,33	260,9%	20,58	15,69	169,0	22,1	83,8%	67,9%	57,0%
91,00	0,08	1,12	4,32	260,9%	20,58	15,70	168,4	22,3	83,8%	68,0%	57,0%
92,00	0,08	1,13	4,31	261,3%	20,58	15,71	167,3	22,2	83,7%	68,1%	57,0%

93,00	0,08	1,13	4,33	259,8%	20,58	15,68	166,4	22,2	83,7%	68,3%	57,2%
94,00	0,08	1,14	4,32	259,8%	20,58	15,69	165,8	22,1	83,6%	68,4%	57,2%
95,00	0,08	1,23	4,21	261,6%	20,58	15,76	165,4	22,1	82,2%	67,9%	55,8%
96,00	0,04	1,20	4,24	261,3%	20,58	15,74	164,5	22,2	82,6%	68,2%	56,3%
97,00	0,04	1,22	4,21	262,0%	20,58	15,77	163,9	22,1	82,2%	68,1%	56,0%
98,00	0,08	1,26	4,14	263,8%	20,58	15,81	163,4	22,1	81,6%	67,9%	55,4%
99,00	0,04	1,27	4,14	262,9%	20,58	15,80	162,9	22,2	81,5%	68,0%	55,4%
100,00	0,04	1,20	4,27	259,1%	20,58	15,71	162,2	22,2	82,7%	68,7%	56,8%
101,00	0,04	1,17	4,24	262,9%	20,58	15,76	161,9	22,3	82,9%	68,6%	56,9%
102,00	0,04	1,18	4,23	263,3%	20,58	15,77	161,6	22,1	82,8%	68,6%	56,8%
103,00	0,00	1,18	4,23	262,9%	20,58	15,76	161,4	22,1	82,8%	68,6%	56,8%

SFBA EPA EMISSION RESULTS

Test Duration: **103** min

PRESSURE FACTOR:	DGM 1st hr	0,971	
	DGM 1	0,968	
	DGM 2	0,972	
	DGM 3	0,999	
TEMPERATURE FACTORS	DGM 1st hr	0,993	
	DGM 1	0,992	
	DGM 2	0,990	
	DGM 3	0,992	
VOLUMES SAMPLED	DGM 1st hr	11,160	SCft
	DGM 1	19,414	SCft
	DGM 2	19,642	SCft
	DGM 3	19,980	SCft

TOTAL TUNNEL VOLUME : 17570

SAMPLE RATIOS

Sample Train 1st Hr:	917,1
Sample Train 1:	905,0
Sample Train 2:	894,5

Paticulate concentration

Sample Train 1st Hr	**0,000314**	g/dscf
Sample Train 1	**0,000185**	g/dscf
Sample Train 2	**0,000183**	g/dscf
Room	**0,000005**	g/dscf

TOTAL EMISSIONS

Sample Train 1st Hr	**3,16**	g
Sample Train 1	**3,17**	g
Sample Train 2	**3,13**	g

EMISSION RATES

Sample Train 1st Hr	**3,16**	g/hr
Sample Train 1	**1,85**	g/hr
Sample Train 2	**1,82**	g/hr

	Train 1	Train 2	Train 1st Hr
Cs	0,0001854	0,00018328	0,0003136

RESULTS

Average emission rate: 1,84 g/hr

Burn Rate : 1,54 Dry kg/hr

BAROMETRIC PRESSURE

Average:	29,88434875	in Hg
Start:	29,88434875	in Hg
End:	29,88434875	in Hg

DGM VALUES

DGM 1st hr	Final:	3095,650	Cuft
	Initial:	3084,080	Cuft
DGM 1	Final:	12490,628	Cuft
	Initial:	12470,124	Cuft
DGM 2	Final:	3701,815	Cuft
	Initial:	3681,624	Cuft
DGM #3	Final:	27864,389	Cuft
	Initial:	27844,000	Cuft

TEMPERATURES

DGM 1st hr	531,751	°R
DGM 1	532,406	°R
DGM 2	533,084	°R

CALIBRATION FACTORS

DGM 1st hr	1,0000
DGM 1	0,9860
DGM 2	1,0100
DGM #3	0,9890

TUNNEL FLOW RATE: 170,6 Dscfm

PARTICULATE CATCH

Total Sample Train 1:	3,60	mg
Total Sample Train 2:	3,60	mg
Total Sample Train 1 1st hour:	3,50	mg

DEVIATION: 0,60%

*		*	*	*	*1	*2	*3	*4	*5	*6	*7	*8	Mass flow	DGM 1st hour	DGM 1st hour	Filter	DGM 1	DGM 1	DGM 1	Filter 1	Mass flow 2	DGM 2	DGM 2	Filter 2	Tunnel Velocity	Flue draft				Change in
Elapsed		Weight			Flue	Room	Tunnel	Unit	Unit	Unit	Unit	Unit	Reading	1st hour	1st hour	1st hour	Reading	Inlet T	Outlet T	Temp	Reading	Inlet T	Outlet T	Temp	Pressure	Pressure	Filter 1st hr	Filter 1	Filter 2	Surface
Time	Raw data row	Remaining	CO	CO_2	Gas	Temp	Dry Bulb	Top	Back	R.Side	L.Side	Bottom	1st hour	Inlet T	Outlet T	Temp									in wc	in wc				Temp.
min		lbs	%	%	°F	°F	°F	°F	°F	°F	°F	°F	cuft/min	oF	oF	oF	cuft/min	oF	oF	oF	cuft/min	oF	oF	oF	in wc	in wc	in. Hg	in. Hg	in. Hg	°F
0	193,00	7,0	0,4	3,0	384,6	71,7	108,4	598,7	636,2	574,1	517,1	250,8	0,42	70,4	71,2	71,8	0,19	70,5	71,1	71,3	0,19	70,5	70,6	72,1	0,06	0,07	0,07	-0,35	-0,21	0,0
1	194,0	6,9	0,2	1,5	420,7	71,7	119,5	587,4	639,0	556,2	513,3	261,9	0,19	70,9	71,0	76,3	0,19	71,5	71,2	78,3	0,19	71,2	70,7	72,4	0,06	0,10	-0,79	-1,19	-1,04	-3,8
2	195,0	6,8	0,2	3,6	620,3	71,8	145,8	572,6	636,2	539,5	507,1	271,4	0,19	70,9	71,0	80,6	0,19	71,8	71,2	84,9	0,19	71,3	70,8	72,8	0,05	0,11	-0,82	-1,21	-1,07	-10,0
3	196,0	6,4	0,3	6,3	639,4	72,1	131,0	557,4	631,5	526,5	500,1	275,4	0,19	70,9	71,0	83,3	0,19	72,0	71,2	89,1	0,19	71,4	70,8	73,3	0,06	0,09	-0,81	-1,22	-1,07	-17,2
4	197,0	6,3	0,6	5,7	495,6	72,1	109,9	545,2	625,5	517,3	492,7	271,8	0,19	70,9	71,0	81,1	0,19	71,9	71,2	87,3	0,19	71,4	70,8	73,3	0,06	0,09	-0,80	-1,21	-1,06	-24,8
5	198,0	6,1	0,5	10,1	472,4	71,9	102,8	540,3	618,3	511,7	486,4	269,1	0,19	70,9	71,0	80,3	0,19	72,0	71,2	85,4	0,19	71,4	70,8	73,6	0,06	0,09	-0,80	-1,20	-1,06	-30,2
6	199,0	5,9	0,3	9,2	465,6	71,2	100,6	541,7	608,4	509,5	482,4	267,1	0,19	71,0	71,0	79,9	0,19	71,9	71,2	84,2	0,19	71,3	70,9	73,9	0,06	0,09	-0,78	-1,19	-1,05	-33,6
7	200,0	5,8	0,3	11,8	468,6	71,3	98,8	548,4	598,4	511,3	480,5	265,4	0,19	71,0	71,0	79,8	0,19	71,8	71,2	83,6	0,19	71,3	70,9	74,2	0,06	0,09	-0,78	-1,19	-1,05	-34,5
8	201,0	5,8	0,4	7,3	454,2	71,3	96,6	556,5	588,4	513,2	478,3	264,1	0,19	71,0	71,1	79,7	0,19	71,7	71,2	83,1	0,19	71,2	70,9	74,5	0,07	0,09	-0,78	-1,18	-1,04	-35,2
9	202,0	5,6	0,3	8,9	461,8	71,1	96,4	564,2	578,8	514,5	476,1	262,7	0,19	71,0	71,1	79,9	0,19	71,7	71,2	82,9	0,19	71,2	71,0	74,8	0,07	0,09	-0,79	-1,19	-1,05	-36,1
10	203,0	5,4	0,4	12,1	472,3	71,2	96,8	575,3	569,4	519,2	476,4	261,5	0,19	71,0	71,1	80,0	0,18	71,8	71,2	83,1	0,19	71,3	71,0	75,1	0,06	0,09	-0,78	-1,19	-1,05	-35,0
11	204,0	5,3	0,4	12,2	476,3	71,6	96,7	589,7	559,7	526,6	478,8	259,8	0,19	71,0	71,1	80,2	0,18	71,8	71,2	83,2	0,19	71,3	71,0	75,4	0,06	0,09	-0,78	-1,19	-1,05	-32,4
12	205,0	5,2	0,2	11,5	479,1	71,5	96,2	604,4	551,5	534,4	481,3	258,3	0,19	71,0	71,1	80,4	0,19	71,8	71,2	83,3	0,19	71,3	71,1	75,6	0,06	0,09	-0,79	-1,19	-1,05	-29,4
13	206,0	5,0	0,2	11,4	481,9	72,0	96,1	619,1	544,1	541,6	484,6	256,5	0,19	71,1	71,2	80,7	0,19	71,8	71,3	83,4	0,19	71,4	71,1	75,9	0,06	0,10	-0,79	-1,19	-1,05	-26,2
14	207,0	4,9	0,2	11,5	484,2	71,7	95,7	632,6	536,9	549,7	488,4	254,9	0,19	71,2	71,2	80,9	0,18	71,9	71,2	83,6	0,19	71,4	71,2	76,1	0,06	0,09	-0,78	-1,19	-1,05	-22,9
15	208,0	4,8	0,2	11,8	487,8	71,9	96,6	645,5	530,6	557,9	492,2	253,0	0,19	71,2	71,2	81,0	0,19	71,8	71,3	83,8	0,19	71,4	71,3	76,4	0,07	0,09	-0,79	-1,19	-1,05	-19,5
16	209,0	4,7	0,3	11,9	490,8	72,0	95,7	657,9	524,8	566,2	495,9	251,0	0,19	71,2	71,2	81,3	0,18	71,8	71,3	83,9	0,19	71,4	71,3	76,6	0,06	0,10	-0,79	-1,19	-1,05	-16,2
17	210,0	4,5	0,3	11,9	492,8	72,2	95,5	669,2	519,6	573,3	498,9	248,8	0,19	71,2	71,3	81,4	0,18	71,9	71,3	84,1	0,19	71,4	71,3	76,9	0,06	0,10	-0,79	-1,19	-1,05	-13,4
18	211,0	4,4	0,3	11,9	495,1	72,4	95,9	680,3	514,8	580,5	502,9	246,8	0,19	71,3	71,3	81,6	0,19	71,9	71,3	84,3	0,19	71,4	71,4	77,0	0,06	0,10	-0,79	-1,19	-1,05	-10,3
19	212,0	4,3	0,2	12,1	496,4	71,9	96,0	690,4	511,1	587,9	506,1	245,2	0,19	71,3	71,3	81,8	0,18	72,0	71,4	84,5	0,19	71,5	71,4	77,3	0,06	0,10	-0,79	-1,19	-1,05	-7,2
20	213,0	4,1	0,3	12,2	497,6	72,3	96,5	699,7	507,5	595,5	509,5	243,8	0,19	71,4	71,3	81,9	0,18	72,1	71,4	84,6	0,19	71,6	71,5	77,4	0,07	0,10	-0,79	-1,19	-1,05	-4,2
21	214,0	4,0	0,3	12,4	499,1	72,3	96,2	707,9	504,4	603,9	512,1	242,5	0,19	71,4	71,3	82,0	0,19	72,2	71,4	84,7	0,19	71,7	71,6	77,7	0,06	0,10	-0,79	-1,19	-1,05	-1,2
22	215,0	3,9	0,5	10,1	494,2	72,4	96,6	714,3	501,5	610,6	511,7	240,7	0,19	71,5	71,4	82,2	0,19	72,2	71,4	84,8	0,19	71,7	71,6	77,8	0,06	0,10	-0,79	-1,19	-1,05	0,4
23	216,0	3,8	0,4	9,3	487,9	72,1	96,3	717,9	499,4	615,0	508,8	239,0	0,19	71,6	71,4	82,3	0,18	72,2	71,5	84,9	0,19	71,8	71,7	78,0	0,06	0,09	-0,79	-1,18	-1,05	0,7
24	217,0	3,7	0,2	10,7	489,1	72,3	95,9	720,1	496,6	621,1	506,8	237,5	0,19	71,7	71,5	82,4	0,19	72,3	71,5	85,0	0,19	71,9	71,7	78,1	0,07	0,10	-0,78	-1,18	-1,05	1,1
25	218,0	3,6	0,3	12,4	494,4	72,1	97,1	722,8	495,0	626,0	507,7	236,5	0,19	71,7	71,5	82,6	0,19	72,3	71,5	85,2	0,19	71,9	71,8	78,3	0,06	0,10	-0,79	-1,19	-1,05	2,2
26	219,0	3,4	0,3	13,0	499,5	72,3	96,3	728,3	492,8	631,3	509,8	235,5	0,19	71,7	71,5	82,7	0,18	72,3	71,6	85,3	0,19	71,9	71,9	78,4	0,06	0,10	-0,79	-1,18	-1,06	4,2
27	220,0	3,3	0,5	10,0	496,7	72,3	95,8	733,2	492,1	635,4	511,9	233,9	0,19	71,8	71,5	82,8	0,18	72,4	71,6	85,4	0,19	72,0	71,9	78,5	0,06	0,09	-0,79	-1,19	-1,05	5,9
28	221,0	3,2	0,5	8,3	488,2	72,4	95,8	732,1	491,3	636,9	510,7	233,2	0,19	71,8	71,6	82,9	0,19	72,4	71,7	85,4	0,19	72,0	72,0	78,7	0,06	0,09	-0,79	-1,18	-1,05	5,5
29	222,0	3,1	0,4	7,9	480,4	72,2	95,8	725,2	490,5	636,5	507,7	231,8	0,19	71,9	71,6	82,9	0,19	72,5	71,7	85,5	0,19	72,1	72,1	78,8	0,07	0,09	-0,78	-1,18	-1,05	3,0
30	223,0	3,0	0,2	10,2	482,5	72,5	96,4	719,8	489,0	635,3	506,3	230,8	0,19	71,9	71,7	83,0	0,19	72,6	71,7	85,5	0,19	72,1	72,2	78,9	0,06	0,09	-0,79	-1,18	-1,05	0,9
31	224,0	2,9	0,3	12,4	489,1	72,8	95,3	718,9	488,1	635,4	508,3	229,7	0,19	72,0	71,7	83,1	0,18	72,6	71,8	85,6	0,19	72,2	72,3	79,1	0,06	0,09	-0,79	-1,18	-1,05	0,7
32	225,0	2,8	0,4	13,1	493,5	72,3	96,4	723,7	487,3	637,7	511,6	229,1	0,19	72,0	71,7	83,2	0,19	72,6	71,8	85,7	0,19	72,2	72,3	79,2	0,06	0,09	-0,79	-1,19	-1,06	2,5
33	226,0	2,7	0,5	13,5	498,8	72,6	97,2	732,6	487,6	642,3	516,0	228,1	0,19	72,0	71,8	83,3	0,19	72,6	71,8	85,8	0,19	72,2	72,4	79,3	0,06	0,09	-0,80	-1,19	-1,07	6,0
34	227,0	2,5	0,5	13,7	504,2	72,4	96,0	743,9	488,5	646,3	521,1	227,3	0,19	72,0	71,8	83,4	0,19	72,6	71,8	85,9	0,19	72,2	72,4	79,4	0,07	0,10	-0,81	-1,20	-1,07	10,1
35	228,0	2,4	0,6	14,0	506,5	72,3	96,0	756,7	490,1	653,3	526,3	226,2	0,19	72,1	71,8	83,4	0,19	72,6	71,9	85,9	0,19	72,2	72,5	79,5	0,07	0,10	-0,82	-1,21	-1,09	15,2
36	229,0	2,3	0,5	13,8	508,9	72,7	95,7	769,2	492,3	660,1	533,2	225,7	0,19	72,2	71,9	83,5	0,18	72,7	71,9	86,0	0,19	72,3	72,6	79,5	0,06	0,10	-0,83	-1,21	-1,09	20,8
37	230,0	2,2	0,6	14,0	511,8	72,7	97,1	781,0	494,2	668,5	540,3	225,4	0,19	72,2	71,9	83,6	0,19	72,8	72,0	86,1	0,19	72,3	72,6	79,6	0,06	0,10	-0,83	-1,23	-1,10	26,5
38	231,0	2,1	0,6	14,1	513,6	72,7	97,1	792,5	496,3	676,5	548,0	225,3	0,19	72,3	71,9	83,7	0,19	72,8	72,0	86,2	0,19	72,4	72,7	79,7	0,07	0,10	-0,85	-1,23	-1,12	32,4
39	232,0	2,0	0,6	14,3	515,9	73,1	96,8	803,8	498,8	684,5	555,6	225,2	0,19	72,3	72,0	83,8	0,18	72,9	72,0	86,3	0,19	72,4	72,8	79,8	0,06	0,10	-0,87	-1,24	-1,13	38,2
40	233,0	1,8	0,6	14,1	514,7	73,0	96,4	814,3	501,5	690,9	562,1	224,9	0,19	72,4	72,0	83,9	0,19	72,9	72,1	86,4	0,19	72,4	72,8	79,9	0,06	0,10	-0,87	-1,26	-1,14	43,4
41	234,0	1,7	0,4	13,6	510,8	73,3	96,2	821,7	504,5	697,0	567,4	225,1	0,19	72,4	72,1	83,9	0,19	73,0	72,1	86,4	0,19	72,5	72,9	80,0	0,06	0,10	-0,88	-1,28	-1,15	47,8
42	235,0	1,7	0,3	12,1	505,6	73,0	95,9	823,0	507,7	700,1	572,2	225,1	0,19	72,5	72,1	83,9	0,19	73,1	72,2	86,4	0,19	72,6	72,9	80,0	0,06	0,09	-0,89	-1,28	-1,16	50,2
43	236,0	1,6	0,2	10,8	499,9	73,2	96,2	818,2	510,9	701,2	575,2	225,0	0,19	72,6	72,1	83,9	0,19	73,1	72,2	86,4	0,19	72,6	73,0	80,1	0,06	0,09	-0,89	-1,28	-1,16	50,7
44	237,0	1,5	0,1	10,2	495,3	72,9	95,5	809,7	513,9	701,2	576,9	225,2	0,19	72,6	72,2	83,9	0,18	73,1	72,2	86,3	0,19	72,7	73,0	80,2	0,06	0,09	-0,90	-1,28	-1,17	50,0
45	238,0	1,5	0,1	10,0	489,9	73,0	97,0	799,2	517,4	699,1	578,0	225,8	0,19	72,6	72,2	84,0	0,19	73,2	72,3	86,3	0,19	72,7	73,1	80,3	0,06	0,09	-0,90	-1,28	-1,17	48,6
46	239,0	1,4	0,1	9,7	483,6	72,7	95,2	788,6	519,6	696,4	578,5	226,1	0,19	72,6	72,3	84,0	0,19	73,2	72,3	86,3	0,19	72,8	73,2	80,4	0,06	0,09	-0,90	-1,27	-1,16	46,5
47	240,0	1,4	0,1	9,4	478,3	72,9	95,1	777,5	521,8	693,9	578,2	226,7	0,19	72,6	72,3	84,0	0,19	73,2	72,3	86,3	0,19	72,8	73,2	80,4	0,06	0,09	-0,90	-1,27	-1,16	44,3
48	241,0	1,3	0,1	9,3	474,0	72,9	93,9	767,1	524,8	689,7	577,6	227,1	0,19	72,6	72,3	84,0	0,19	73,1	72,4	86,2	0,19	72,7	73,3	80,5	0,06	0,09	-0,91	-1,28	-1,17	41,9
49	242,0	1,2	0,1	9,1	469,3	72,2	94,8	757,6	527,7	685,8	576,9	227,9	0,19	72,5	72,3	83,9	0,19	73,1	72,4	86,2	0,19	72,7	73,3	80,5	0,06	0,09	-0,91	-1,28	-1,17	39,8
50	243,0	1,2	0,1	8,6	465,4	72,7	94,0	747,7	530,3	682,0	575,4	228,6	0,19	72,5	72,3	84,0	0,19	73,2	72,4	86,1	0,19	72,7	73,4	80,5	0,06	0,09	-0,92	-1,28	-1,17	37,5
51	244,0	1,2	0,1	8,2	459,8	72,8	93,9	736,4	532,9	676,6	573,7	229,5	0,19	72,5	72,3	83,9	0,19	73,2	72,5	86,0	0,19	72,8	73,4	80,6	0,07	0,09	-0,91	-1,28	-1,17	34,5
52	245,0	1,1	0,2	7,9	455,9	72,8	93,8	723,7	536,0	671,7	571,7	230,2	0,19	72,5	72,4	83,9	0,19	73,2	72,5	86,0	0,19	72,8	73,5	80,6	0,06	0,09	-0,91	-1,28	-1,16	31,3
53	246,0	1,1	0,2	7,7	449,7	72,6	93,5	710,2	539,8	666,6	569,9	231,5	0,19	72,5	72,4	83,8	0,19	73,2	72,5	85,9	0,19	72,8	73,5	80,6	0,07	0,09	-0,91	-1,28	-1,17	28,2
54	247,0	1,0	0,3	7,4	445,0	73,0	93,2	696,4	543,0	660,7	568,0	232,1	0,19	72,5	72,4	83,8	0,19	73,2	72,5	85,8	0,19	72,8	73,6	80,6	0,06	0,09	-0,91	-1,27	-1,16	24,7
55	248,0	1,0	0,3	7,1	438,5	73,1	93,5	682,9	546,6	656,5	565,6	233,1	0,19	72,5	72,4	83,8	0,19	73,1	72,5	85,8	0,19	72,8	73,6	80,7	0,06	0,09	-0,91	-1,28	-1,16	21,6
56	249,0	1,0	0,4	6,7	432,4	73,1	92,6	669,1	550,0	650,7	562,9	234,4	0,19	72,4	72,4	83,8	0,19	73,1	72,5	85,7	0,19	72,8	73,6	80,7	0,06	0,08	-0,91	-1,27	-1,17	18,0
57	250,0	1,0	0,5	6,3	426,1	72,8	92,8	655,9	553,7	645,0	559,5	235,1	0,19	72,4	72,4	83,7	0,19	73,1	72,5	85,6	0,19	72,8	73,6	80,7	0,06	0,08	-0,91	-1,26	-1,16	14,5
58	251,0	0,9	0,6	6,1	420,3	73,2	92,3	642,9	557,3	639,3	556,0	236,0	0,19	72,3	72,4	83,7	0,18	73,1	72,5	85,5	0,19	72,8	73,6	80,7	0,06	0,08	-0,91	-1,27	-1,16	10,9
59	252,0	0,9	0,7	5,9	414,9	72,8	91,7	630,2	560,6	633,1	552,0	237,2	0,19	72,3	72,4	83,6	0,19	73,1	72,5	85,4	0,19	72,8	73,7	80,7	0,06	0,08	-0,91	-1,27	-1,16	7,3
60	253,0	0,9	0,7	5,9	408,8	72,7	91,4	618,2	563,2	628,1	547,9	238,7	0,19	72,3	72,4	83,5	0,19	73,1	72,5	85,3	0,19	72,8	73,7	80,6	0,06	0,08	-0,91	-1,26	-1,16	3,9
61	254,0	0,9	0,8	5,8	403,7	72,8	91,4	606,8	565,8	622,4	544,0	239,8	0,00	72,3	72,5	82,3	0,18	73,1	72,5	85,2	0,19	72,8	73,8	80,6	0,06	0,08	0,08	-1,27	-1,16	0,4
62	255,0	0,9	0,8	5,8	399,3	72,4	91,5	595,8	567,9	617,1	539,8	240,4	0,00	72,3	72,5	80,8	0,19	73,1	72,5	85,1	0,19	72,8	74,1	80,6	0,06	0,08	0,07	-1,26	-1,16	-3,2
63	256,0	0,8	0,8	5,7	394,5	72,6	91,9	585,8	569,6	612,8	535,4	241,4	0,00	72,3	72,5	80,4	0,19	73,0	72,6	85,0	0,19	72,7	74,5	80,6	0,06	0,08	0,07	-1,26	-1,15	-6,3
64	257,0	0,8	0,9	5,6	390,9	72,6	91,2	576,3	570,8	608,0	531,4	242,2	0,00	72,3	72,5	80,3	0,19	73,0	72,6	84,8	0,19	72,7	74,8	80,5	0,06	0,08	0,07	-1,27	-1,15	-9,6
65	258,0	0,8	0,9	5,6	387,5	72,2	90,8	567,4	571,8	603,0	527,3	243,2	0,00	72,3	72,5	80,1	0,18	73,0	72,6	84,8	0,19	72,7	75,0	80,5	0,07	0,08	0,07	-1,27	-1,15	-12,8
66	259,0	0,8	1,0	5,5	383,6	72,5	90,8	559,3	573,0	597,6	523,4	244,2	0,00	72,2	72,5	80,0	0,19	73,0	72,6	84,6	0,19	72,7	75,2	80,5	0,06	0,08	0,07	-1,26	-1,15	-15,9
67	260,0	0,7	1,0	5,5	381,1	72,3	90,7	551,7	573,6	594,8	519,8	245,1	0,00	72,2	72,5	79,8	0,19	73,0	72,6	84,5	0,19	72,7	75,4	80,4	0,07	0,08	0,06	-1,26	-1,16	-18,4
68	261,0	0,7	1,0	5,5	378,2	72,6	90,6	544,4	573,8	590,1	516,1	245,6	0,00	72,2	72,5	79,6	0,19	73,0	72,6	84,4	0,19	72,7	75,6	80,4	0,06	0,08	0,05	-1,26	-1,14	-21,3
69	262,0	0,6	1,1	5,4	376,4	72,5	89,8	537,7	573,4	586,0	512,9	246,3	0,00	72,2	72,5	79,5	0,19	72,9	72,6	84,3	0,19	72,7	75,7	80,3	0,06	0,08	0,06	-1,26	-1,16	-24,1
70	263,0	0,6	1,1	5,3	373,4	72,3	90,8	531,5	573,6	582,4	509,7	247,2	0,00	72,2	72,5	79,4	0,19	72,9	72,6	84,2	0,19	72,7	75,8	80,3	0,06	0,08	0,06	-1,26	-1,15	-26,5
71	264,0	0,6	1,1	5,2	370,9	72,2	90,4	525,7	573,2	579,0	506,4	247,7	0,00	72,2	72,5	79,2	0,19	72,9	72,6	84,1	0,19	72,7	75,9	80,2	0,06	0,08	0,06	-1,26	-1,15	-29,0
72	265,0	0,6	1,2	5,2	368,5	72,2	89,9	520,3	572,1	574,8	503,3	248,1	0,00	72,1	72,5	79,1	0,19	72,9	72,6	84,0	0,19	72,6	76,0	80,2	0,06	0,08	0,06	-1,26	-1,14	-31,6
73	266,0	0,6	1,2	5,1	365,6	72,2	89,6	515,2	571,6	571,4	500,2	248,4	0,00	72,1	72,5	78,9	0,19	72,9	72,6	83,9	0,19	72,6	76,0	80,1	0,06	0,08	0,06	-1,26	-1,15	-34,0
74	267,0	0,6	1,2	5,0	363,3	72,2	89,5	510,3	570,8	567,6	497,1	249,3	0,00	72,1	72,5	78,8	0,19	72,9	72,7	83,8	0,19	72,6	76,1	80,0	0,06	0,08	0,06	-1,26	-1,15	-36,3
75	268,0	0,5	1,2	4,9	361,1	72,3	89,2	505,8	569,0	563,9	494,3	250,1	0,00	72,1	72,4	78,7	0,19	72,9	72,7	83,7	0,19	72,7	76,2	80,0	0,06	0,08	0,06	-1,26	-1,16	-38,7
76	269,0	0,5	1,2	4,9	359,0	72,2	88,5	501,3	566,7	560,2	491,5	250,5	0,00	72,1	72,4	78,5	0,19	73,0	72,7	83,6	0,19	72,7	76,3	79,9	0,06	0,08	0,06	-1,26	-1,14	-41,3
77	270,0	0,5	1,2	4,9	357,0	72,2	89,3	497,2	564,6	556,6	488,7	250,9	0,00	72,1	72,4	78,4	0,19	72,9	72,7	83,5	0,19	72,7	76,4	79,8	0,06	0,07	0,05	-1,25	-1,15	-43,7
78	271,0	0,4	1,3	4,9	356,1	72,2	88,8	493,1	562,1	553,8	486,0	251,3	0,00	72,1	72,4	78,3	0,19	72,9	72,7	83,4	0,19	72,7	76,4	79,8	0,06	0,07	0,05	-1,26	-1,15	-46,1
79	272,0	0,4	1,3	4,8	354,0	72,1	88,4	489,2	560,2	550,7	483,3	251,1	0,00	72,1	72,4	78,1	0,19	72,9	72,7	83,4	0,19	72,7	76,4	79,7	0,06	0,07	0,04	-1,26	-1,15	-48,5
80	273,0	0,4	1,3	4,8	351,7	72,2	89,0	485,5	557,7	546,7	480,7	251,1	0,00	72,1	72,4	78,0	0,19	72,9	72,7	83,2	0,19	72,7	76,5	79,6	0,06	0,07	0,05	-1,26	-1,15	-51,0
81	274,0	0,4	1,3	4,8	349,8	72,1	89,0	481,9	555,0	543,8	477,9	251,5	0,00	72,1	72,4	77,9	0,19	72,9	72,7	83,2	0,19	72,7	76,5	79,6	0,06	0,07	0,05	-1,26	-1,15	-53,3
82	275,0	0,4	1,3	4,7	348,1	72,3	88,3	478,6	553,0	539,9	475,4	251,6	0,00	72,1	72,4	77,8

data epa 2026-03-04 pi 20340 run 2 single burn rate
unit preburn

Time	Flue	Room	Tunnel	scale	Right	Back	bottom	Top	Left
acquisition	temp	temp	dry bulb						
minutes	°F	°F	°F	lbs	°F	°F	°F	°F	°F
1	69,63	67,47	72,09	4,54	66,81	66,46	66,49	67,41	66,84
2	129,48	67,53	75,92	3,57	67,18	66,46	66,49	68,83	67,47
3	381,97	67,57	102,64	3,37	68,44	66,62	66,50	73,03	69,17
4	358,04	67,79	87,08	3,18	75,13	67,27	66,67	79,51	73,99
5	309,23	67,94	82,78	3,06	82,65	69,00	67,05	89,90	78,25
6	315,23	68,10	81,47	2,96	91,05	72,02	67,73	103,78	83,51
7	331,68	68,19	81,59	2,87	100,60	76,15	68,50	122,78	89,28
8	348,55	68,40	81,56	2,77	111,05	80,96	69,55	148,33	95,68
9	359,32	68,46	81,33	2,67	120,97	86,24	70,69	179,44	102,59
10	370,33	68,79	81,65	2,48	130,35	92,22	71,95	214,56	109,75
11	379,32	68,99	82,77	2,48	141,40	98,77	73,28	251,02	118,07
12	387,27	68,76	83,13	2,38	156,72	106,02	74,74	286,87	127,74
13	394,79	69,02	83,14	2,26	171,62	112,33	76,18	318,88	138,30
14	400,52	69,40	83,88	2,17	188,09	118,32	77,74	346,86	150,32
15	406,58	69,53	84,09	2,07	206,07	124,88	79,60	371,54	163,78
16	411,71	69,69	84,25	1,97	223,65	132,56	81,53	392,36	178,47
17	414,75	69,35	84,80	1,88	240,22	141,21	83,47	410,27	193,34
18	418,10	69,28	85,34	1,78	257,03	150,64	85,63	425,75	207,81
19	420,88	69,19	85,94	1,68	274,35	160,84	87,95	440,16	221,75
20	422,50	69,38	85,94	1,59	291,28	171,36	90,49	453,40	235,36
21	424,56	69,16	86,19	1,47	308,54	182,37	93,11	465,33	248,33
22	426,15	69,25	86,52	1,47	324,33	193,86	95,85	476,28	260,89
23	427,06	69,44	86,75	1,36	338,81	205,63	98,61	485,71	272,88
24	428,66	69,69	86,70	1,27	353,58	218,04	101,58	494,17	284,96
25	428,41	69,48	87,02	1,18	366,65	230,97	104,66	502,05	296,14
26	425,15	69,16	86,74	1,08	379,08	244,18	107,74	508,76	307,09
27	423,25	69,01	86,60	1,08	389,31	258,15	111,07	513,61	318,76
28	525,25	69,80	110,84	6,53	398,01	272,84	115,87	517,59	328,68
29	460,16	69,76	116,16	8,35	393,10	288,21	121,28	520,48	335,45
30	503,64	69,64	127,27	8,20	394,44	302,08	126,82	517,40	343,21
31	569,19	69,67	134,21	7,97	395,58	314,30	132,07	509,75	350,18
32	651,18	69,85	148,24	7,65	398,23	325,52	137,13	501,43	357,00
33	658,55	69,68	157,05	7,46	401,94	335,96	141,83	494,41	364,27
34	493,07	69,68	111,28	7,27	404,32	346,18	142,75	484,93	365,29
35	432,04	69,56	100,85	7,27	404,53	354,35	144,99	476,18	363,33
36	409,10	69,81	96,94	7,17	404,21	360,48	147,55	467,72	360,49
37	406,02	69,30	93,39	7,07	404,47	364,43	150,69	462,32	357,83
38	391,93	69,47	91,89	7,07	405,93	366,87	153,95	459,32	355,18
39	374,50	69,49	90,79	6,95	405,59	367,71	157,02	455,87	352,11
40	360,08	69,45	89,49	6,96	406,10	367,61	160,08	450,63	348,93
41	354,07	69,52	89,21	6,86	404,55	367,00	162,86	444,15	345,40
42	371,82	69,46	89,48	6,76	404,64	365,72	165,46	439,51	343,13
43	382,95	69,52	89,55	6,66	404,73	364,58	167,69	439,20	341,48
44	384,95	69,51	89,12	6,56	405,85	363,05	170,15	442,10	340,14
45	383,25	69,57	88,92	6,47	407,50	361,34	172,17	446,40	339,39
46	379,66	69,66	88,49	6,37	410,54	359,55	173,88	450,91	338,40
47	375,83	69,26	88,81	6,27	411,55	357,80	175,59	454,70	337,27
48	372,00	69,49	88,63	6,27	413,59	355,99	177,23	456,89	336,59
49	372,39	69,64	88,11	6,16	416,06	354,11	178,74	457,88	335,78
50	377,57	69,74	88,40	6,06	419,52	352,19	179,93	459,97	335,59
51	382,82	69,42	88,59	5,96	422,20	350,84	180,99	463,33	335,60
52	388,05	69,71	88,56	5,87	428,03	349,61	182,09	467,60	336,39
53	393,23	69,56	88,75	5,77	433,17	348,43	182,86	473,03	337,12
54	401,18	69,45	88,71	5,67	438,12	347,77	183,45	479,52	337,60
55	406,95	69,72	88,80	5,48	443,49	347,13	185,13	487,56	339,00
56	414,27	69,45	89,14	5,36	449,35	347,06	186,21	496,95	340,73
57	420,47	69,57	89,30	5,36	456,75	347,27	187,29	507,63	343,05
58	427,28	69,67	89,05	5,17	463,98	347,94	187,94	519,89	346,33
59	427,41	69,84	89,35	5,17	470,44	348,92	188,73	533,07	349,87
60	427,63	69,93	89,17	5,07	477,46	350,17	189,39	545,61	352,60
61	430,98	70,16	89,37	4,94	484,41	351,84	189,77	555,83	355,77
62	433,16	70,11	89,65	4,86	492,17	353,50	190,21	565,88	358,87
63	434,27	70,14	89,92	4,78	501,32	355,55	190,47	576,39	361,51
64	438,04	70,12	89,04	4,68	510,30	357,87	190,53	586,16	364,01
65	441,88	70,45	89,96	4,56	518,78	360,10	190,92	595,42	367,95
66	447,28	70,49	90,29	4,37	528,21	362,92	191,15	605,15	372,83
67	451,27	70,47	90,20	4,27	537,18	365,95	191,30	615,41	378,32
68	455,06	70,56	90,55	4,17	546,78	369,29	191,72	626,63	385,02
69	458,09	70,46	90,06	4,08	555,29	372,88	191,95	638,03	392,07
70	460,46	70,66	90,58	3,98	562,93	376,79	192,37	649,83	399,81
71	463,34	70,64	90,41	3,88	571,31	381,31	192,80	661,08	407,64
72	464,31	70,29	90,27	3,76	578,36	385,97	193,22	672,15	414,96
73	465,25	70,32	90,26	3,57	585,43	390,82	193,82	681,44	422,06
74	465,35	70,76	90,98	3,47	591,46	395,90	194,50	689,17	428,67
75	465,67	70,68	90,33	3,38	595,92	400,72	195,21	695,66	434,87
76	466,14	70,94	90,75	3,28	598,56	406,16	195,61	700,67	440,42
77	466,01	70,89	91,44	3,28	600,41	411,27	196,41	704,43	446,93
78	465,52	70,97	91,22	3,18	602,35	416,53	197,29	707,94	452,90
79	465,41	70,89	91,28	2,97	603,05	421,90	197,84	711,14	458,89
80	466,34	70,91	90,80	2,87	604,46	427,35	198,94	713,83	464,87
81	465,78	70,93	90,53	2,87	604,50	432,59	199,43	715,81	469,93
82	463,70	70,77	90,75	2,77	604,38	437,93	200,27	716,80	473,39
83	461,55	71,06	91,10	2,68	604,82	443,46	201,07	716,63	475,90
84	458,54	71,08	90,96	2,58	605,22	449,27	202,09	715,68	477,34
85	457,42	71,02	90,86	2,58	605,85	454,73	203,15	711,73	480,29
86	456,24	71,22	91,16	2,48	605,47	460,47	204,07	706,33	483,83
87	455,33	71,20	91,04	2,39	605,59	467,03	204,33	700,75	487,32
88	454,11	71,33	90,59	2,39	605,67	474,47	205,81	696,09	492,18
89	453,18	71,28	90,83	2,27	605,45	482,18	207,11	691,83	496,57

90	452,53	71,24	90,80	2,17	604,80	490,11	208,39	688,05	500,80
91	451,35	71,40	90,82	2,07	604,05	498,90	210,07	684,11	505,12
92	449,56	71,15	90,32	2,07	603,85	508,85	211,84	680,44	508,57
93	447,53	71,21	90,94	1,98	603,05	519,10	213,95	676,70	511,40
94	443,55	71,42	91,22	1,98	602,34	529,88	216,16	672,50	514,05
95	439,33	71,75	90,71	1,98	601,37	541,55	218,04	667,44	516,37
96	434,29	71,28	90,03	1,88	599,36	554,33	220,79	660,96	518,24
97	429,00	71,48	89,63	1,78	597,59	567,46	223,90	653,41	519,65
98	423,06	71,72	89,79	1,78	595,55	580,67	227,27	645,35	520,83
99	416,87	71,55	90,51	1,78	593,01	593,40	230,13	636,38	521,38
100	411,22	71,22	89,96	1,78	590,42	605,89	232,93	627,01	521,49
101	406,01	71,40	88,98	1,69	587,75	617,78	236,74	617,28	521,59
102	401,31	71,18	89,55	1,68	584,76	628,14	239,99	607,24	520,93

APPENDIX 2: Proportionality results

Average	Average	Average	Average								Average	Average
16,29	Inlet +	Inlet +	Inlet +								0,262	0,159
	Outlet	Outlet	Outlet	Average	Average	Average	#1st Hr	#1	#2			
Tunnel	Temp.	Temp.	Temp.	101,80	98,02	98,51	System 1st Hr	System 1	System 2		SQRT	tunnel static
Velocity	Meter 1st Hr	Meter 1	Meter 2	**Proportional Rates**			Vol.Std.	Vol.Std.	Vol.Std.		Delta-P	pressure
				PR1st hour	**PR1**	**PR2**				Time		negative val
Ft/Sec	Deg. R	Deg. R	Deg. R	**%**	**%**	**%**	(ft3)	(ft3)	(ft3)	min	(in H2O)2	(in H2O)
16,489	531,309	532,0	531,5				0,188	0,181	0,189	0	0,258	0,1653391
16,238	531,309	532,4	531,8	114,1	110,5	111,5	0,188	0,181	0,189	1	0,247	0,1622378
16,480	531,320	532,5	531,9	120,6	117,1	118,5	0,188	0,181	0,190	2	0,242	0,1694765
16,717	531,378	532,5	531,9	106,5	103,7	103,7	0,188	0,181	0,189	3	0,259	0,1674104
16,448	531,423	532,4	531,8	104,0	100,9	101,7	0,188	0,181	0,189	4	0,260	0,162236
16,696	531,472	532,4	531,8	101,0	98,1	99,1	0,188	0,181	0,189	5	0,266	0,1674088
16,455	531,490	532,4	531,9	101,4	99,0	99,5	0,187	0,181	0,189	6	0,263	0,1674073
16,538	531,498	532,3	531,8	100,5	97,8	98,9	0,188	0,181	0,189	7	0,265	0,1725833
16,388	531,506	532,3	531,8	101,0	98,2	99,1	0,187	0,180	0,189	8	0,263	0,1674119
16,447	531,527	532,2	531,8	100,9	97,8	98,4	0,188	0,180	0,189	9	0,264	0,1653391
16,383	531,521	532,2	531,8	101,1	98,3	98,9	0,188	0,180	0,189	10	0,263	0,1653381
16,433	531,528	532,1	531,8	100,3	97,7	98,6	0,187	0,180	0,189	11	0,264	0,1601608
16,249	531,555	532,1	531,8	101,7	98,7	99,9	0,188	0,180	0,189	12	0,261	0,1622359
16,369	531,575	532,1	531,8	100,8	98,8	99,7	0,187	0,181	0,190	13	0,263	0,1653384
16,548	531,597	532,0	531,8	99,9	97,0	97,0	0,188	0,181	0,189	14	0,266	0,1694777
16,268	531,644	532,1	531,8	103,0	99,0	99,7	0,190	0,181	0,188	15	0,261	0,1601693
16,487	531,665	532,1	531,8	101,9	97,4	98,6	0,191	0,181	0,190	16	0,265	0,1622378
16,424	531,712	532,1	531,8	100,5	98,1	98,4	0,188	0,181	0,189	17	0,264	0,1674122
16,184	531,722	532,1	531,9	102,5	99,2	99,9	0,188	0,181	0,189	18	0,260	0,1622357
16,542	531,751	532,1	531,9	100,0	97,3	97,9	0,188	0,181	0,189	19	0,266	0,1694809
16,177	531,761	532,1	531,9	102,1	99,0	100,3	0,188	0,181	0,189	20	0,260	0,1622349
16,483	531,796	532,1	531,9	99,5	97,6	98,0	0,186	0,181	0,189	21	0,265	0,1622365
16,604	531,811	532,1	531,9	99,5	96,5	97,4	0,188	0,181	0,189	22	0,267	0,162235
16,138	531,819	532,1	532,0	102,8	99,4	99,9	0,188	0,180	0,189	23	0,259	0,1549981
16,426	531,824	532,1	532,0	101,6	98,2	98,7	0,189	0,181	0,189	24	0,264	0,1580969
16,425	531,859	532,2	532,1	100,1	97,9	98,4	0,187	0,181	0,189	25	0,264	0,1601684
16,542	531,898	532,2	532,2	99,4	97,2	98,2	0,187	0,181	0,189	26	0,266	0,1653378
16,483	531,905	532,3	532,2	99,5	97,0	98,3	0,186	0,180	0,189	27	0,265	0,1647766
16,421	531,951	532,3	532,3	100,7	98,0	98,4	0,188	0,180	0,189	28	0,264	0,1653404
16,570	532,004	532,4	532,4	99,4	96,6	97,7	0,187	0,180	0,189	29	0,266	0,1601868
16,418	532,066	532,5	532,5	101,3	97,9	98,4	0,189	0,180	0,189	30	0,264	0,1653376
16,358	532,126	532,6	532,5	101,2	98,2	98,6	0,188	0,181	0,189	31	0,263	0,1622352
16,535	532,202	532,6	532,6	99,1	96,9	97,8	0,186	0,181	0,189	32	0,266	0,1622365
16,414	532,246	532,7	532,7	100,3	97,4	98,3	0,187	0,180	0,189	33	0,264	0,1601696
16,245	532,304	532,8	532,8	104,1	98,8	99,5	0,192	0,180	0,189	34	0,261	0,1622378
16,541	532,330	532,8	532,8	99,2	96,9	97,6	0,186	0,180	0,189	35	0,266	0,1549976
16,059	532,368	532,8	532,9	103,1	99,7	100,7	0,188	0,180	0,189	36	0,258	0,1601674
16,123	532,381	532,8	532,9	103,2	99,6	99,8	0,189	0,180	0,188	37	0,259	0,165338
16,123	532,380	532,9	532,9	103,9	99,3	100,2	0,190	0,180	0,188	38	0,259	0,162235
16,061	532,431	532,9	533,0	102,8	100,0	100,5	0,187	0,180	0,188	39	0,258	0,1601694
16,288	532,506	532,9	533,0	102,0	98,6	99,9	0,189	0,181	0,189	40	0,262	0,1638132
16,115	532,541	533,0	533,1	101,7	99,4	100,2	0,186	0,180	0,189	41	0,259	0,1580992
16,352	532,586	533,0	533,2	100,8	97,5	98,3	0,187	0,180	0,188	42	0,263	0,1601667
16,047	532,618	533,0	533,2	102,3	99,5	100,8	0,187	0,180	0,189	43	0,258	0,1601681
16,410	532,621	533,0	533,2	100,5	97,8	98,3	0,188	0,180	0,189	44	0,264	0,1549983
16,222	532,634	533,0	533,2	101,0	99,0	99,2	0,186	0,181	0,189	45	0,261	0,1554985
16,395	532,634	533,1	533,3	100,3	97,6	98,2	0,187	0,181	0,188	46	0,264	0,1478448
16,327	532,652	533,1	533,3	100,0	97,8	98,3	0,186	0,180	0,188	47	0,263	0,1580977
16,213	532,670	533,1	533,3	100,9	98,5	99,3	0,187	0,180	0,189	48	0,261	0,1601672
16,320	532,692	533,0	533,4	101,3	98,1	97,5	0,189	0,181	0,188	49	0,263	0,1550058
16,308	532,687	533,1	533,4	100,8	97,6	98,4	0,188	0,180	0,188	50	0,263	0,1622325
16,336	532,698	533,1	533,4	100,7	97,3	97,9	0,188	0,180	0,188	51	0,263	0,1508638
16,187	532,701	533,2	533,5	102,1	98,9	99,0	0,189	0,181	0,188	52	0,261	0,160167
16,423	532,683	533,2	533,5	99,9	96,8	97,6	0,188	0,181	0,189	53	0,265	0,158095
16,293	532,657	533,1	533,5	100,0	98,2	97,9	0,187	0,181	0,188	54	0,263	0,1580957
16,351	532,641	533,2	533,5	101,0	96,6	97,7	0,189	0,180	0,188	55	0,264	0,160229
16,166	532,638	533,2	533,5	101,0	98,5	98,8	0,187	0,180	0,188	56	0,261	0,1586694
16,156	532,642	533,2	533,5	102,0	98,3	98,6	0,189	0,181	0,188	57	0,261	0,1582587
16,092	532,633	533,2	533,6	102,3	98,7	98,8	0,189	0,181	0,188	58	0,260	0,1580964
16,025	532,618	533,1	533,5	101,2	98,6	99,2	0,186	0,180	0,188	59	0,259	0,1549756
15,958	532,622	533,1	533,5	101,6	99,2	100,0	0,186	0,180	0,188	60	0,258	0,1580995
16,019	532,601	533,1	533,5	0,0	98,9	99,3	0,000	0,180	0,188	61	0,259	0,1580982
16,135	532,621	533,1	533,7	0,0	98,6	98,8	0,000	0,181	0,188	62	0,261	0,1549978
16,246	532,593	533,1	533,8	0,0	97,4	97,7	0,000	0,181	0,188	63	0,263	0,1552451
16,244	532,581	533,1	534,0	0,0	97,3	97,6	0,000	0,180	0,188	64	0,263	0,1652946
16,239	532,555	533,1	534,2	0,0	97,4	97,4	0,000	0,180	0,188	65	0,263	0,1601697
16,176	532,529	533,1	534,3	0,0	97,7	98,1	0,000	0,181	0,188	66	0,262	0,1622183
15,861	532,496	533,1	534,4	0,0	99,7	99,9	0,000	0,181	0,188	67	0,257	0,1549965
16,344	532,476	533,1	534,5	0,0	96,4	96,9	0,000	0,180	0,188	68	0,265	0,1580919
16,223	532,456	533,1	534,5	0,0	97,5	97,5	0,000	0,180	0,188	69	0,263	0,158097
16,181	532,435	533,2	534,6	0,0	98,0	97,8	0,000	0,181	0,188	70	0,262	0,1477564
16,217	532,413	533,2	534,7	0,0	96,4	97,8	0,000	0,180	0,188	71	0,263	0,1580981
16,336	532,414	533,2	534,8	0,0	96,7	97,1	0,000	0,180	0,189	72	0,265	0,158098
16,334	532,423	533,2	534,8	0,0	95,9	97,1	0,000	0,180	0,189	73	0,265	0,158098
16,090	532,400	533,1	534,9	0,0	97,9	98,0	0,000	0,180	0,188	74	0,261	0,158093
16,505	532,389	533,1	534,9	0,0	94,8	95,3	0,000	0,180	0,187	75	0,268	0,1614042
16,082	532,374	533,1	534,9	0,0	97,6	98,2	0,000	0,180	0,188	76	0,261	0,1603854
16,202	532,365	533,1	534,9	0,0	97,5	97,6	0,000	0,181	0,188	77	0,263	0,1580956
16,163	532,354	533,1	534,9	0,0	97,3	96,4	0,000	0,181	0,187	78	0,262	0,1508571
16,318	532,329	533,1	534,9	0,0	96,1	96,6	0,000	0,180	0,187	79	0,265	0,1580907
16,074	532,322	533,1	535,0	0,0	97,8	97,8	0,000	0,180	0,188	80	0,261	0,1549942
16,333	532,316	533,1	535,0	0,0	95,6	96,3	0,000	0,180	0,187	81	0,265	0,1580966
16,251	532,324	533,1	535,0	0,0	96,7	97,0	0,000	0,180	0,188	82	0,264	0,1508615
16,249	532,311	533,1	535,0	0,0	96,6	97,3	0,000	0,180	0,188	83	0,264	0,154997
16,363	532,310	533,1	535,0	0,0	96,6	96,9	0,000	0,181	0,189	84	0,266	0,1580685
16,052	532,284	533,2	535,1	0,0	97,9	97,9	0,000	0,181	0,188	85	0,261	0,1549959

16,245	532,281	533,2	535,1	0,0	97,1	96,7	0,000	0,181	0,188	86	0,264	0,158097
16,361	532,303	533,2	535,2	0,0	95,8	96,5	0,000	0,181	0,188	87	0,266	0,1601691
16,416	532,282	533,1	535,1	0,0	95,7	95,8	0,000	0,180	0,188	88	0,267	0,1580978
16,359	532,276	533,1	535,1	0,0	96,2	96,5	0,000	0,181	0,188	89	0,266	0,154997
16,417	532,263	533,0	535,1	0,0	95,1	96,1	0,000	0,180	0,188	90	0,267	0,1550051
16,055	532,257	533,0	535,1	0,0	97,8	98,1	0,000	0,180	0,188	91	0,261	0,1549951
16,215	532,238	533,0	535,1	0,0	96,6	97,8	0,000	0,181	0,189	92	0,264	0,1622352
16,170	532,226	533,0	535,1	0,0	97,2	97,1	0,000	0,181	0,189	93	0,263	0,1508595
16,170	532,209	532,9	535,0	0,0	97,2	96,5	0,000	0,181	0,187	94	0,263	0,1482391
16,168	532,194	532,9	535,0	0,0	96,9	97,1	0,000	0,181	0,187	95	0,263	0,1580972
15,866	532,173	532,8	535,0	0,0	98,2	99,5	0,000	0,180	0,188	96	0,258	0,1508579
16,281	532,145	532,8	535,0	0,0	96,3	96,7	0,000	0,180	0,189	97	0,265	0,1622357
16,164	532,129	532,8	535,0	0,0	97,1	96,7	0,000	0,181	0,188	98	0,263	0,1477543
16,262	532,107	532,8	534,9	0,0	96,4	96,5	0,000	0,181	0,188	99	0,264	0,1508643
16,221	532,090	532,7	534,9	0,0	96,8	97,2	0,000	0,181	0,188	100	0,264	0,1549961
16,394	532,055	532,7	534,9	0,0	95,4	95,3	0,000	0,181	0,188	101	0,267	0,1580973
16,098	532,032	532,7	534,9	0,0	96,8	97,4	0,000	0,180	0,187	102	0,262	0,1601681
16,275	532,009	532,7	534,9	0,0	96,5	96,1	0,000	0,180	0,188	103	0,265	0,1580972
16,213	531,991	532,7	534,9	0,0	96,5	96,5	0,000	0,181	0,187	104	0,264	0,1580973
15,911	531,967	532,6	534,8	0,0	98,4	98,3	0,000	0,181	0,188	105	0,259	0,1601691
16,272	531,958	532,6	534,8	0,0	96,3	95,7	0,000	0,181	0,187	106	0,265	0,1600776

Average	Average	Average	Average								Average	Average
15,53	Inlet +	Inlet +	Inlet +								0,253	0,148
	Outlet	Outlet	Outlet	Average	Average	Average	#1st Hr	#1	#2			
Tunnel	Temp.	Temp.	Temp.	102,84	98,43	99,33	System 1st Hr	System 1	System 2		SQRT	tunnel static
Velocity	Meter 1st Hr	Meter 1	Meter 2	**Proportional Rates**			Vol.Std.	Vol.Std.	Vol.Std.		Delta-P	pressure
				PR1st hour	**PR1**	**PR2**				Time		negative val
Ft/Sec	Deg. R	Deg. R	Deg. R	**%**	**%**	**%**	(ft3)	(ft3)	(ft3)	min	(in H2O)2	(in H2O)
15,347	530,922	530,8	530,5				0,189	0,183	0,191	0	0,247	0,1508557
14,899	530,922	531,4	530,9	111,5	108,1	109,0	0,189	0,183	0,191	1	0,237	0,1508598
14,812	530,909	531,5	531,0	117,2	113,5	114,7	0,188	0,182	0,190	2	0,231	0,1601654
15,517	530,929	531,6	531,1	108,8	105,3	106,8	0,188	0,182	0,191	3	0,245	0,1477526
15,496	530,938	531,6	531,1	105,4	101,5	102,7	0,188	0,181	0,190	4	0,249	0,1477522
15,588	530,960	531,6	531,1	104,0	99,9	100,9	0,190	0,181	0,190	5	0,252	0,1549927
15,683	530,997	531,6	531,1	102,6	99,2	99,9	0,189	0,182	0,190	6	0,254	0,1508547
15,533	531,000	531,5	531,1	103,3	99,9	100,5	0,189	0,182	0,190	7	0,252	0,1508569
15,753	531,008	531,4	531,0	100,2	97,9	98,9	0,186	0,182	0,190	8	0,256	0,1508564
15,871	531,014	531,5	531,1	100,3	97,5	98,3	0,188	0,182	0,190	9	0,258	0,1580946
15,630	531,050	531,5	531,1	101,6	98,0	99,9	0,188	0,182	0,191	10	0,254	0,154993
15,510	531,066	531,5	531,2	101,9	98,7	100,4	0,187	0,181	0,190	11	0,252	0,1477533
15,558	531,077	531,5	531,2	103,3	99,1	100,1	0,190	0,181	0,190	12	0,253	0,1549953
15,558	531,124	531,5	531,3	103,3	98,8	99,8	0,190	0,182	0,190	13	0,253	0,143618
15,658	531,159	531,5	531,3	101,7	97,3	99,3	0,189	0,181	0,190	14	0,255	0,1456839
15,812	531,194	531,6	531,3	100,8	97,6	98,6	0,188	0,181	0,190	15	0,257	0,1601152
15,428	531,226	531,6	531,3	103,7	99,0	100,4	0,189	0,181	0,190	16	0,251	0,1478463
15,674	531,250	531,6	531,4	101,4	97,1	98,9	0,188	0,180	0,189	17	0,255	0,1549947
15,321	531,274	531,6	531,4	104,4	100,2	101,3	0,189	0,181	0,190	18	0,249	0,1549931
15,307	531,299	531,7	531,5	104,8	100,0	102,0	0,190	0,181	0,190	19	0,249	0,1508574
15,810	531,341	531,7	531,5	100,4	96,7	97,8	0,188	0,181	0,190	20	0,257	0,1549961
15,284	531,395	531,8	531,6	104,6	100,5	101,7	0,189	0,181	0,189	21	0,248	0,1508572
15,628	531,456	531,8	531,7	101,2	98,4	98,8	0,187	0,181	0,189	22	0,254	0,1508571
15,437	531,514	531,9	531,7	103,4	99,1	100,3	0,189	0,181	0,189	23	0,251	0,1508565
15,741	531,570	531,9	531,8	102,2	97,6	98,3	0,190	0,181	0,189	24	0,256	0,1580938
15,569	531,587	531,9	531,9	102,3	98,9	99,5	0,188	0,182	0,189	25	0,253	0,1457955
15,562	531,617	531,9	531,9	104,0	98,3	100,1	0,191	0,181	0,190	26	0,253	0,1508571
15,679	531,674	532,0	532,0	101,6	97,1	99,2	0,189	0,180	0,190	27	0,255	0,1580948
15,294	531,707	532,0	532,0	103,8	100,4	101,4	0,188	0,181	0,190	28	0,249	0,1508548
15,739	531,758	532,1	532,1	100,5	97,5	98,3	0,187	0,181	0,189	29	0,256	0,158093
15,500	531,812	532,1	532,2	102,4	99,1	99,7	0,188	0,181	0,189	30	0,252	0,1477531
15,479	531,856	532,2	532,2	103,0	98,0	100,1	0,189	0,180	0,189	31	0,252	0,1508579
15,564	531,877	532,2	532,3	102,4	98,7	99,8	0,188	0,180	0,190	32	0,253	0,1508576
15,636	531,874	532,2	532,3	101,7	98,6	99,3	0,188	0,181	0,190	33	0,254	0,1579988
15,743	531,880	532,2	532,3	103,1	97,8	98,8	0,192	0,182	0,190	34	0,256	0,1477522
15,865	531,953	532,3	532,3	100,4	96,6	97,8	0,189	0,181	0,190	35	0,258	0,1508554
15,615	532,013	532,3	532,4	102,4	97,9	98,3	0,189	0,181	0,189	36	0,254	0,1508559
15,510	532,074	532,4	532,5	102,9	98,9	100,5	0,188	0,181	0,189	37	0,252	0,1477535
15,881	532,108	532,4	532,5	100,5	97,3	98,2	0,188	0,181	0,190	38	0,258	0,1549941
15,631	532,150	532,5	532,6	101,1	98,0	99,5	0,187	0,181	0,190	39	0,254	0,1408489
15,185	532,195	532,5	532,6	104,3	100,8	102,0	0,187	0,181	0,189	40	0,247	0,1456839
15,498	532,242	532,5	532,7	102,7	98,8	100,2	0,188	0,181	0,189	41	0,252	0,1508584
15,368	532,333	532,6	532,8	103,0	99,9	100,7	0,187	0,181	0,189	42	0,250	0,1508496
15,497	532,352	532,7	532,8	102,7	99,8	100,2	0,188	0,182	0,189	43	0,252	0,1452338
15,675	532,379	532,7	532,8	100,4	96,9	98,8	0,186	0,181	0,190	44	0,255	0,147754
15,575	532,405	532,7	532,9	103,0	98,7	99,3	0,189	0,180	0,189	45	0,253	0,1549948
15,483	532,451	532,8	533,0	102,6	99,1	99,2	0,188	0,181	0,188	46	0,252	0,1456817
15,607	532,460	532,8	533,0	101,5	98,1	99,4	0,188	0,181	0,189	47	0,254	0,1477512
15,364	532,452	532,7	533,0	103,6	99,7	100,4	0,189	0,181	0,190	48	0,250	0,1456807
15,600	532,435	532,8	533,0	101,0	98,0	99,0	0,187	0,181	0,189	49	0,254	0,1477529
15,468	532,435	532,8	533,1	103,1	98,5	100,0	0,189	0,181	0,189	50	0,252	0,1549942
15,682	532,426	532,8	533,1	101,3	97,5	97,9	0,189	0,181	0,189	51	0,255	0,1456822
15,527	532,447	532,8	533,1	102,7	98,5	99,7	0,189	0,181	0,189	52	0,253	0,143301
15,708	532,450	532,8	533,2	101,0	97,8	97,7	0,189	0,182	0,189	53	0,256	0,1477779
15,581	532,459	532,8	533,2	101,1	97,8	99,1	0,187	0,182	0,189	54	0,254	0,1477523
15,324	532,442	532,8	533,2	103,4	99,7	100,5	0,188	0,181	0,189	55	0,250	0,1456815
15,448	532,400	532,8	533,2	101,8	98,8	99,6	0,187	0,181	0,189	56	0,252	0,1474307
15,451	532,393	532,8	533,2	101,0	99,1	99,3	0,186	0,182	0,189	57	0,252	0,1456784
15,443	532,366	532,8	533,2	101,1	98,3	99,7	0,186	0,181	0,189	58	0,252	0,147751
15,499	532,369	532,8	533,2	101,9	98,7	99,4	0,188	0,181	0,190	59	0,253	0,1477508
15,307	532,380	532,8	533,2	103,0	99,5	100,2	0,188	0,182	0,189	60	0,250	0,1456829
15,431	532,398	532,8	533,3	0,0	97,9	99,5	0,000	0,181	0,189	61	0,252	0,1456789
15,556	532,410	532,8	533,4	0,0	98,0	98,9	0,000	0,181	0,189	62	0,254	0,1453592
15,501	532,416	532,8	533,6	0,0	98,2	99,0	0,000	0,181	0,189	63	0,253	0,142151
15,428	532,410	532,8	533,7	0,0	98,7	99,6	0,000	0,181	0,189	64	0,252	0,145683
15,731	532,400	532,8	533,9	0,0	96,2	96,9	0,000	0,181	0,189	65	0,257	0,1509033
15,546	532,381	532,8	534,0	0,0	98,1	98,5	0,000	0,181	0,188	66	0,254	0,1436469
15,791	532,367	532,8	534,1	0,0	96,2	96,7	0,000	0,181	0,189	67	0,258	0,1436155
15,294	532,344	532,8	534,2	0,0	99,3	99,9	0,000	0,181	0,188	68	0,250	0,1465802
15,357	532,362	532,8	534,2	0,0	98,7	99,4	0,000	0,181	0,189	69	0,251	0,1456833
15,608	532,335	532,8	534,3	0,0	97,4	98,0	0,000	0,181	0,189	70	0,255	0,1456818
15,417	532,324	532,8	534,3	0,0	98,5	99,2	0,000	0,181	0,189	71	0,252	0,1405105
15,472	532,319	532,8	534,3	0,0	98,0	98,6	0,000	0,181	0,189	72	0,253	0,1456804
15,529	532,293	532,8	534,3	0,0	97,6	98,4	0,000	0,181	0,189	73	0,254	0,1405096
15,527	532,293	532,8	534,4	0,0	97,7	98,3	0,000	0,181	0,189	74	0,254	0,1384397
15,337	532,278	532,8	534,4	0,0	98,7	99,5	0,000	0,181	0,189	75	0,251	0,1456829
15,514	532,259	532,8	534,5	0,0	97,7	98,1	0,000	0,181	0,189	76	0,254	0,1405094
15,525	532,264	532,8	534,5	0,0	97,7	98,3	0,000	0,181	0,189	77	0,254	0,1405074
15,452	532,253	532,8	534,6	0,0	97,9	98,7	0,000	0,181	0,189	78	0,253	0,1436126
15,459	532,267	532,8	534,6	0,0	97,8	98,6	0,000	0,181	0,189	79	0,253	0,1436126
15,459	532,250	532,8	534,6	0,0	97,8	98,5	0,000	0,181	0,189	80	0,253	0,1456799
15,459	532,245	532,8	534,6	0,0	97,9	98,8	0,000	0,181	0,189	81	0,253	0,1456811
15,757	532,234	532,8	534,6	0,0	95,8	96,5	0,000	0,181	0,189	82	0,258	0,1456818
15,449	532,242	532,8	534,6	0,0	97,7	98,5	0,000	0,181	0,189	83	0,253	0,1436142
15,580	532,242	532,8	534,6	0,0	97,3	97,8	0,000	0,181	0,189	84	0,255	0,1436063
15,444	532,238	532,9	534,7	0,0	97,8	98,5	0,000	0,181	0,189	85	0,253	0,1405114

15,443	532,239	532,9	534,7	0,0	97,9	98,5	0,000	0,181	0,189	86	0,253	0,1456789
15,506	532,242	532,9	534,8	0,0	97,4	98,1	0,000	0,181	0,189	87	0,254	0,1465064
15,581	532,241	532,9	534,8	0,0	96,7	97,5	0,000	0,181	0,189	88	0,255	0,143613
15,679	532,235	532,9	534,8	0,0	96,3	97,0	0,000	0,181	0,189	89	0,257	0,1436152
15,564	532,230	532,9	534,8	0,0	97,1	97,5	0,000	0,181	0,189	90	0,255	0,1405087
15,556	532,199	532,9	534,8	0,0	97,0	97,5	0,000	0,181	0,188	91	0,255	0,1456806
15,558	532,195	532,8	534,8	0,0	97,1	97,6	0,000	0,181	0,189	92	0,255	0,1456783
15,552	532,181	532,8	534,8	0,0	97,0	97,4	0,000	0,181	0,188	93	0,255	0,1456824
15,536	532,176	532,8	534,8	0,0	97,1	97,6	0,000	0,181	0,188	94	0,255	0,1436152
15,548	532,173	532,8	534,8	0,0	97,1	97,7	0,000	0,181	0,189	95	0,255	0,1477535
15,488	532,140	532,7	534,8	0,0	97,5	97,8	0,000	0,181	0,189	96	0,254	0,1385018
15,546	532,144	532,7	534,8	0,0	96,9	97,5	0,000	0,181	0,188	97	0,255	0,1456814
15,430	532,152	532,8	534,8	0,0	97,5	98,5	0,000	0,181	0,189	98	0,253	0,1456826
15,546	532,159	532,8	534,8	0,0	97,0	97,7	0,000	0,181	0,189	99	0,255	0,1405081
15,602	532,146	532,8	534,8	0,0	96,6	97,1	0,000	0,181	0,189	100	0,256	0,1436152
15,491	532,135	532,7	534,8	0,0	97,5	98,0	0,000	0,181	0,189	101	0,254	0,133633
15,667	532,142	532,8	534,8	0,0	96,1	96,7	0,000	0,181	0,189	102	0,257	0,1456797
15,663	532,111	532,7	534,8	0,0	96,0	96,8	0,000	0,181	0,189	103	0,257	0,1477518

APPENDIX 3: Calibration data

POLYTESTS
TESTING THROUGH YOUR REALITY

TEST DATA PACKAGE

CLIENT	STUV America	PROJECT NUMBER	PI-20340
PRODUCT	Wood heater single burn rate	SAMPLE ID#	QI-20535 rev1
MODEL	STUV 6 IN 66X50 (26)		
STANDARDS	EPA, Method 28R, ASTME2515-11,		

TEST EQUIPMENT

ITEM	EQUIPMENT TYPE	MANUFACTURER	EQUIPMENT #	CALIBRATION DUE DATE	COMPLIES WITH STANDARD REQUIREMENTS
1	Digital Manometer	Dwyer	EM-006	May 2026	Y
2	Digital Manometer	Dwyer	EM-249	May 2026	Y
3	Data acquisition System	Keithley	EM-147	May 2026	Y
4	analytical scale 200gr.	Ohaus	EM-051	May 2026	Y
5	Weight 2kg	N/A	EM-090	March 2027	Y
6	Scale 0-1000lbs Rough Deck	Rice lake	EM-021	August 2026	Y
7	Gas analyzer	Siemen's	EM-118	Verification before use	Y
8	Vacuum gauge	Dwyer	EM-126	May 2026	Y
9	Vacuum gauge	Dwyer	EM-127	May 2026	Y
10	Calibration weight 100mg	Troemer	EM-335	March 2027	y
11	Calibration weight 200g	Troemer	EM-129	March 2027	Y
12	Temperature humidity meter	Fluke	EM-136	January 2027	Y
13	Digital manometer	Dwyer	EM 313	May 2026	Y
14	Measuring tape	Stanley	EM-224	May 2026	Y
15	Chronometer	Extech	EM-175	January 2027	Y
16	Dry gas meter	Shinagawa	EM-178	July 2026	Y
17	Dry gas meter	Shinagawa	EM-179	July 2026	Y
18	Dry gas meter	Shinagawa	EM-318	July 2026	Y
19	Dry gas meter	Am. meter	EM-130	July 2026	Y
20	Calibration gas	Praxair	EM-336	March 2030	Y
21	Calibration gas	Praxair	EM-338	March 2033	Y
22	20 ch. card Thermocouple	Keithley	EM-015/2	May 2026	Y
23	20 ch. card Thermocouple	Keithley	EM-154/2	May 2026	Y
24	Barometer	Control company	EM -333	July 2026	Y
25	Vane anemometer	Omega	EM-153	January 2027	Y
26	Weight 10kg	N/A	EM-205	March 2026	Y
27	Calibration block	Delmhorst	EM-334	January 2027	Y
28	Vacuum gauge	Dwyer	EM-340	May 2026	y
29	Wood scale	Ohaus	EM-204	September 2026	y

Instrumentation Saint•Laurent inc.
Certified ISO/IEC 17025:2017

CLAS NRC·CNRC CLAS 2010-02

SOC Accredited LAB LAB Accrédité SCN

80 rue de la montagne
St-Joseph du lac
(Québec), J0N 1M0
Phone: (450) 473-6169
Fax: (450) 473-5207
info@instrumentationsaintlaurent.com

CALIBRATION CERTIFICATE

CERTIFICATE #	CE-EM-006 2025-05-26

CLIENT	
Company:	Services Polytests Inc
Address:	695 B rue Gaudette
	St-Jean-sur-Richelieu, Québec, J3B 7S7

CALIBRATION SPECIFICATION	
Service Procedure:	4IN9106
Required Accuracy:	0.25"H2O
Calibration Frequency:(days)	365

INSTRUMENT SPECIFICATION			
Instrument Type:	Indicator	Input Type:	Pression
Manufacturer:	Dwyer	Output Type:	Digitale
Model #:	MS-321-LCD	Measurement Type:	Pressure
Serial #:	E47U020014	Range:	0-0.5
Location:	N.A.	Version:	Machine: N.A.

CALIBRATORS SPECIFICATION			
Calibrator:	Fluke Pression 718 1G	Certification #:	2024007082
Serial #:	3562082	Certification Date:	2024-08-23
Certified by:	Alpha Controls	Next Certification:	2025-08-23
Comments:			
Calibrator:	Fluke 744	Certification #:	2025003258
Serial #:	8180008	Certification Date:	2025-04-07
Certified by:	Alpha Controls	Next Certification:	2026-04-07
Comments:			

Copyright of this certificate belongs to Inst. St-Laurent Inc. and must be reproduced in full, unless a written permission of Inst. St-Laurent Inc.

Instrumentation Saint•Laurent inc.
Certified ISO/IEC 17025:2017

CLAS IRC·CNRC CLAS 2010-02

SCC Accredited LAB Accrédité CCN

80 rue de la montagne
St-Joseph du lac
(Québec), J0N 1M0
Phone: (450) 473-6169
Fax: (450) 473-5207
info@instrumentationsaintlaurent.com

CALIBRATION CERTIFICATE

CERTIFICATE #	CE-EM-006 2025-05-26

CALIBRATION RESULTS							
Entry Source	Given Value	Initial Value	Ini. Deviation Error	Final Value	Fin. Deviation Error	Accuracy	Uncertainty
Conformity	Comment						
Verification of the indicator							
0.0000 "H2O	0.000 "H2O	-0.002 "H2O	-0.002 "H2O	-0.002 "H2O	-0.002 "H2O	0.25 "H2O	± 0.5 "H2O
Compliant	Verification of the indicator						
0.2500 "H2O	0.250 "H2O	0.247 "H2O	-0.003 "H2O	0.247 "H2O	-0.003 "H2O	0.25 "H2O	± 0.5 "H2O
Compliant	Verification of the indicator						
0.5000 "H2O	0.500 "H2O	0.488 "H2O	-0.012 "H2O	0.488 "H2O	-0.012 "H2O	0.25 "H2O	± 0.5 "H2O
Compliant	Verification of the indicator						
0.7500 "H2O	0.750 "H2O	0.734 "H2O	-0.016 "H2O	0.734 "H2O	-0.016 "H2O	0.25 "H2O	± 0.5 "H2O
Compliant	Verification of the indicator						
1.0000 "H2O	1.000 "H2O	0.977 "H2O	-0.023 "H2O	0.977 "H2O	-0.023 "H2O	0.25 "H2O	± 0.5 "H2O
Compliant	Verification of the indicator						
0.7500 "H2O	0.7500 "H2O	0.735 "H2O	-0.0150 "H2O	0.735 "H2O	-0.0150 "H2O	0.25 "H2O	± 0.5 "H2O
Compliant	Verification of the indicator						
0.5000 "H2O	0.5000 "H2O	0.489 "H2O	-0.0110 "H2O	0.489 "H2O	-0.0110 "H2O	0.25 "H2O	± 0.5 "H2O
Compliant	Verification of the indicator						
0.2500 "H2O	0.2500 "H2O	0.248 "H2O	-0.0020 "H2O	0.248 "H2O	-0.0020 "H2O	0.25 "H2O	± 0.5 "H2O
Compliant	Verification of the indicator						
0.0000 "H2O	0.0000 "H2O	-0.002 "H2O	-0.0020 "H2O	-0.002 "H2O	-0.0020 "H2O	0.25 "H2O	± 0.5 "H2O
Compliant	Verification of the indicator						
Verification of the analogic output							
0.0000 "H2O	0.0000 V.dc	0.0010 V.dc	0.0010 V.dc	0.0010 V.dc	0.0010 V.dc	0.25 V.dc	0.5 V.dc
Compliant	Verification of the analogic output						
0.2500 "H2O	2.5000 V.dc	2.4987 V.dc	-0.0013 V.dc	2.4987 V.dc	-0.0013 V.dc	0.25 V.dc	0.5 V.dc
Compliant	Verification of the analogic output						
0.5000 "H2O	5.0000 V.dc	4.8891 V.dc	-0.1109 V.dc	4.8891 V.dc	-0.1109 V.dc	0.25 V.dc	0.5 V.dc
Compliant	Verification of the analogic output						
0.7500 "H2O	7.5000 V.dc	7.4895 V.dc	-0.0105 V.dc	7.4895 V.dc	-0.0105 V.dc	0.25 V.dc	0.5 V.dc
Compliant	Verification of the analogic output						
1.0000 "H2O	10.0000 V.dc	9.9608 V.dc	-0.0392 V.dc	9.9608 V.dc	-0.0392 V.dc	0.25 V.dc	0.5 V.dc
Compliant	Verification of the analogic output						
0.7500 "H2O	7.5000 V.dc	7.4892 V.dc	-0.0108 V.dc	7.4892 V.dc	-0.0108 V.dc	0.25 V.dc	0.5 V.dc
Compliant	Verification of the analogic output						
0.5000 "H2O	5.0000 V.dc	4.9893 V.dc	-0.0107 V.dc	4.9893 V.dc	-0.0107 V.dc	0.25 V.dc	0.5 V.dc
Compliant	Verification of the analogic output						
0.2500 "H2O	2.5000 V.dc	2.4825 V.dc	-0.0175 V.dc	2.4825 V.dc	-0.0175 V.dc	0.25 V.dc	0.5 V.dc
Compliant	Verification of the analogic output						
0.0000 "H2O	0.0000 V.dc	0.0022 V.dc	+0.0022 V.dc	0.0022 V.dc	+0.0022 V.dc	0.25 V.dc	0.5 V.dc
Compliant	Verification of the analogic output						

Copyright of this certificate belongs to Inst. St-Laurent Inc. and must be reproduced in full, unless a written permission of Inst. St-Laurent Inc.

Instrumentation Saint•Laurent inc.
Certified ISO/IEC 17025:2017

CLAS NRC·CNRC CLAS 2010-02

SCC Accredited LAB

80 rue de la montagne
St-Joseph du lac
(Québec), J0N 1M0
Phone: (450) 473-6169
Fax: (450) 473-5207
info@instrumentationsaintlaurent.com

CALIBRATION CERTIFICATE

CERTIFICATE #	CE-EM-006 2025-05-26

Environmental Conditions:	Temperature:	21 °C	Humidity: 35 %RH

The calibration was carried out at the client on-site using the method of comparison to the standard measurement.

Comments:

CALIBRATION DATE/ISSUANCE OF CERTIFICATE	
Calibration Date:	2025-05-26
Next Calibration:	2026-05-26
Certificate Date:	2025-05-26

CALIBRATION CONFORMITY		
	Before	**After**
Compliant:	X	X
Non Compliant:		

- Instrumentation St. Laurent Inc. Certify that the above instrument, meets or exceeds the specifications established by the manufacturer. The company's quality system complies with the requirements of ISO/IEC 17025:2017 and the standards used to perform the calibration is traceable to NRC and / or NIST.
- The reported expanded measurement uncertainty is stated as the standard measurement uncertainty multiplied by the coverage factor =2 such that the coverage probability corresponds to approximately 95 %.
- The declaration of conformity does not include Instrumentation St-Laurent Inc. uncertainty measurement. Decision rule is based on binary statement for simple acceptance rule against ILAC G8 standard and test tolerance limits are based on customer specifications, unless otherwise specified.
- The results presented in this certificate relate only to objects subject to calibration.
- It is the customer's responsibility to ensure that calibrated equipment meets its intended use.
- The date format used in this certificate is: YYYY-MM-DD.

The Calibration Laboratory Assessment Service (CLAS) of the National Research Council of Canada (NRC) has assessed and certified specific calibration capabilities of this laboratory and traceability to the International System of Units (SI) or to standards acceptable to the CLAS program. This certificate of calibration is issued in accordance with the conditions of certification granted by CLAS and the conditions of accreditation granted by the accreditation body. Neither CLAS nor the accreditation body guarantee the accuracy of individual calibrations by accredited laboratories.

Benoit Larocque - Tech

2025

Copyright of this certificate belongs to Inst. St-Laurent Inc. and must be reproduced in full, unless a written permission of Inst. St-Laurent Inc.

Instrumentation Saint•Laurent inc.
Certified ISO/IEC 17025:2017

CLAS ARC-CRC CLAS 2010-02

SCC Accredited LAB
LAB Accréditée CCN

80 rue de la montagne
St-Joseph du lac
(Québec), J0N 1M0
Phone: (450) 473-6169
Fax: (450) 473-5207
info@instrumentationsaintlaurent.com

CALIBRATION CERTIFICATE

CERTIFICATE #	CE-EM-015/2 2025-11-26

CLIENT	
Company:	Services Polytests Inc
Address:	695 B rue Gaudette
	St-Jean-sur-Richelieu, Québec, J3B 7S7

CALIBRATION SPECIFICATION	
Service Procedure:	4IN9101
Required Accuracy:	+\- 4.0°F
Calibration Frequency:(days)	365

INSTRUMENT SPECIFICATION			
Instrument Type:	Recorder	Input Type:	Temp
Manufacturer:	Keithley	Output Type:	Digitale
Model #:	7700	Measurement Type:	Temperature
Serial #:	1213648	Range:	Divers
Location:	N/A	Version:	Machine: N.A.

CALIBRATORS SPECIFICATION			
Calibrator:	thermometre digital 6412	Certification #:	6412-15326300
Serial #:	240605643	Certification Date:	2024-08-07
Certified by:	itm- Control Company	Next Certification:	2026-08-07
Comments:			

Copyright of this certificate belongs to Inst. St-Laurent Inc. and must be reproduced in full, unless a written permission of Inst. St-Laurent Inc.

Instrumentation Saint•Laurent inc.
Certified ISO/IEC 17025:2017

CLAS NRC·CNRC CLAS 2010-02

SCC Accredited LAB LAB Accredited CCN

80 rue de la montagne
St-Joseph du lac
(Québec), J0N 1M0
Phone: (450) 473-6169
Fax: (450) 473-5207
info@instrumentationsaintlaurent.com

CALIBRATION CERTIFICATE

CERTIFICATE #	CE-EM-015/2 2025-11-26

CALIBRATION RESULTS

Entry Source	Given Value	Initial Value	Ini. Deviation Error	Final Value	Fin. Deviation Error	Accuracy	Uncertainty
Conformity	Comment						
662.0 °F	662.0 °F	660.3 °F	-1.7 °F	660.3 °F	-1.7 °F	4.0 °F	0.5 °F
Pass	ID. No. 201 (Flue) en type "K" En Loop avec EM-015						
482.0 °F	482.0 °F	480.2 °F	-1.8 °F	480.2 °F	-1.8 °F	4.0 °F	0.5 °F
Pass	ID. No. 202 (Right) en type "K" En Loop avec EM-015						
482.0 °F	482.0 °F	480.1 °F	-1.9 °F	480.1 °F	-1.9 °F	4.0 °F	0.5 °F
Pass	ID. No. 203 (Back) en type "K" En Loop avec EM-015						
482.0 °F	482.0 °F	481.0 °F	-1.0 °F	481.0 °F	-1.0 °F	4.0 °F	0.5 °F
Pass	ID. No. 204 (Bottom) en type "K" En Loop avec EM-015						
482.0 °F	482.0 °F	480.0 °F	-2.0 °F	480.0 °F	-2.0 °F	4.0 °F	0.5 °F
Pass	ID. No. 205 (Top) en type "K" En Loop avec EM-015						
482.0 °F	482.0 °F	479.9 °F	-2.1 °F	479.9 °F	-2.1 °F	4.0 °F	0.5 °F
Pass	ID. No. 206 (Left) en type "K" En Loop avec EM-015						
662.0 °F	662.0 °F	662.5 °F	0.5 °F	662.5 °F	0.5 °F	4.0 °F	0.5 °F
Pass	ID. No. 207 (Catalyst) en type "K" En Loop avec EM-015						
77.0 °F	77.0 °F	76.8 °F	-0.2 °F	76.8 °F	-0.2 °F	4.0 °F	0.4 °F
Pass	ID. No. 209 (DGM 1st HR IN) en type "J" En Loop avec EM-015						
77.0 °F	77.0 °F	76.7 °F	-0.3 °F	76.7 °F	-0.3 °F	4.0 °F	0.4 °F
Pass	ID. No. 210 (DGM out 1st hr) en type "J" En Loop avec EM-015						
80.0 °F	80.0 °F	79.9 °F	-0.1 °F	79.9 °F	-0.1 °F	4.0 °F	0.4 °F
Pass	ID. No. 211 (wetbulb tunnel) en type "J" En Loop avec EM-015						
77.0 °F	77.0 °F	77.9 °F	0.9 °F	77.9 °F	0.9 °F	4.0 °F	0.4 °F
Pass	ID. No. 215 (DGM 1 In) en type "J" En Loop avec EM-015						
77.0 °F	77.0 °F	76.9 °F	-0.1 °F	76.9 °F	-0.1 °F	4.0 °F	0.4 °F
Pass	ID. No. 216 (DGM 1 out) en type "J" En Loop avec EM-015						
77.0 °F	77.0 °F	76.8 °F	-0.2 °F	76.8 °F	-0.2 °F	4.0 °F	0.4 °F
Pass	ID. No. 217 (DGM 2 In) en type "J" En Loop avec EM-015						
77.0 °F	77.0 °F	77.0 °F	0.0 °F	77.0 °F	0.0 °F	4.0 °F	0.4 °F
Pass	ID. No. 218 (DGM 2 out) en type "J" En Loop avec EM-015						
85.0 °F	85.0 °F	83.7 °F	-1.3 °F	83.7 °F	-1.3 °F	4.0 °F	0.5 °F
Pass	ID. No. 220 (Filter 1st Hour) en type "T" En Loop avec EM-015						

Tested Temperature Probe: Depth: N.A.

Environmental Conditions: Temperature: 20 °C Humidity: 35 %RH

The calibration was carried out at the client on-site using the method of comparison to the standard measurement.

Comments:

Copyright of this certificate belongs to Inst. St-Laurent Inc. and must be reproduced in full, unless a written permission of Inst. St-Laurent Inc.

Instrumentation Saint•Laurent inc.
Certified ISO/IEC 17025:2017

CLAS NRC-CNRC CLAS 2010-02

SCC Accredited LAB

80 rue de la montagne
St-Joseph du lac
(Québec), J0N 1M0
Phone: (450) 473-6169
Fax: (450) 473-5207
info@instrumentationsaintlaurent.com

CALIBRATION CERTIFICATE

CERTIFICATE #	CE-EM-015/2 2025-11-26

CALIBRATION DATE/ISSUANCE OF CERTIFICATE	
Calibration Date:	2025-11-26
Next Calibration:	2026-11-26
Certificate Date:	2025-11-26

CALIBRATION CONFORMITY		
	Before	After
Compliant:	X	X
Non Compliant:		

- Instrumentation St. Laurent Inc. Certify that the above instrument, meets or exceeds the specifications established by the manufacturer. The company's quality system complies with the requirements of ISO/IEC 17025:2017 and the standards used to perform the calibration is traceable to NRC and / or NIST.
- The reported expanded measurement uncertainty is stated as the standard measurement uncertainty multiplied by the coverage factor =2 such that the coverage probability corresponds to approximately 95 %.
- The declaration of conformity does not include Instrumentation St-Laurent Inc. uncertainty measurement. Decision rule is based on binary statement for simple acceptance rule against ILAC G8 standard and test tolerance limits are based on customer specifications, unless otherwise specified.
- The results presented in this certificate relate only to objects subject to calibration.
- It is the customer's responsibility to ensure that calibrated equipment meets its intended use.
- The date format used in this certificate is: YYYY-MM-DD.
- Hysteresis is not accounted for in the calibration procedure nor in the uncertainty budget.

The Calibration Laboratory Assessment Service (CLAS) of the National Research Council of Canada (NRC) has assessed and certified specific calibration capabilities of this laboratory and traceability to the International System of Units (SI) or to standards acceptable to the CLAS program. This certificate of calibration is issued in accordance with the conditions of certification granted by CLAS and the conditions of accreditation granted by the accreditation body. Neither CLAS nor the accreditation body guarantee the accuracy of individual calibrations by accredited laboratories.

Benoit Larocque - Tech

26 nov 2025

Copyright of this certificate belongs to Inst. St-Laurent Inc. and must be reproduced in full, unless a written permission of Inst. St-Laurent Inc.

Calibration Certificate ID
CA0011-056-082925-ACC-USI

METTLER TOLEDO

Mettler-Toledo Inc.
Service Division
1900 Polaris Parkway
Columbus, OH 43240
1-800-METTLER

Accredited by the American Association for Laboratory Accreditation (A2LA)
CALIBRATION CERT #1902.01

ISO 17025 Registered
ANSI/NCSL Z540-1 Accredited

Accuracy Calibration Certificate

Customer

Company:	Services Polytests		
Address:	695-B Rue Gaudette		
City:	Saint-Jean-Sur-Richelieu	Contact:	Danick Power
Zip / Postal:	J3B 7S7		
State / Province:	Quebec		

Weighing Device

Manufacturer:	RICE LAKE	Instrument Type:	Weighing Instrument
Model:	FE1 _ 4 x 4HP-10K	Asset Number:	EM021
Serial No.:	C25969	Terminal Model:	480
Building:	N/A	Terminal Serial No.:	N/A
Floor:	N/A	Terminal Asset No.:	N/A
Room:	N/A		

Range	Max. Capacity	Readability (d)
1	400 kg	0,05 kg

Procedure

Calibration Guideline:	ASTM E898 - 20
METTLER TOLEDO Work Instruction:	SVC-WI-LABTEC-063 V2.0

This calibration certificate including procedures and uncertainty estimation also complies with EURAMET cg-18 v 4.0.

This calibration certificate contains measurements for As Found and As Left calibrations.

The sensitivity/span of the weighing instrument was adjusted before As Left calibration with an external weight.

The calibration was agreed with the user below the maximum capacity of the balance.

	Temperature		Humidity	
As Found	Start: 22,0 °C	End: 22,0 °C	Start: 49,0 %	End: 49,0 %
As Left	Start: 20,0 °C	End: 20,0 °C	Start: 49,0 %	End: 49,0 %

Environmental conditions have been verified to ensure the accuracy of the calibration.

This certificate is issued in accordance with the conditions of accreditation granted by A2LA, which is based on ISO/IEC 17025. A2LA has assessed the measurement capability of the laboratory and its traceability to recognized national standards.

As Found Calibration Date:	26-08-2025	Authorized A2LA Signatory:	Jocelyn Bouchard
As Left Calibration Date:	29-08-2025		
Issue Date:	29-08-2025		
Date of next calibration by customer request:	31-08-2026		

© METTLER TOLEDO
This is an original document and may not be partially reproduced without the written permission of the issuing calibration laboratory.

Measurement Results

Repeatability

Test Load: 80 kg

	As Found	As Left
1	80,05 kg	80,00 kg
2	80,05 kg	80,00 kg
3	80,05 kg	80,00 kg
4	80,05 kg	80,00 kg
5	80,05 kg	80,00 kg
6	80,05 kg	80,00 kg

Standard Deviation	0,000 kg	0,000 kg

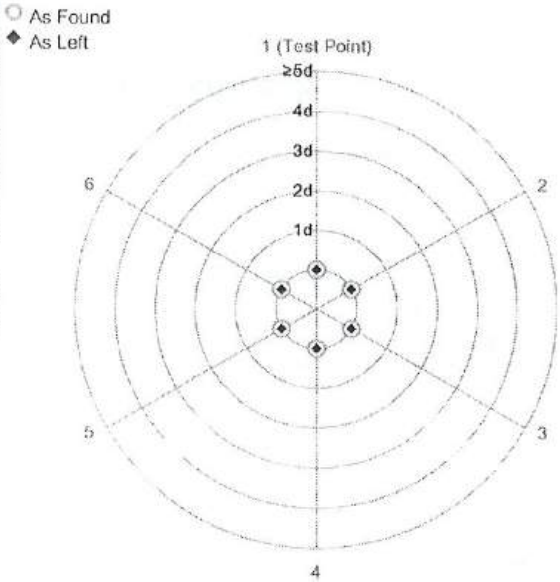

The "d" in the graph represents the readability of the range/interval in which the test was performed.

The results of this graph are based upon the absolute values of the differences from the mean value.

Eccentricity

Test Load: 60 kg

Position	As Found	As Left
1	60,00 kg	60,00 kg
2	60,00 kg	60,00 kg
3	60,05 kg	60,00 kg
4	60,05 kg	60,00 kg
5	60,00 kg	60,00 kg

Maximum Deviation	0,05 kg	0,00 kg

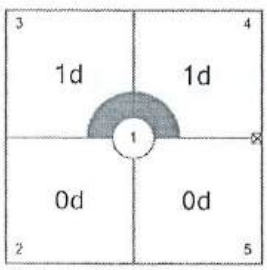

As Found

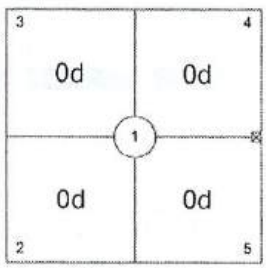

As Left

The "d" in the graph represents the readability of the range/interval in which the test was performed.

Error of Indication

As Found

	Reference Value	Indication	Error of Indication	Expanded Uncertainty	k
1	0 kg	0,00 kg	0,00 kg	0,029 kg	2
2	40 kg	40,00 kg	0,00 kg	0,045 kg	2
3	80 kg	80,05 kg	0,05 kg	0,057 kg	2
4	120 kg	120,05 kg	0,05 kg	0,071 kg	2
5	150 kg	150,10 kg	0,10 kg	0,084 kg	2
6	0 kg	0,00 kg	0,00 kg	0,029 kg	2

© METTLER TOLEDO
This is an original document and may not be partially reproduced without the written permission of the issuing calibration laboratory.

As Left

	Reference Value	Indication	Error of Indication	Expanded Uncertainty	k
1	0 kg	0,00 kg	0,00 kg	0,029 kg	2
2	40 kg	40,00 kg	0,00 kg	0,041 kg	2
3	80 kg	80,00 kg	0,00 kg	0,041 kg	2
4	120 kg	120,00 kg	0,00 kg	0,042 kg	2
5	150 kg	150,00 kg	0,00 kg	0,043 kg	2
6	0 kg	0,00 kg	0,00 kg	0,029 kg	2

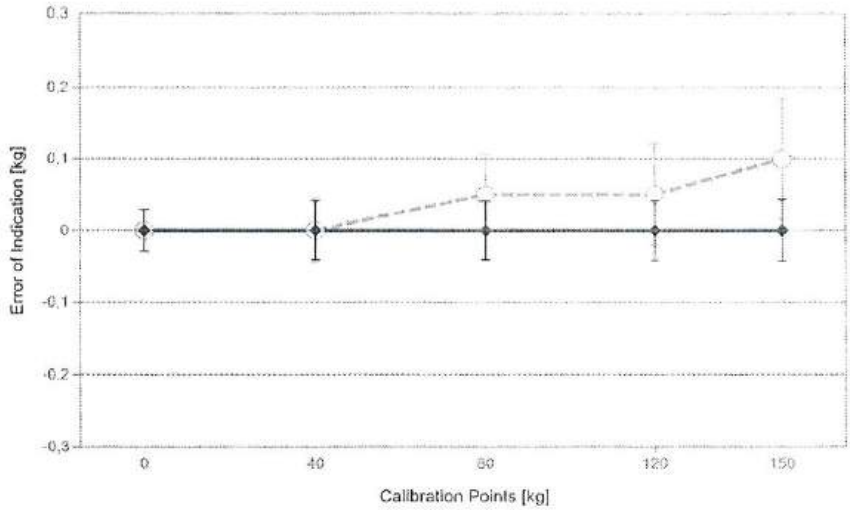

As Found

As Left

For improved legibility of the graphics only increasing measurement points are shown and measurement points close to zero are not displayed.

The expanded measurement uncertainty is reported as the standard measurement uncertainty multiplied by the coverage factor k such that the coverage probability corresponds to approximately 95 %.

The user is responsible for maintaining environmental conditions and the settings of the weighing instrument when it was calibrated. The results of this calibration certificate relate only to the calibrated item.

Test Equipment

All weights used for metrological testing are traceable to national or international standards. The weights were calibrated and certified by an accredited calibration laboratory.

Weight Set 1: OIML M1

Weight Set No.:	T2 01 à50	Date of Issue:	07-03-2025
Certificate Number:	1411071	Calibration Due Date:	07-03-2026

Weight Set 2: OIML M1

Weight Set No.:	kit inspecteur	Date of Issue:	02-01-2025
Certificate Number:	M24-0627	Calibration Due Date:	02-01-2026

Remarks

N/A

© METTLER TOLEDO
This is an original document and may not be partially reproduced without the written permission of the issuing calibration laboratory.

End of Accredited Section

The information below and any attachments to this calibration certificate are not part of the accredited calibration.

© METTLER TOLEDO
This is an original document and may not be partially reproduced without the written permission of the issuing calibration laboratory.

Measurement Uncertainty of the Weighing Instrument in Use

Stated is the expanded uncertainty with k=2 in use. The formula shall be used for the estimation of the uncertainty under consideration of the errors of indication. The value R represents the net load indication in the unit of measure of the device.

Temperature coefficient for the evaluation of the measurement uncertainty in use: $10{,}0 \cdot 10^{-6}$ / K

Temperature range on site for the evaluation of the measurement uncertainty in use: 21 K

Linearization of Uncertainty Equation

Range			As Found	As Left
	d	Max		
1	0,05 kg	150 kg	U_1 = 41 g + 1,68 g/kg · R	U_1 = 41 g + 0,0863 g/kg · R

To optimize the stability of the linearization, besides of the zero load only increasing measurement points with a test load of 5% of the measurement range or larger are taken for the calculation of the linear equation.

Absolute and Relative Measurement Uncertainty in Use for Various Net Indications (Examples)

Net Indication	As Found		As Left	
1,50 kg	0,044 kg	2,9%	0,041 kg	2,7%
15,00 kg	0,066 kg	0,44%	0,042 kg	0,28%
30,00 kg	0,091 kg	0,30%	0,044 kg	0,15%
75,00 kg	0,17 kg	0,22%	0,047 kg	0,063%
150,00 kg	0,29 kg	0,20%	0,054 kg	0,036%

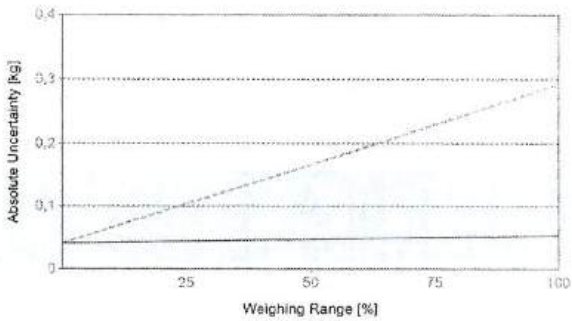

As Found

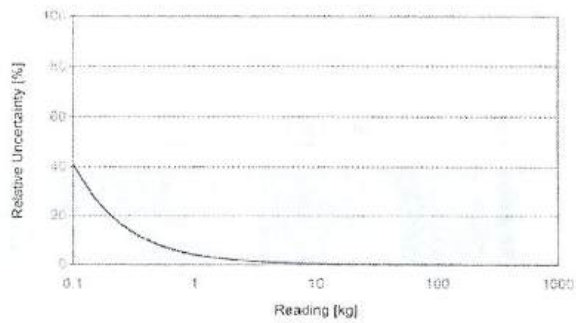

As Left

Are you looking for some clarifications on the terms and graphs in your ACC calibration certificate? Do you know how to leverage its full value?

More information at:
www.mt.com/ACC-Cert-Info

© METTLER TOLEDO
This is an original document and may not be partially reproduced without the written permission of the issuing calibration laboratory.

METTLER TOLEDO Service

Handbook 44 Tolerance Assessment (Maintenance)

Assessment done without considering measurement uncertainty.

The measurements from the attached calibration certificate were assessed against the Tolerances defined by NIST Handbook 44.

The range of measurements for both Eccentricity and Repeatability (if performed) tests is assessed against Maintenance Tolerances.

	As Found	As Left
Overall	✓	✓

✓ = Passed
✗ = Failed

Weighing Device

Range	Max. Capacity	Readability (d)	Verification Scale Interval (e)	Class
1	400 kg	0,05 kg	0,05 kg	III

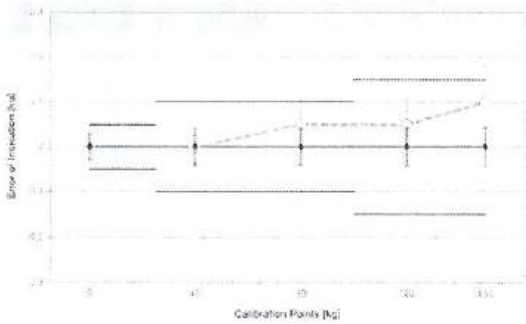

Tolerances according to NIST Handbook 44

Test Load		Tolerance
From	To	
0,00 kg	0,00 kg	0,0125 kg
0,05 kg	25,00 kg	0,05 kg
25,05 kg	100,00 kg	0,1 kg
100,05 kg	150,00 kg	0,15 kg

○ As Found
◆ As Left
— Tolerance

Eccentricity and Repeatability

Test	Test Load	Tolerance	As Found		As Left	
			Max. Error / Range	Result	Max. Error / Range	Result
Eccentricity (Max. Error)	60 kg	0,10 kg	0,05 kg	✓	0,00 kg	✓
Eccentricity (Range)	60 kg	0,1 kg	0,05 kg	✓	0,00 kg	✓
Repeatability (Max. Error)	80 kg	0,1 kg	0,05 kg	✓	0,00 kg	✓
Repeatability (Range)	80 kg	0,10 kg	0,00 kg	✓	0,00 kg	✓

Max. Error: Maximum of the absolute values of the individual errors.

Range: Difference between largest and smallest measurement value.

Error of Indication

	Reference Value	Tolerance	As Found		As Left	
			Error of Indication	Result	Error of Indication	Result
1	0 kg	0,05 kg	0,00 kg	✓	0,00 kg	✓
2	40 kg	0,10 kg	0,00 kg	✓	0,00 kg	✓
3	80 kg	0,10 kg	0,05 kg	✓	0,00 kg	✓
4	120 kg	0,15 kg	0,05 kg	✓	0,00 kg	✓
5	150 kg	0,15 kg	0,10 kg	✓	0,00 kg	✓
6	0 kg	0,05 kg	0,00 kg	✓	0,00 kg	✓

sept 2025

© METTLER TOLEDO
This is an original document and may not be partially reproduced without the written permission of the issuing calibration laboratory.

Calibration Certificate ID
CA0207-022-110425-ACC-USL

METTLER TOLEDO

Mettler-Toledo Inc.
Service Division
1900 Polaris Parkway
Columbus, OH, 43240
1-800-METTLER

Accredited by the American Association for Laboratory Accreditation (A2LA)
CALIBRATION CERT #1788.01

ISO 17025 Accredited
ANSI/NCSL Z540-1 Accredited

Accuracy Calibration Certificate

Customer

Company:	Services Polytests		
Address:	695-B Rue Gaudette		
City:	Saint-Jean-Sur-Richelieu	Contact:	Danick Power
Zip / Postal:	J3B 7S7		
State / Province:	Quebec		

Weighing Device

Manufacturer:	Ohaus	Terminal Model:	N/A
Model:	AR2140	Terminal Serial No.:	N/A
Serial No.:	M3658329010091	Terminal Asset No.:	N/A
Instrument Type:	Weighing Instrument	Building:	Main
Asset Number:	EM-051	Floor:	1st
		Room:	N/A

Range	Max. Capacity	Readability (d)
1	210 g	0.0001 g

Procedure

Calibration Guideline:	EURAMET cg-18 v. 4.0 (11/2015)
METTLER TOLEDO Work Instruction:	SVC-WI-LABTEC-063 V2.0

This calibration certificate contains measurements for As Found and As Left calibrations.

The sensitivity/span of the weighing instrument was adjusted before As Left calibration with an external weight. As Left 200 g.

	Temperature		Humidity	
As Found	Start: 23.7 °C	End: 23.3 °C	Start: 26.5 %	End: 29.2 %
As Left	Start: 23.3 °C	End: 23.3 °C	Start: 29.2 %	End: 27.1 %

Environmental conditions have been verified to ensure the accuracy of the calibration.

This certificate is issued in accordance with the conditions of accreditation granted by A2LA, which is based on ISO/IEC 17025. A2LA has assessed the measurement capability of the laboratory and its traceability to recognized national standards.

As Found Calibration Date:	04-11-2025	Authorized A2LA Signatory:	
As Left Calibration Date:	04-11-2025		
Issue Date:	04-11-2025		Denis Petrov
Date of next calibration by customer request:	30-11-2026		

© METTLER TOLEDO
This is an original document and may not be partially reproduced without the written permission of the issuing calibration laboratory.

Measurement Results

Repeatability

Test Load: 100 g

	As Found	As Left
1	99.9997 g	99.9999 g
2	99.9996 g	99.9998 g
3	99.9996 g	99.9998 g
4	99.9997 g	99.9999 g
5	99.9995 g	99.9998 g
6	99.9996 g	99.9999 g
7	99.9996 g	99.9998 g
8	99.9997 g	99.9998 g
9	99.9995 g	99.9998 g
10	99.9995 g	99.9997 g

Standard Deviation	0.00008 g	0.00006 g

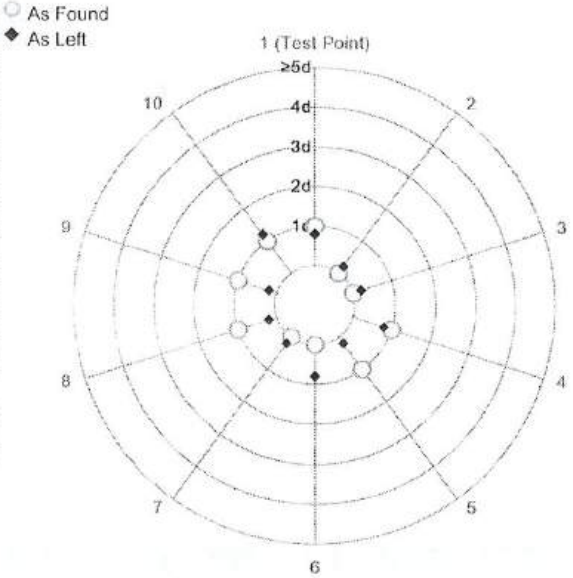

The "d" in the graph represents the readability of the range/interval in which the test was performed.

The results of this graph are based upon the absolute values of the differences from the mean value.

Eccentricity

Test Load: 100 g

Position	As Found	As Left
1	0.0000 g	0.0000 g
2	0.0000 g	0.0000 g
3	0.0000 g	0.0000 g
4	0.0000 g	0.0000 g
5	0.0000 g	0.0000 g

Maximum Deviation	0.0000 g	0.0000 g

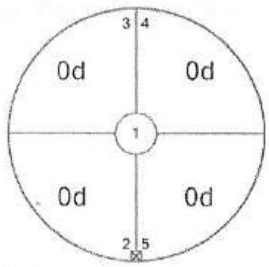

As Found

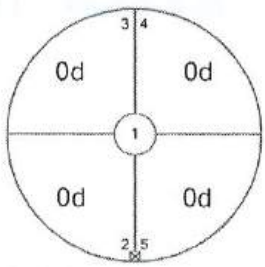

As Left

The "d" in the graph represents the readability of the range/interval in which the test was performed.

Error of Indication

As Found

	Reference Value	Indication	Error of Indication	Expanded Uncertainty	k
1	0.0000 g	0.0000 g	0.0000 g	0.17 mg	2
2	50.0000 g	50.0004 g	0.0004 g	0.29 mg	2
3	99.9999 g	100.0000 g	0.0001 g	0.47 mg	2
4	149.9999 g	149.9994 g	-0.0005 g	0.69 mg	2
5	200.0001 g	199.9994 g	-0.0007 g	0.86 mg	2

© METTLER TOLEDO
This is an original document and may not be partially reproduced without the written permission of the issuing calibration laboratory.

As Left

	Reference Value	Indication	Error of Indication	Expanded Uncertainty	k
1	0.0000 g	0.0000 g	0.0000 g	0.14 mg	2
2	50.0000 g	50.0002 g	0.0002 g	0.19 mg	2
3	99.9999 g	99.9999 g	0.0000 g	0.25 mg	2
4	149.9999 g	149.9995 g	-0.0004 g	0.35 mg	2
5	200.0001 g	199.9998 g	-0.0003 g	0.39 mg	2

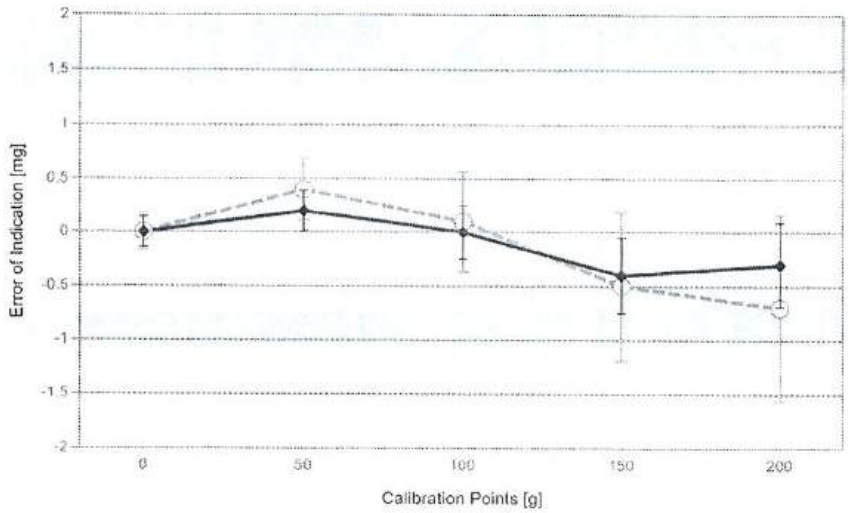

○ As Found

◆ As Left

For improved legibility of the graphics only increasing measurement points are shown and measurement points close to zero are not displayed.

The expanded measurement uncertainty is reported as the standard measurement uncertainty multiplied by the coverage factor k such that the coverage probability corresponds to approximately 95 %.

The user is responsible for maintaining environmental conditions and the settings of the weighing instrument when it was calibrated. The results of this calibration certificate relate only to the calibrated item.

Test Equipment

All weights used for metrological testing are traceable to national or international standards. The weights were calibrated and certified by an accredited calibration laboratory.

Weight Set 1: OIML E2

Weight Set No.:	496	Date of Issue:	14-10-2025
Certificate Number:	C248325905	Calibration Due Date:	31-10-2026

Remarks

Unit is ready to use.

End of Accredited Section

The information below and any attachments to this calibration certificate are not part of the accredited calibration.

© METTLER TOLEDO
This is an original document and may not be partially reproduced without the written permission of the issuing calibration laboratory.

Measurement Uncertainty of the Weighing Instrument in Use

Stated is the expanded uncertainty with k=2 in use. The formula shall be used for the estimation of the uncertainty under consideration of the errors of indication. The value R represents the net load indication in the unit of measure of the device.

Temperature coefficient for the evaluation of the measurement uncertainty in use: $3.0 \cdot 10^{-6}$ / K

Temperature range on site for the evaluation of the measurement uncertainty in use: 4 K

Linearization of Uncertainty Equation

	Range		As Found	As Left
	d	Max		
1	0.0001 g	210 g	U_1 = 0.18 mg + 0.0136 mg/g · R	U_1 = 0.15 mg + 0.0107 mg/g · R

To optimize the stability of the linearization, besides of the zero load only increasing measurement points with a test load of 5% of the measurement range or larger are taken for the calculation of the linear equation.

The linear approximation of the uncertainty in use should be regarded as information only. The underlying distribution of the errors of indication does not stipulate a stable approximation function [applies to As Found equation].

Absolute and Relative Measurement Uncertainty in Use for Various Net Indications (Examples)

Net Indication	As Found		As Left	
0.0210 g	0.18 mg	0.86%	0.15 mg	0.72%
0.2100 g	0.18 mg	0.087%	0.15 mg	0.072%
2.1000 g	0.21 mg	0.0099%	0.17 mg	0.0082%
21.0000 g	0.47 mg	0.0022%	0.37 mg	0.0018%
210.0000 g	3.0 mg	0.0014%	2.4 mg	0.0011%

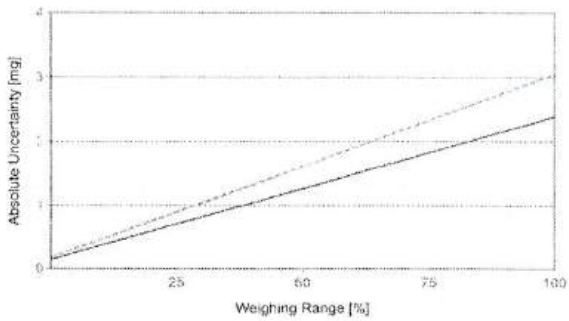

As Found

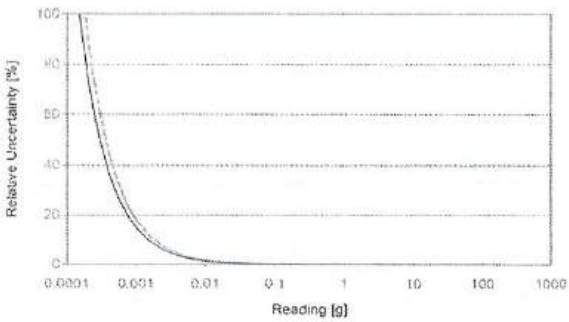

As Left

Are you looking for some clarifications on the terms and graphs in your ACC calibration certificate? Do you know how to leverage its full value?

More information at:
www.mt.com/ACC-Cert-Info

© METTLER TOLEDO
This is an original document and may not be partially reproduced without the written permission of the issuing calibration laboratory.

METTLER TOLEDO Service

Custom Tolerance Assessment

Assessment done without considering measurement uncertainty.

One or more of the measurements from the attached calibration certificate were assessed against customer-defined tolerances.

	As Found	As Left
Overall	✗	✓
Repeatability	✓	✓
Eccentricity	✓	✓
Error of Indication	✗	✓

Measurement Results

Repeatability

Test Load: 100 g

	As Found	As Left
1	99.9997 g	99.9999 g
2	99.9996 g	99.9998 g
3	99.9996 g	99.9998 g
4	99.9997 g	99.9999 g
5	99.9995 g	99.9998 g
6	99.9996 g	99.9999 g
7	99.9996 g	99.9998 g
8	99.9997 g	99.9998 g
9	99.9995 g	99.9998 g
10	99.9995 g	99.9997 g

Standard Deviation	0.00008 g	0.00006 g
Tolerance	0.00010 g ✓	0.00010 g ✓

Nov 4th 2025

© METTLER TOLEDO
This is an original document and may not be partially reproduced without the written permission of the issuing calibration laboratory.

METTLER TOLEDO Service

Eccentricity

Test Load: 100 g

Position	As Found	As Left
1	0.0000 g	0.0000 g
2	0.0000 g	0.0000 g
3	0.0000 g	0.0000 g
4	0.0000 g	0.0000 g
5	0.0000 g	0.0000 g

Maximum Deviation	0.0000 g	0.0000 g
Tolerance	0.0003 g ✓	0.0003 g ✓

Error of Indication

As Found

	Reference Value	Indication	Error of Indication	Tolerance	
1	0.0000 g	0.0000 g	0.0000 g	0.0001 g	✓
2	50.0000 g	50.0004 g	0.0004 g	0.0002 g	✗
3	99.9999 g	100.0000 g	0.0001 g	0.0004 g	✓
4	149.9999 g	149.9994 g	-0.0005 g	0.0006 g	✓
5	200.0001 g	199.9994 g	-0.0007 g	0.0004 g	✗

As Left

	Reference Value	Indication	Error of Indication	Tolerance	
1	0.0000 g	0.0000 g	0.0000 g	0.0001 g	✓
2	50.0000 g	50.0002 g	0.0002 g	0.0002 g	✓
3	99.9999 g	99.9999 g	0.0000 g	0.0004 g	✓
4	149.9999 g	149.9995 g	-0.0004 g	0.0006 g	✓
5	200.0001 g	199.9998 g	-0.0003 g	0.0004 g	✓

© METTLER TOLEDO
This is an original document and may not be partially reproduced without the written permission of the issuing calibration laboratory.

TRANSCAT® CANADA
Trust in every measure

ACCREDITATION ISO 17025 SCC Scope Number 668

CALIBRATION CERTIFICATE

9900 Chemin de la Côte-de-Liesse, Montréal, QC H8T 1A1
www.dispersion.ca 1.866.390.5066

Client :	Polytests	**Certificate Number :**	**157-77C603-223**
Address :	695 B rue Gaudette Saint-Jean-sur-Richelieu, QC J3B7S7	**Calibration date :**	04-03-2022

Technician:
Coutu, Daniel

David Llorens, Quality Manager

SERVICE DESCRIPTION:

Masses description :	ASTM E617	**Date approved :**	04-03-2022
Precision class :	ASTM 6	**Next Calibration :**	04-03-2027
Density :	7.95g/cm³	**CCN accreditation # :**	668
Identification (if unique) :	EM-090	**CLAS Certification # :**	2010-01

Test conditions :	Temp °C:	21.05	kPa Pressure:	102.3	Humidity:	49.4

NOTES:

For weight calibration, we use the procedure "Comparaison individuelle" PDL-09-MG-001 and the procedure "Détermination des incertitudes" PDL-09-MG-002. This certificate cannot be copied without written approval from Dispersion Laboratory. The results presented in these pages relate only to objects subjected to calibration.n

REMARKS:

March 2022

TRANSCAT CANADA
Trust in every measure

ACCREDITATION ISO 17025
SCC Scope Number 668

CALIBRATION CERTIFICATE

9900 Chemin de la Côte-de-Liesse, Montréal, QC H8T 1A1
www.dispersion.ca 1.866.390.5066

Client :	Polytests	**Certificate Number :**	**157-77C603-223**
Address :	695 B rue Gaudette	**CCN Accreditation # :**	668
	Saint-Jean-sur-Richelieu, QC	**CLAS Certification # :**	2010-01
	J3B7S7	**Precision class :**	ASTM 6
		Calibration date :	04-03-2022
Mass :	2 kg	**Follow-up date :**	04-03-2027

CALIBRATION RESULTS, CONVENTIONAL MASS:

Nominal Mass	Serial #	Inventory #	Conventional mass	Conventional mass after adjustment	Tolerance ± (mg)	Uncertainties ± (mg)
2 kg		EM-090	2.0001384 kg		200 mg	2.0 mg

TRANSCAT® CANADA
Trust in every measure

ACCREDITATION ISO 17025
SCC Scope Number 668

CALIBRATION CERTIFICATE

9900 Chemin de la Côte-de-Liesse, Montréal, QC H8T 1A1
www.dispersion.ca 1.866.390.5066

Client :	Polytests	**Certificate Number :**	**157-77C603-223**
Address :	695 B rue Gaudette	**CCN Accreditation # :**	668
	Saint-Jean-sur-Richelieu, QC	**CLAS Certification # :**	2010-01
	J3B7S7	**Precision class :**	ASTM 6
		Calibration date :	04-03-2022
Mass :	2 kg	**Follow-up date :**	04-03-2027

CALIBRATION RESULTS, CORRECTIONS:

Nominal Mass	Serial #	Inventory #	Conventional mass Corrections	Conventional mass Corrections after adjustment	Tolerance ± (mg)	Uncertainties ± (mg)
2 kg		EM-090	138.4 mg		200 mg	2.0 mg

9900 Chemin de la Côte-de-Liesse, Montréal, QC H8T 1A1
www.dispersion.ca 1.866.390.5066

BALANCES

The following balances are used for calibration purposes :

> 5 kg to 25 kg :	Mettler Toledo XP32003L, SNR 1123271214, max. 32100 g, d = 0.005 g
> 1 kg to 5 kg	Mettler Toledo PR5003, SNR 1115311634, max. 5100 g, d = 0.001 g
> 300 g to 2 kg :	Mettler Toledo XP2004S, SNR B131185222, max. 2100 g, d = 0.1 mg
> 100 g to 200 g :	Mettler Toledo AT201 SNR BA1115230146, max. 205 g, d = 0.01 mg
> 5 g to 100 g :	Mettler Toledo AX106 SNR 1127063924, max. 111 g, d = 1 µg
1 mg to 5 g :	Mettler UMX5, SNR 1121103055, max. 5.1 g, d = 0.1 µg

We are also using these balances in our automated procedure :

> 200 g to 1 kg :	Mettler Toledo AX1005 SNR 1127063210, max. 1109 g, d = 0.01 mg
> 5 g to 100 g :	Mettler Toledo AX106 SNR 1120143015, max. 111 g, d = 1 µg
1 mg to 5 g :	Mettler UMX5, SNR 1125140561, max. 5.1 g, d = 0.1 µg

Our balances are periodically verified, according to our PDL-11-MG-001 control procedure.

UNCERTAINTIES:

The following uncertainties exist :

1. *Uncertainty associated with the weighting process.*
2. *Uncertainty associated with air density.*
3. *Uncertainty associated with the measurement standard.*
4. *Uncertainty associated with the density of the mass being calibrated.*

The uncertainty of the weighing process includes long-term reproducibility.

Uncertainties specified in this report are expanded uncertainties representing a confidence level of approximately 95% obtained by multiplying the combined standard uncertainty by a coverage factor of k = 2. For more detailed information refer to the GUM (Guide to the Expression of Uncertainty in Measurement, 1995 Edition)

TRACEABILITY

The Calibration Laboratory Assessment Service (CLAS) of the National Research Council of Canada (NRC) has assessed and certified specific calibration capabilities of this laboratory and their traceability to recognized national measurement standards and to the International System of Units (SI). This certificate of calibration is issued in accordance with the conditions of certification granted by CLAS and the conditions of accreditation granted by the Standards Council of Canada (SCC). Neither the CLAS nor the SCC guarantees the accuracy of individual calibration by accredited laboratories.

CALIBRATION CERTIFICATE

9900 Chemin de la Côte-de-Liesse, Montréal, QC H8T 1A1
www.dispersion.ca 1.866.390.5066

USED REFERENCES

Item	Serial #	Manufacturer	Calibration date	Due date
300g Labo	96-0888-50-2	Denver Instrument Company	01-10-2020	31-03-2022
1kg-1mg Labo	MT-01	Mettler Toledo	01-10-2020	31-03-2022
2kg Labo	96-0888-50-3	Denver Instrument Company	01-10-2020	31-03-2022
1kg Labo	96-088850-1	Denver Instrument Company	01-10-2020	31-03-2022
5kg Labo	129099	Mettler Toledo	01-10-2020	31-03-2022
10kg Labo	DI000G991	Dispersion	23-03-2021	31-03-2022
20kg Labo	69976	Mettler Toledo	06-10-2021	31-10-2022
1 mg-10kg	4000028011	Troemner	15-10-2021	31-10-2022
2kg Labo	129098	Mettler Toledo	01-10-2020	31-03-2022

ENVIRONMENTAL CONDITIONS

Item	Serial #	Manufacturer	Calibration date	Due date
THE004	107080	Control Company	04-03-2021	31-03-2022

Instrumentation Saint•Laurent inc.
Certified ISO/IEC 17025:2017

CLAS NRC·CNRC CLAS 2010-02

SCC Accredited LAB Accredited CCN

80 rue de la montagne
St-Joseph du lac
(Québec), J0N 1M0
Phone: (450) 473-6169
Fax: (450) 473-5207
info@instrumentationsaintlaurent.com

CALIBRATION CERTIFICATE

CERTIFICATE #	CE-EM-126 2025-05-26

CLIENT	
Company:	Services Polytests Inc
Address:	695 B rue Gaudette
	St-Jean-sur-Richelieu, Québec, J3B 7S7

CALIBRATION SPECIFICATION	
Service Procedure:	4IN9106
Required Accuracy:	1"Hg
Calibration Frequency:(days)	365

INSTRUMENT SPECIFICATION			
Instrument Type:	Pressure Gauge	Input Type:	Pression
Manufacturer:	Dwyer	Output Type:	Digitale
Model #:	DPG200	Measurement Type:	Pressure
Serial #:	N.A.	Range:	0-28
Location:	N.A.	Version:	Machine: N.A.

CALIBRATORS SPECIFICATION			
Calibrator:	Fluke Pression 718 1G	Certification #:	2024007082
Serial #:	3562082	Certification Date:	2024-08-23
Certified by:	Alpha Controls	Next Certification:	2025-08-23
Comments:			
Calibrator:	Fluke 744	Certification #:	2025003258
Serial #:	8180008	Certification Date:	2025-04-07
Certified by:	Alpha Controls	Next Certification:	2026-04-07
Comments:			

Copyright of this certificate belongs to Inst. St-Laurent Inc. and must be reproduced in full, unless a written permission of Inst. St-Laurent Inc.

Instrumentation Saint•Laurent inc.
Certified ISO/IEC 17025:2017

CLAS ARC·CRC CLAS 2010-02

SCC Accredited LAB Accréditée CCN

80 rue de la montagne
St-Joseph du lac
(Québec), J0N 1M0
Phone: (450) 473-6169
Fax: (450) 473-5207
info@instrumentationsaintlaurent.com

CALIBRATION CERTIFICATE

CERTIFICATE #	CE-EM-126 2025-05-26

CALIBRATION RESULTS							
Entry Source	Given Value	Initial Value	Ini. Deviation Error	Final Value	Fin. Deviation Error	Accuracy	Uncertainty
Conformity	Comment						
Verification of the indicator							
0.00 "Hg	0.00 "Hg	-0.42 "Hg	-0.42 "Hg	-0.42 "Hg	-0.42 "Hg	1.0 "Hg	± 0.5 "Hg
Compliant							
-7.50 "Hg	-7.50 "Hg	-8.00 "Hg	-0.50 "Hg	-8.00 "Hg	-0.50 "Hg	1.0 "Hg	± 0.5 "Hg
Compliant							
-15.00 "Hg	-15.00 "Hg	-15.65 "Hg	-0.65 "Hg	-15.65 "Hg	-0.65 "Hg	1.0 "Hg	± 0.5 "Hg
Compliant							
-22.50 "Hg	-22.50 "Hg	-23.30 "Hg	-0.80 "Hg	-23.30 "Hg	-0.80 "Hg	1.0 "Hg	± 0.5 "Hg
Compliant							
-28.00 "Hg	-28.00 "Hg	-28.87 "Hg	-0.87 "Hg	-28.87 "Hg	-0.87 "Hg	1.0 "Hg	± 0.5 "Hg
Compliant							
-22.50 "Hg	-22.50 "Hg	-23.30 "Hg	-0.80 "Hg	-23.30 "Hg	-0.80 "Hg	1.0 "Hg	± 0.5 "Hg
Compliant							
-15.00 "Hg	-15.00 "Hg	-15.65 "Hg	-0.65 "Hg	-15.65 "Hg	-0.65 "Hg	1.0 "Hg	± 0.5 "Hg
Compliant							
-7.50 "Hg	-7.50 "Hg	-8.00 "Hg	-0.50 "Hg	-8.00 "Hg	-0.50 "Hg	1.0 "Hg	± 0.5 "Hg
Compliant							
Verification of the analogic output							
0.00 "Hg	10.0000 V.dc	10.0963 V.dc	+0.0963 V.dc	10.0963 V.dc	+0.0963 V.dc	0.5 V.dc	0.5 V.dc
Compliant							
-7.50 "Hg	8.0000 V.dc	7.9400 V.dc	-0.0600 V.dc	7.9400 V.dc	-0.0600 V.dc	0.5 V.dc	0.5 V.dc
Compliant							
-15.00 "Hg	6.0000 V.dc	5.9201 V.dc	-0.0799 V.dc	5.9201 V.dc	-0.0799 V.dc	0.5 V.dc	0.5 V.dc
Compliant							
-22.50 "Hg	4.0000 V.dc	3.9145 V.dc	-0.0855 V.dc	3.9145 V.dc	-0.0855 V.dc	0.5 V.dc	0.5 V.dc
Compliant							
-28.00 "Hg	2.5333 V.dc	2.5532 V.dc	+0.0199 V.dc	2.5532 V.dc	+0.0199 V.dc	0.5 V.dc	0.5 V.dc
Compliant							
-22.50 "Hg	4.0000 V.dc	3.9145 V.dc	-0.0855 V.dc	3.9145 V.dc	-0.0855 V.dc	0.5 V.dc	0.5 V.dc
Compliant							

Environmental Conditions: Temperature: 21 °C Humidity: 35 %RH

The calibration was carried out at the client on-site using the method of comparison to the standard measurement.

Comments:

Copyright of this certificate belongs to Inst. St-Laurent Inc. and must be reproduced in full, unless a written permission of Inst. St-Laurent Inc.

Instrumentation Saint•Laurent inc.
Certified ISO/IEC 17025:2017

CLAS NRC·CNRC
CLAS 2010-02

SOC Accredited LAB
LAB Accredited CCN

80 rue de la montagne
St-Joseph du lac
(Québec), J0N 1M0
Phone: (450) 473-6169
Fax: (450) 473-5207
info@instrumentationsaintlaurent.com

CALIBRATION CERTIFICATE

CERTIFICATE #	CE-EM-126 2025-05-26

CALIBRATION DATE/ISSUANCE OF CERTIFICATE	
Calibration Date:	2025-05-26
Next Calibration:	2026-05-26
Certificate Date:	2025-05-26

CALIBRATION CONFORMITY	Before	After
Compliant:	X	X
Non Compliant:		

¤ Instrumentation St. Laurent Inc. Certify that the above instrument, meets or exceeds the specifications established by the manufacturer. The company's quality system complies with the requirements of ISO/IEC 17025:2017 and the standards used to perform the calibration is traceable to NRC and / or NIST.
¤ The reported expanded measurement uncertainty is stated as the standard measurement uncertainty multiplied by the coverage factor =2 such that the coverage probability corresponds to approximately 95 %.
¤ The declaration of conformity does not include Instrumentation St-Laurent Inc. uncertainty measurement. Decision rule is based on binary statement for simple acceptance rule against ILAC G8 standard and test tolerance limits are based on customer specifications, unless otherwise specified.
¤ The results presented in this certificate relate only to objects subject to calibration.
¤ It is the customer's responsibility to ensure that calibrated equipment meets its intended use.
¤ The date format used in this certificate is: YYYY-MM-DD.

The Calibration Laboratory Assessment Service (CLAS) of the National Research Council of Canada (NRC) has assessed and certified specific calibration capabilities of this laboratory and traceability to the International System of Units (SI) or to standards acceptable to the CLAS program. This certificate of calibration is issued in accordance with the conditions of certification granted by CLAS and the conditions of accreditation granted by the accreditation body. Neither CLAS nor the accreditation body guarantee the accuracy of individual calibrations by accredited laboratories.

Benoit Larocque - Tech

Jul - 2025

Copyright of this certificate belongs to Inst. St-Laurent Inc. and must be reproduced in full, unless a written permission of Inst. St-Laurent Inc.

Instrumentation Saint•Laurent inc.
Certified ISO/IEC 17025:2017

CLAS NRC·CNRC CLAS 2010-02

SCC Accredited LAB Accréditation CCN

80 rue de la montagne
St-Joseph du lac
(Québec), J0N 1M0
Phone: (450) 473-6169
Fax: (450) 473-5207
info@instrumentationsaintlaurent.com

CALIBRATION CERTIFICATE

CERTIFICATE #	CE-EM-127 2025-05-26

CLIENT	
Company:	Services Polytests Inc
Address:	695 B rue Gaudette
	St-Jean-sur-Richelieu, Québec, J3B 7S7

CALIBRATION SPECIFICATION	
Service Procedure:	4IN9106
Required Accuracy:	1"Hg
Calibration Frequency:(days)	365

INSTRUMENT SPECIFICATION			
Instrument Type:	Pressure Gauge	Input Type:	Pression
Manufacturer:	Dwyer	Output Type:	Digitale
Model #:	DPG200	Measurement Type:	Pressure
Serial #:	N.A.	Range:	0-28
Location:	N.A.	Version:	Machine: N.A.

CALIBRATORS SPECIFICATION			
Calibrator:	Crystal XP2i 300	Certification #:	2024009592
Serial #:	258139	Certification Date:	2024-11-22
Certified by:	Alpha Controls	Next Certification:	2025-11-22
Comments:			
Calibrator:	Fluke 744	Certification #:	2025003258
Serial #:	8180008	Certification Date:	2025-04-07
Certified by:	Alpha Controls	Next Certification:	2026-04-07
Comments:			

Copyright of this certificate belongs to Inst. St-Laurent Inc. and must be reproduced in full, unless a written permission of Inst. St-Laurent Inc.

Instrumentation Saint•Laurent inc.
Certified ISO/IEC 17025:2017

CLAS NRC·CNRC CLAS 2010-02

SCC Accredited LAB Accréditée CCN

80 rue de la montagne
St-Joseph du lac
(Québec), J0N 1M0
Phone: (450) 473-6169
Fax: (450) 473-5207
info@instrumentationsaintlaurent.com

CALIBRATION CERTIFICATE

CERTIFICATE #	CE-EM-127 2025-05-26

CALIBRATION RESULTS							
Entry Source	Given Value	Initial Value	Ini. Deviation Error	Final Value	Fin. Deviation Error	Accuracy	Uncertainty
Conformity	Comment						
Verification of the indicator							
0.00 "Hg	0.00 "Hg	0.00 "Hg	0.00 "Hg	0.00 "Hg	0.00 "Hg	1.0 "Hg	0.5 "Hg
Compliant							
-7.50 "Hg	-7.50 "Hg	-7.49 "Hg	0.01 "Hg	-7.49 "Hg	0.01 "Hg	1.0 "Hg	0.5 "Hg
Compliant							
-15.00 "Hg	-15.00 "Hg	-15.03 "Hg	-0.03 "Hg	-15.03 "Hg	-0.03 "Hg	1.0 "Hg	0.5 "Hg
Compliant							
-22.50 "Hg	-22.50 "Hg	-22.53 "Hg	-0.03 "Hg	-22.53 "Hg	-0.03 "Hg	1.0 "Hg	0.5 "Hg
Compliant							
-28.00 "Hg	-28.00 "Hg	-28.00 "Hg	0.00 "Hg	-28.00 "Hg	0.00 "Hg	1.0 "Hg	0.5 "Hg
Compliant							
-22.50 "Hg	-22.50 "Hg	-22.53 "Hg	-0.03 "Hg	-22.53 "Hg	-0.03 "Hg	1.0 "Hg	0.5 "Hg
Compliant							
-15.00 "Hg	-15.00 "Hg	-15.03 "Hg	-0.03 "Hg	-15.03 "Hg	-0.03 "Hg	1.0 "Hg	0.5 "Hg
Compliant							
-7.50 "Hg	-7.50 "Hg	-7.49 "Hg	0.01 "Hg	-7.49 "Hg	0.01 "Hg	1.0 "Hg	0.5 "Hg
Compliant							
0.00 "Hg	0.00 "Hg	0.00 "Hg	0.00 "Hg	0.00 "Hg	0.00 "Hg	1.0 "Hg	0.5 "Hg
Compliant							
Verification of the analogic output							
0.00 "Hg	10.0000 V.dc	10.0042 V.dc	0.0042 V.dc	10.0042 V.dc	0.0042 V.dc	0.5 V.dc	0.5 V.dc
Compliant							
-7.50 "Hg	8.0000 V.dc	8.0148 V.dc	0.0148 V.dc	8.0148 V.dc	0.0148 V.dc	0.5 V.dc	0.5 V.dc
Compliant							
-15.00 "Hg	6.0000 V.dc	6.0014 V.dc	0.0014 V.dc	6.0014 V.dc	0.0014 V.dc	0.5 V.dc	0.5 V.dc
Compliant							
-22.50 "Hg	4.0000 V.dc	4.0057 V.dc	0.0057 V.dc	4.0057 V.dc	0.0057 V.dc	0.5 V.dc	0.5 V.dc
Compliant							
-28.00 "Hg	2.5333 V.dc	2.5300 V.dc	-0.0033 V.dc	2.5300 V.dc	-0.0033 V.dc	0.5 V.dc	0.5 V.dc
Compliant							
-22.50 "Hg	4.0000 V.dc	4.0036 V.dc	0.0036 V.dc	4.0036 V.dc	0.0036 V.dc	0.5 V.dc	0.5 V.dc
Compliant							
-15.00 "Hg	6.0000 V.dc	6.0044 V.dc	0.0044 V.dc	6.0044 V.dc	0.0044 V.dc	0.5 V.dc	0.5 V.dc
Compliant							
-7.50 "Hg	8.0000 V.dc	8.0008 V.dc	0.0008 V.dc	8.0008 V.dc	0.0008 V.dc	0.5 V.dc	0.5 V.dc
Compliant							
0.00 "Hg	10.0000 V.dc	10.0068 V.dc	0.0068 V.dc	10.0068 V.dc	0.0068 V.dc	0.5 V.dc	0.5 V.dc
Compliant							

Copyright of this certificate belongs to Inst. St-Laurent Inc. and must be reproduced in full, unless a written permission of Inst. St-Laurent Inc.

Instrumentation Saint•Laurent inc.
Certified ISO/IEC 17025:2017

CLAS NRC·CNRC
CLAS 2010-02

SCC Accredited LAB
LAB Accredite CCN

80 rue de la montagne
St-Joseph du lac
(Québec), J0N 1M0
Phone: (450) 473-6169
Fax: (450) 473-5207
info@instrumentationsaintlaurent.com

CALIBRATION CERTIFICATE

CERTIFICATE #	CE-EM-127 2025-05-26

Environmental Conditions:	Temperature:	21 °C	Humidity:	35 %RH

The calibration was carried out at the client on-site using the method of comparison to the standard measurement.

Comments:

CALIBRATION DATE/ISSUANCE OF CERTIFICATE	
Calibration Date:	2025-05-26
Next Calibration:	2026-05-26
Certificate Date:	2025-05-26

CALIBRATION CONFORMITY		
	Before	After
Compliant:	X	X
Non Compliant:		

- Instrumentation St. Laurent Inc. Certify that the above instrument, meets or exceeds the specifications established by the manufacturer. The company's quality system complies with the requirements of ISO/IEC 17025:2017 and the standards used to perform the calibration is traceable to NRC and / or NIST.
- The reported expanded measurement uncertainty is stated as the standard measurement uncertainty multiplied by the coverage factor =2 such that the coverage probability corresponds to approximately 95 %.
- The declaration of conformity does not include Instrumentation St-Laurent Inc. uncertainty measurement. Decision rule is based on binary statement for simple acceptance rule against ILAC G8 standard and test tolerance limits are based on customer specifications, unless otherwise specified.
- The results presented in this certificate relate only to objects subject to calibration.
- It is the customer's responsibility to ensure that calibrated equipment meets its intended use.
- The date format used in this certificate is: YYYY-MM-DD.

The Calibration Laboratory Assessment Service (CLAS) of the National Research Council of Canada (NRC) has assessed and certified specific calibration capabilities of this laboratory and traceability to the International System of Units (SI) or to standards acceptable to the CLAS program. This certificate of calibration is issued in accordance with the conditions of certification granted by CLAS and the conditions of accreditation granted by the accreditation body. Neither CLAS nor the accreditation body guarantee the accuracy of individual calibrations by accredited laboratories.

Benoit Larocque - Tech

Jun 2025

Copyright of this certificate belongs to Inst. St-Laurent Inc. and must be reproduced in full, unless a written permission of Inst. St-Laurent Inc.

TRANSCAT® CANADA
Trust in every measure

ACCREDITATION ISO 17025 SCC Scope Number 668

CALIBRATION CERTIFICATE

9900 Chemin de la Côte-de-Liesse, Montréal, QC H8T 1A1
www.dispersion.ca 1.866.390.5066

Client :	Polytests	**Certificate Number :**	**157-77C603-221**
Address :	695 B rue Gaudette Saint-Jean-sur-Richelieu, QC J3B7S7	**Calibration date :**	04-03-2022

Technician:
Coutu, Daniel

David Llorens, Quality Manager

SERVICE DESCRIPTION:

Masses description :	ASTM E617	**Date approved :**	04-03-2022
Precision class :	ASTM 1	**Next Calibration :**	04-03-2027
Density :	7.95g/cm³	**CCN accreditation # :**	668
Identification (if unique) :	1000026013	**CLAS Certification # :**	2010-01

Test conditions :	Temp °C:	21.05	kPa Pressure:	102.3	Humidity:	49.4

NOTES:

For weight calibration, we use the procedure "Comparaison individuelle" PDL-09-MG-001 and the procedure "Détermination des incertitudes" PDL-09-MG-002. This certificate cannot be copied without written approval from Dispersion Laboratory. The results presented in these pages relate only to objects subjected to calibration.n

REMARKS:

March 2022

TRANSCAT CANADA
Trust in every measure

ACCREDITATION ISO 17025
SCC Scope Number 668

CALIBRATION CERTIFICATE

9900 Chemin de la Côte-de-Liesse, Montréal, QC H8T 1A1
www.dispersion.ca 1.866.390.5066

Client :	Polytests	**Certificate Number :**	**157-77C603-221**
Address :	695 B rue Gaudette	**CCN Accreditation # :**	668
	Saint-Jean-sur-Richelieu, QC	**CLAS Certification # :**	2010-01
	J3B7S7	**Precision class :**	ASTM 1
		Calibration date :	04-03-2022
Mass :	200 g	**Follow-up date :**	04-03-2027

CALIBRATION RESULTS, CONVENTIONAL MASS:

Nominal Mass	Serial #	Inventory #	Conventional mass	Conventional mass after adjustment	Tolerance ± (mg)	Uncertainties ± (mg)
200 g*	1000026013	EM-129	199.99954 g	199.99986 g	0.50 mg	0.10 mg

*Applicable only for adjusted masses **Falls outside of the specified class

TRANSCAT® CANADA
Trust in every measure

ACCREDITATION ISO 17025
SCC Scope Number 668

CALIBRATION CERTIFICATE

9900 Chemin de la Côte-de-Liesse, Montréal, QC H8T 1A1
www.dispersion.ca 1.866.390.5066

Client :	Polytests	**Certificate Number :**	**157-77C603-221**
Address :	695 B rue Gaudette	**CCN Accreditation # :**	668
	Saint-Jean-sur-Richelieu, QC	**CLAS Certification # :**	2010-01
	J3B7S7	**Precision class :**	ASTM 1
		Calibration date :	04-03-2022
Mass :	200 g	**Follow-up date :**	04-03-2027

CALIBRATION RESULTS, CORRECTIONS:

Nominal Mass	Serial #	Inventory #	Conventional mass Corrections	Conventional mass Corrections after adjustment	Tolerance ± (mg)	Uncertainties ± (mg)
200 g*	1000026013	EM-129	-0.46 mg	-0.14 mg	0.50 mg	0.10 mg

*Applicable only for adjusted masses **Falls outside of the specified class

9900 Chemin de la Côte-de-Liesse, Montréal, QC H8T 1A1
www.dispersion.ca 1.866.390.5066

BALANCES

The following balances are used for calibration purposes :

> 5 kg to 25 kg :	Mettler Toledo XP32003L, SNR 1123271214, max. 32100 g, d = 0.005 g
> 1 kg to 5 kg	Mettler Toledo PR5003, SNR 1115311634, max. 5100 g, d = 0.001 g
> 300 g to 2 kg :	Mettler Toledo XP2004S, SNR B131185222, max. 2100 g, d = 0.1 mg
> 100 g to 200 g :	Mettler Toledo AT201 SNR BA1115230146, max. 205 g, d = 0.01 mg
> 5 g to 100 g :	Mettler Toledo AX106 SNR 1127063924, max. 111 g, d = 1 µg
1 mg to 5 g :	Mettler UMX5, SNR 1121103055, max. 5.1 g, d = 0.1 µg

We are also using these balances in our automated procedure :

> 200 g to 1 kg :	Mettler Toledo AX1005 SNR 1127063210, max. 1109 g, d = 0.01 mg
> 5 g to 100 g :	Mettler Toledo AX106 SNR 1120143015, max. 111 g, d = 1 µg
1 mg to 5 g :	Mettler UMX5, SNR 1125140561, max. 5.1 g, d = 0.1 µg

Our balances are periodically verified, according to our PDL-11-MG-001 control procedure.

UNCERTAINTIES:

The following uncertainties exist :

1. *Uncertainty associated with the weighting process.*
2. *Uncertainty associated with air density.*
3. *Uncertainty associated with the measurement standard.*
4. *Uncertainty associated with the density of the mass being calibrated.*

The uncertainty of the weighing process includes long-term reproducibility.

Uncertainties specified in this report are expanded uncertainties representing a confidence level of approximately 95% obtained by multiplying the combined standard uncertainty by a coverage factor of k = 2. For more detailed information refer to the GUM (Guide to the Expression of Uncertainty in Measurement, 1995 Edition)

TRACEABILITY

The Calibration Laboratory Assessment Service (CLAS) of the National Research Council of Canada (NRC) has assessed and certified specific calibration capabilities of this laboratory and their traceability to recognized national measurement standards and to the International System of Units (SI). This certificate of calibration is issued in accordance with the conditions of certification granted by CLAS and the conditions of accreditation granted by the Standards Council of Canada (SCC). Neither the CLAS nor the SCC guarantees the accuracy of individual calibration by accredited laboratories.

CALIBRATION CERTIFICATE

9900 Chemin de la Côte-de-Liesse, Montréal, QC H8T 1A1
www.dispersion.ca 1.866.390.5066

USED REFERENCES

Item	Serial #	Manufacturer	Calibration date	Due date
300g Labo	96-0888-50-2	Denver Instrument Company	01-10-2020	31-03-2022
1kg-1mg Labo	MT-01	Mettler Toledo	01-10-2020	31-03-2022
2kg Labo	96-0888-50-3	Denver Instrument Company	01-10-2020	31-03-2022
1kg Labo	96-088850-1	Denver Instrument Company	01-10-2020	31-03-2022
5kg Labo	129099	Mettler Toledo	01-10-2020	31-03-2022
10kg Labo	DI000G991	Dispersion	23-03-2021	31-03-2022
20kg Labo	69976	Mettler Toledo	06-10-2021	31-10-2022
1 mg-10kg	4000028011	Troemner	15-10-2021	31-10-2022
2kg Labo	129098	Mettler Toledo	01-10-2020	31-03-2022

ENVIRONMENTAL CONDITIONS

Item	Serial #	Manufacturer	Calibration date	Due date
THE004	107080	Control Company	04-03-2021	31-03-2022

POLYCONTROLS

CLAS 2009-02

CALIBRATION CERTIFICATE # 27466

Calibration date : 2026-01-12
Certificate issued : 2026-01-12

Services Polytests
695 B Gaudette street
St-Jean-sur-Richelieu, Québec, Canada
J3B 7S7

Calibration of
Positive displacement flow meter American Meter Company DTM-200A S/N : 99A274209

QUALITY PROGRAM CONFORMANCE

All calibrations are performed in accordance with Polycontrols Laboratory Quality Assurance Manual and conform to ISO/IEC 17025: 2017, ISO 9001 – 2015 and/or other quality requirements defined in customers purchase descriptions. The results are strictly valid for the device under test or calibration. If applicable, the decision rule is described in the certificate.

TRACEABILITY

The traceability for flow standard to the National Institute of Standards and Technology, NIST, is maintained by Fluke Corporation of Phoenix, Arizona and conform to ISO/IEC 17025, ANSI/NCSL Z540-1-1994, ISO-10012-1 and MIL-STD 45662A.

The Calibration Laboratory Assessment Service (CLAS) of the National Research Council of Canada (NRC) has assessed and certified specific calibration capabilities of this laboratory and traceability to the International System of Units (SI) or to standards acceptable to the CLAS program. This certificate of calibration is issued in accordance with the conditions of certification granted by CLAS and the conditions of accreditation granted by the Standards Council of Canada (SCC). Neither CLAS nor SCC guarantee the accuracy of individual calibrations by accredited laboratories.

CALIBRATION OF MEASURING AND TEST EQUIPMENT

For calibration measurement capability, please refer to the Canadian Calibration Network web page at the National Research Council of Canada. This laboratory is accredited by the Standards Council of Canada as part of the Calibration Laboratory Assessment Service (CLAS) program and is listed at nrc.canada.ca.

This document forms part of the Certificate of Accreditation issued by the Standards Council of Canada (SCC). The original version is available in the Directory of Accredited Laboratories on the SCC website at www.scc.ca.

CONDITION SUMMARY OF THE DEVICE UNDER TEST

Initial conditions	In good condition
Work done	Calibration of the instrument
	Initial readings = Final readings, no adjustment
Results	Final readings in tolerance
Remarks	Calibration frequency every 6 months

Hassan Habli
Metrologist

Laboratory Manager

©2023 Polycontrols • This calibration document shall not be reproduced except in full, without written approval of Polycontrols inc.
3650, Matte blvd. (Unit A-1), Brossard (Quebec), Canada, J4Y 2Z2
Tel: (450) 444-3600 Fax: (450) 444-1088 www.polycontrols.com

POLYCONTROLS

CLAS 2009-02

Calibration certificate # 27466

Serial Number:	99A274209	Test stand:	3
Calibration Date:	2026-01-12	Procedure:	POS-CAL-005
Instrument ID:	EM-130	Decision rule:	Method #3

Standard equipment used for final calibration

Description	Model	Serial #	Traceability	Due date
Fluke molbloc_30 slpm	3E4-VCR-V-Q	2403	1500407509	2026-07-22
Fluke molbloc_125 slpm	2E2-S	254	1500407534	2026-07-22
Fluke molbox 1+	Molbox 1+	755+	1500407578	2026-07-23
RTD Mist	Mist	L00295	2025000737-Rev1	2026-02-03
Module 115 PSI with Baro 163671	Module 100	476714	2025004430	2026-05-27

Final specifications of the device under test		Calibration conditions	
Gas	Air	Gas	Air
Operation temperature	20 °C	Ambient temperature	22.27 °C
Inlet pressure		Ambient pressure	1010.45 mbar
Outlet pressure		Orientation	Vertical
Reference temperature		Seals	
Reference pressure		Valve	
Range	0-200 ACFH		
Output Signal	Afficheur		
Supply			
Accuracy ±2 %O.R.			

Final readings

Test Flow ACFH	Device under test ft³	Measured values Pressure PSIA	Temperature °C	Reference ft³	Calculated Reference ft³	Calculated Error ft³	Acceptable Error ft³	Uncertainty k = 2 ft³	TUR
10.5514	1.750	14.663	21.539	1.751	1.757	-0.007	0.035	0.009	>4
119.0120	19.960	14.753	21.240	19.860	19.792	0.168	0.396	0.057	>4
199.2387	33.400	14.912	21.186	33.673	33.193	0.207	0.664	0.095	>4

POLYCONTROLS

CLAS 2009-02

Calibration certificate # 27466

Serial Number:	99A274209	Test stand:	3
Calibration Date:	2026-01-12	Procedure:	POS-CAL-005
Instrument ID:	EM-130	Decision rule:	Method #3

Final results

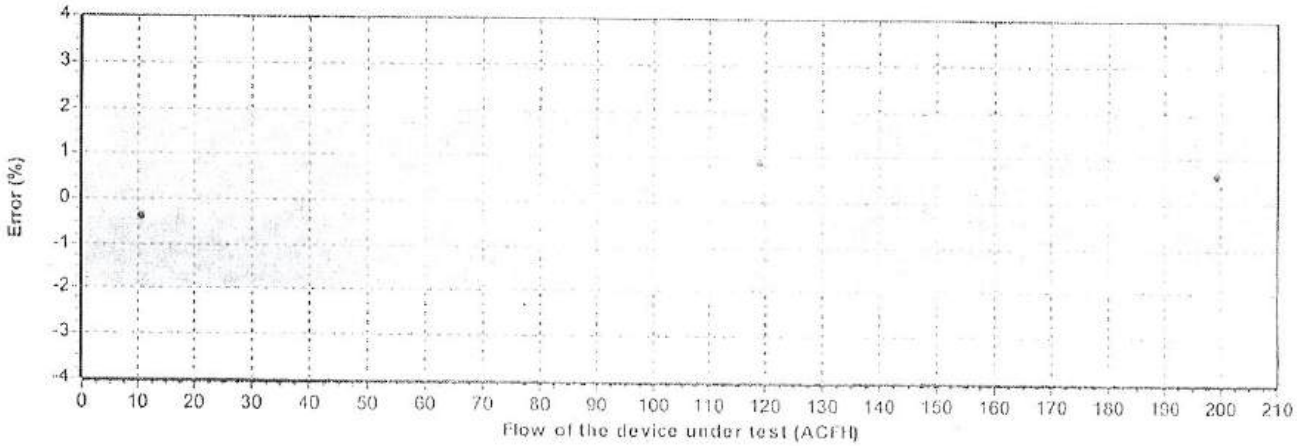

See the appendix for the guideline of decision rule

Fc : 1.00

JAN 15th, 2026

Appendix for the decision rule

Method #3 Non-binary Statement with Guard Band, uncertainty directly taken into account

This decision rule uses a guard band to define the acceptance and rejection interval. The acceptance limit is defined by the following mathematical formula AL = TL – w and the rejection limit RL = TL + w, where w = rU. The multiple r that is multiplied by the expanded measurement uncertainty U can be defined following ILAC G8: 2019 table 1 section 5.2. The expanded measurement uncertainty U has a 95% coverage probability (k = 2). Non-binary statement with guard band exists when the result is limited to four choices: pass, conditional pass, conditional fail, and fail.

Statements of conformity are reported as:

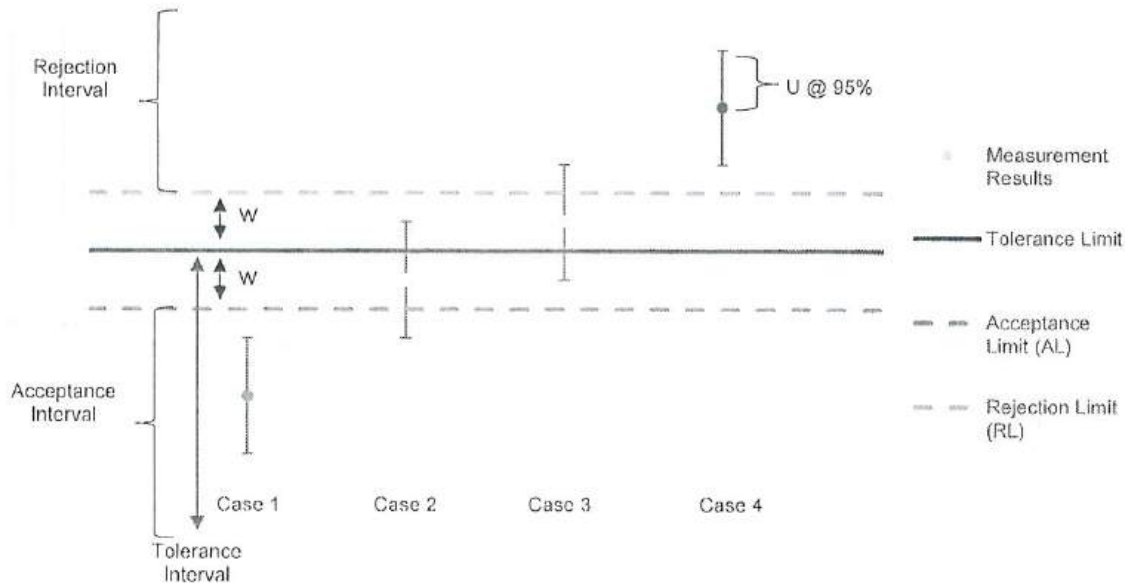

Graphical representation of a Non-Binary Statement with a Guard Band

Case 1 – Below acceptance limit AL

Status: In tolerance

- The result is inside the acceptance interval. However, assuming a normal distribution, the risk that the result is outside the tolerance limit could be up to 2.5%. Uncertainty is directly taken into account. *Green.*

Case 2 – Below tolerance limit TL, greater than acceptance limit AL

Status: In tolerance-Conditional

- The result is outside the acceptance interval but below tolerance limit. However, the observed value is inside the guard band w = TL – AL and the status is conditional on the customer's risk assessment. Uncertainty is directly taken into account. *Yellow.*

Case 3 – Greater than tolerance limit, below rejection limit RL

Status: Out of tolerance-Conditional

- Le result is greater than tolerance limit but outside the rejection interval. However, the observed value is inside the guard band w = TL – RL and the status is conditional on the customer's risk assessment. Uncertainty is directly taken into account. *Yellow.*

Case 4 – Greater than rejection limit RL

Status: Out of tolerance

- The result is inside the rejection interval. Uncertainty is directly taken into account. *Red.*

3650-A1, Matte Blvd., Brossard, (Quebec) J4Y 2Z2 Canada – CAN: (450) 444-3600 USA: 1-844-660-7659

Fox Valley Metrology
3114 Medalist Drive
Oshkosh, WI 54902
(920) 426-5894 • Fax (920) 426-8120
https://www.FoxValleyMetrology.com

CERTIFICATE OF CALIBRATION

ilac-MRA
ANAB
ANSI National Accreditation Board
ACCREDITED
ISO/IEC 17025
CALIBRATION AND DIMENSIONAL MEASUREMENT
Certificate No. ACT-1272

CERTIFICATION NUMBER	CQ006-30064-489
FOR	Polytests Services Inc. 695 B rue Gaudette St-Jean-sur-Richelieu, QC, Canada J3B 7S7
TEST INSTRUMENT	Thermohygrometer
MAKE	Fluke
MODEL	971
RANGE	-4 to 100°F/ 5 to 95%RH
CUSTOMER LOCATION	
CONDITION RECEIVED	In Tolerance
CONDITION RETURNED	In Tolerance
CALIBRATED BY	Joseph Romportl
REVIEWED/ISSUED	A.D. 01/14/2026
CALIBRATION LOCATION	FVM
ENVIRONMENT	71.5°F, 32.5%RH, 28.80inHg
CALIBRATION DATE	01/06/2026
RECALIBRATION DUE	01/06/2027

IDENTIFICATION	EM-136
SERIAL NUMBER	10610860
PURCHASE ORDER #	100642

PROCEDURES FOLLOWED

EL-033A rev. 1

STANDARDS USED

INSTRUMENT	SERIAL NUMBER	TRACE NUMBER	NEXT CAL
FVS-275E	16783134	CP168-26178-489	06/30/2026
FVS-471	1012820	CP163-26368-917	06/30/2026

CALIBRATION RESULTS

* DENOTES "OUT OF TOLERANCE"

FEATURE	NOMINAL	LOWER LIMIT	UPPER LIMIT	AS FOUND	AS LEFT	UNCERTAINTY
Temperature	(°F)	(°F)	(°F)	(°F)	(°F)	
	60.0	59.0	61.0	60.3	60.3	3.6E-1
	70.0	69.0	71.0	69.8	69.8	3.6E-1
	80.0	79.0	81.0	79.8	79.8	3.6E-1
Humidity	(RH)	(RH)	(RH)	(RH)	(RH)	
	25.0	22.5	27.5	27.3	27.3	9.0E-1
	50.0	47.5	52.5	49.5	49.5	9.0E-1
	75.0	72.5	77.5	73.2	73.2	9.0E-1

■ This certificate shall not be altered in any form or reproduced, except in full, without prior written approval from originating lab. These results relate only to the item(s) calibrated. Form Revision 10: 06/04/2024

■ Total expanded measurement uncertainties expressed are based on a confidence level of 95%; coverage factor of (k=2). The statement of compliance in this certificate was issued without taking the uncertainty of measurement into consideration. The customer shall assess the results and uncertainty when determining if the results meet their needs. (This is considered "shared responsibility.") Uncertainties expressed in nominal units.

■ The calibrations within the certificate/report are traceable through NIST or another National Metrology Institute to the International System of Units (SI). Calibration was completed in accordance with ISO/IEC 17025:2017, ANSI/NCSL Z540-1-1994 and ANSI/NCSL Z540.3-2006. Other standards listed upon request.

JAN 27th 2026

Instrumentation Saint•Laurent inc.
Certified ISO/IEC 17025:2017

CLAS NRC·CNRC
CLAS 2010-02

SCC Accredited LAB

80 rue de la montagne
St-Joseph du lac
(Québec), J0N 1M0
Phone: (450) 473-6169
Fax: (450) 473-5207
info@instrumentationsaintlaurent.com

CALIBRATION CERTIFICATE

CERTIFICATE #	CE-EM-147 2025-05-26

CLIENT	
Company:	Services Polytests Inc
Address:	695 B rue Gaudette
	St-Jean-sur-Richelieu, Québec, J3B 7S7

CALIBRATION SPECIFICATION	
Service Procedure:	4IN9101
Required Accuracy:	+\- 2.0C
Calibration Frequency:(days)	365

INSTRUMENT SPECIFICATION			
Instrument Type:	Recorder	Input Type:	Divers
Manufacturer:	Keithley	Output Type:	Digital
Model #:	2700	Measurement Type:	Temperature
Serial #:	1349443	Range:	Divers
Location:	N.A.	Version:	Machine: N.A.

CALIBRATORS SPECIFICATION			
Calibrator:	Fluke 744	Certification #:	2025003258
Serial #:	8180008	Certification Date:	2025-04-07
Certified by:	Alpha Controls	Next Certification:	2026-04-07
Comments:			

Copyright of this certificate belongs to Inst. St-Laurent Inc. and must be reproduced in full, unless a written permission of Inst. St-Laurent Inc.

Instrumentation Saint•Laurent inc.
Certified ISO/IEC 17025:2017

CLAS NRC·CNRC
CLAS 2010-02

SCC Accredited LAB
LAB Accréditée CCN

80 rue de la montagne
St-Joseph du lac
(Québec), J0N 1M0
Phone: (450) 473-6169
Fax: (450) 473-5207
info@instrumentationsaintlaurent.com

CALIBRATION CERTIFICATE

CERTIFICATE #	CE-EM-147 2025-05-26

CALIBRATION RESULTS							
Entry Source	Given Value	Initial Value	Ini. Deviation Error	Final Value	Fin. Deviation Error	Accuracy	Uncertainty
Conformity	Comment						
EntrySource	GivenValue	ActualValue	Initial Deviation	Post Calib	Final Deviation	Tolerance	Incertitude
Conformity	Voir Commentaire						

Tested Temperature Probe: Depth: N.A.

Environmental Conditions: Temperature: 21 °C Humidity: 35 %RH

The calibration was carried out at the client on-site using the electric simulation method.

Comments: Data Acquisition system Conforme

Les 2 slot de l'enregistreur ont été vérifié.

CALIBRATION DATE/ISSUANCE OF CERTIFICATE	
Calibration Date:	2025-05-26
Next Calibration:	2026-05-26
Certificate Date:	2025-05-26

CALIBRATION CONFORMITY	Before	After
Compliant:	X	X
Non Compliant:		

- Instrumentation St. Laurent Inc. Certify that the above instrument, meets or exceeds the specifications established by the manufacturer. The company's quality system complies with the requirements of ISO/IEC 17025:2017 and the standards used to perform the calibration is traceable to NRC and / or NIST.
- The reported expanded measurement uncertainty is stated as the standard measurement uncertainty multiplied by the coverage factor =2 such that the coverage probability corresponds to approximately 95 %.
- The declaration of conformity does not include Instrumentation St-Laurent Inc. uncertainty measurement. Decision rule is based on binary statement for simple acceptance rule against ILAC G8 standard and test tolerance limits are based on customer specifications, unless otherwise specified.
- The results presented in this certificate relate only to objects subject to calibration.
- It is the customer's responsibility to ensure that calibrated equipment meets its intended use.
- The date format used in this certificate is: YYYY-MM-DD.
- Hysteresis is not accounted for in the calibration procedure nor in the uncertainty budget.

The Calibration Laboratory Assessment Service (CLAS) of the National Research Council of Canada (NRC) has assessed and certified specific calibration capabilities of this laboratory and traceability to the International System of Units (SI) or to standards acceptable to the CLAS program. This certificate of calibration is issued in accordance with the conditions of certification granted by CLAS and the conditions of accreditation granted by the accreditation body. Neither CLAS nor the accreditation body guarantee the accuracy of individual calibrations by accredited laboratories.

Marco Miron - Technicien

Jun 2025

Copyright of this certificate belongs to Inst. St-Laurent Inc. and must be reproduced in full, unless a written permission of Inst. St-Laurent Inc.

GRAFTEL
An ESS Company

CERTIFICATE OF CALIBRATION

Traceable to the SI through the National Institute of Standards and Technology

Calibration Certificate No: 130758

Customer Information

Customer: Services Polytests

Address: 695-B Gaudette St-Jean-sur-richelieu J3B 7S7

Customer PO #: 100643

ilac-MRA

ACCREDITED
CERT #5827.01

Calibration Procedure Information

Procedure: Air Velocity Calibration

Revision #: 1

Calibration Standards Information

Graftel ID	Model #	Description	CAL Due
10187	PTB210	Vaisala Ambient Pressure	6/30/2026
10100	9209	Graftel Temperature	10/31/2028
10171	FC0332-2W	Furness DeltaP Meter, 0 to 0.4"H2O	12/31/2026
10086	FC0332	Furness Controls DeltaP Meter, 0 to 4"H2O	12/31/2026
1A01JMGKP36		Graftel Barometric Pressure, Tank Farm	3/31/2026
T1830459	VAISALA / H MW95D	Vaisala Temp/RH Logger, Velocity Lab	1/31/2026

Calibrated Device Information

Manufacturer: Omega
Model #: HHF143
Instrument ID: EM153
Serial #: 1015949
Comments: Calibration Range: 100-5000 fpm

Description: Anemometer
Rated Accuracy: See Attachments
Range: 40 to 7800 fpm
Calibration Date: 01/20/2026

Method Used: Pitot Tube
Accuracy Specified By: Omega
Condition: Functional
Calibration Due: 01/20/2027

The calibrations within the certificate/report are traceable to the International System of Units (SI) through the National Institute of Standards and Technology (NIST) or another National Metrology Institute. The reported calibration uncertainty has a confidence level of 95% (k=2). Acceptance criteria per Simple Acceptance Rule as defined in ILAC G8:2019 with a ≥4:1 TUR. Otherwise, measurement uncertainty is provided prior to the work being performed. It is the responsibility of the user to determine the degree of risk that is required for their application. Graftel Quality Assurance System complies with applicable requirements of ISO/IEC-17025-2017, ANSI/NCSL Z540-1-1994 and ISO 9001. All results contained within this certificate relate only to item(s) calibrated. This certificate shall not be reproduced except in full and with the written consent of Graftel. Acceptance Criteria per Simple Acceptance Rule: Measurement Uncertainty is not applied to the measured value when in/out of tolerance statement is made.

Performed By
Philip Davis, Calibration Technician
01/20/2026

Approved/Issued By
Ehsan Niknafs, Mechanical Design Engineer
01/21/2026

95 Chancellor Drive | Roselle, Illinois 60172 | +1 (847) 364-2600 | Graftel.com

ATTACHMENT TO CALIBRATION CERTIFICATE 130758
AS FOUND / AS LEFT DATA

Reading From Standard,	Lower Limit of Meter Reading,	Measured Reading From Meter,	Upper Limit of Meter Reading,	Error,	Measurement Uncertainty (k=2)	CMC (k=2)	STATUS
			Actual Air Velocity				
fpm	fpm	fpm	fpm	fpm	fpm	fpm	STATUS
119	117	118	121	-1	3.1	3.0	Pass
253	249	254	257	1	4.3	4.2	Pass
471	465	473	477	2	6.2	6.2	Pass
999	988	1001	1010	2	11.0	11.0	Pass
2013	1992	2011	2034	-2	20.1	20.1	Pass
2971	2940	2948	3002	-23	28.7	28.7	Pass
3992	3951	3964	4033	-28	37.9	37.9	Pass
4985	4934	4950	5036	-35	46.8	46.8	Pass

ERROR CHART

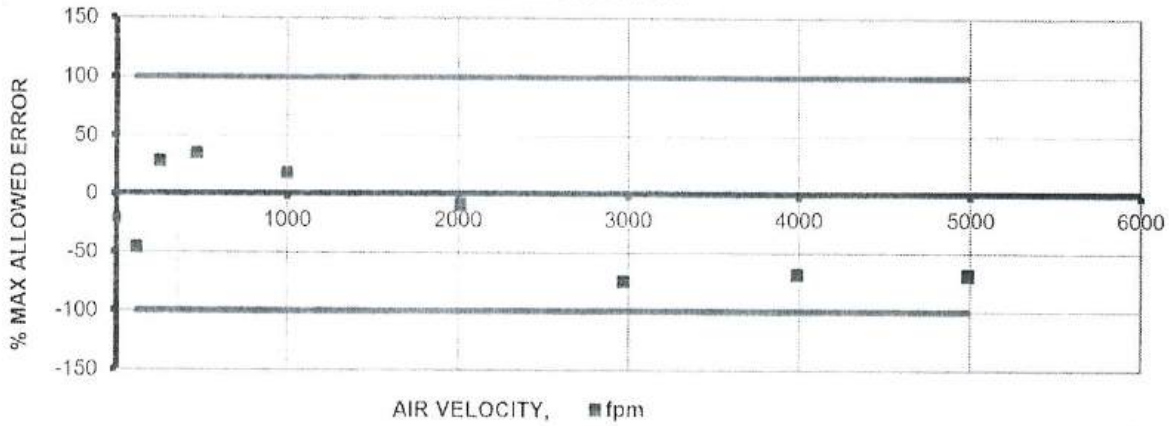

Instrument Specifications		
Test Fluid:	Air	
Lower Velocity Range:	40	fpm
Upper Velocity Range:	7800	fpm
Velocity Resolution:	1	
Velocity Accuracy:	1% Reading + 1 digit	
Laboratory Ambient Conditions		
Pressure:	14.32	psia
Humidity:	23.56	%RH
Temperature:	73.31	°F

WATER FLOW • AIR FLOW • TEMPERATURE • PRESSURE • HUMIDITY

GRAFTEL
An ETS Company

Traceable to SI through NIST

WWW.GRAFTEL.COM 95 CHANCELLOR DRIVE, ROSELLE, ILLINOIS 60172 PHONE: (847) 364-2600

JAN 27th 2026

Instrumentation Saint•Laurent inc.
Certified ISO/IEC 17025:2017

CLAS MRC-CRRC CLAS 2010-02

SCC Accredited LAB

80 rue de la montagne
St-Joseph du lac
(Québec), J0N 1M0
Phone: (450) 473-6169
Fax: (450) 473-5207
info@instrumentationsaintlaurent.com

CALIBRATION CERTIFICATE

CERTIFICATE #	CE-EM-154/2 2025-11-26

CLIENT	
Company:	Services Polytests Inc
Address:	695 B rue Gaudette
	St-Jean-sur-Richelieu, Québec, J3B 7S7

CALIBRATION SPECIFICATION	
Service Procedure:	4IN9101
Required Accuracy:	+\- 4.0°F
Calibration Frequency:(days)	365

INSTRUMENT SPECIFICATION			
Instrument Type:	Recorder	Input Type:	Temp
Manufacturer:	Keithley	Output Type:	Digitale
Model #:	7700	Measurement Type:	Temperature
Serial #:	1306774	Range:	Divers
Location:	N/A	Version:	Machine: N.A.

CALIBRATORS SPECIFICATION			
Calibrator:	thermometre digital 6412	Certification #:	6412-15326300
Serial #:	240605643	Certification Date:	2024-08-07
Certified by:	itm- Control Company	Next Certification:	2026-08-07
Comments:			

Copyright of this certificate belongs to Inst. St-Laurent Inc. and must be reproduced in full, unless a written permission of Inst. St-Laurent Inc.

Instrumentation Saint•Laurent inc.
Certified ISO/IEC 17025:2017

CLAS NRC-CNRC CLAS 2010-02

SCC Accredited LAB

80 rue de la montagne
St-Joseph du lac
(Québec), J0N 1M0
Phone: (450) 473-6169
Fax: (450) 473-5207
info@instrumentationsaintlaurent.com

CALIBRATION CERTIFICATE

CERTIFICATE #	CE-EM-154/2 2025-11-26

CALIBRATION RESULTS

Entry Source	Given Value	Initial Value	Ini. Deviation Error	Final Value	Fin. Deviation Error	Accuracy	Uncertainty
Conformity	Comment						
85.0 °F	85.0 °F	84.5 °F	-0.5 °F	84.5 °F	-0.5 °F	4.0 °F	0.5 °F
Pass	ID. No. 111 (Filter 1) en type "T" En Loop avec EM-154						
85.0 °F	85.0 °F	83.4 °F	-1.6 °F	83.4 °F	-1.6 °F	4.0 °F	0.5 °F
Pass	ID. No. 112 (Filter 2) en type "T" En Loop avec EM-154						
125.0 °F	125.0 °F	124.6 °F	-0.4 °F	124.6 °F	-0.4 °F	4.0 °F	0.4 °F
Pass	ID. No. 113 (Tunnel) en type "J" En Loop avec EM-154						
70.0 °F	70.0 °F	69.4 °F	-0.6 °F	69.4 °F	-0.6 °F	4.0 °F	0.4 °F
Pass	ID. No. 114 (Room) en type "J" En Loop avec EM-154						
100.0 °F	100.0 °F	99.7 °F	-0.3 °F	99.7 °F	-0.3 °F	4.0 °F	0.4 °F
Pass	ID. No. 115 (Dry bulb tunnel) en type "J" En Loop avec EM-154						
70.0 °F	70.0 °F	69.2 °F	-0.8 °F	69.2 °F	-0.8 °F	4.0 °F	0.4 °F
Pass	ID. No. 116 (Analyzer gaz) en type "J" En Loop avec EM-154						

Tested Temperature Probe: Depth: N.A.

Environmental Conditions: Temperature: 21 °C Humidity: 35 %RH

The calibration was carried out at the client on-site using the method of comparison to the standard measurement.

Comments:

CALIBRATION DATE/ISSUANCE OF CERTIFICATE	
Calibration Date:	2025-11-26
Next Calibration:	2026-11-26
Certificate Date:	2025-11-26

CALIBRATION CONFORMITY	Before	After
Compliant:	X	X
Non Compliant:		

- Instrumentation St. Laurent Inc. Certify that the above instrument, meets or exceeds the specifications established by the manufacturer. The company's quality system complies with the requirements of ISO/IEC 17025:2017 and the standards used to perform the calibration is traceable to NRC and / or NIST.
- The reported expanded measurement uncertainty is stated as the standard measurement uncertainty multiplied by the coverage factor =2 such that the coverage probability corresponds to approximately 95 %.
- The declaration of conformity does not include Instrumentation St-Laurent Inc. uncertainty measurement. Decision rule is based on binary statement for simple acceptance rule against ILAC G8 standard and test tolerance limits are based on customer specifications, unless otherwise specified.
- The results presented in this certificate relate only to objects subject to calibration.
- It is the customer's responsibility to ensure that calibrated equipment meets its intended use.
- The date format used in this certificate is: YYYY-MM-DD.
- Hysteresis is not accounted for in the calibration procedure nor in the uncertainty budget.

The Calibration Laboratory Assessment Service (CLAS) of the National Research Council of Canada (NRC) has assessed and certified specific calibration capabilities of this laboratory and traceability to the International System of Units (SI) or to standards acceptable to the CLAS program. This certificate of calibration is issued in accordance with the conditions of certification granted by CLAS and the conditions of accreditation granted by the accreditation body. Neither CLAS nor the accreditation body guarantee the accuracy of individual calibrations by accredited laboratories.

Benoit Larocque - Tech

nov 26 2025

5F09101 Version: 2025.06.23.E

Copyright of this certificate belongs to Inst. St-Laurent Inc. and must be reproduced in full, unless a written permission of Inst. St-Laurent Inc.

Fox Valley Metrology
3114 Medalist Drive
Oshkosh, WI 54902
(920) 426-5894 • Fax (920) 426-8120
https://www.FoxValleyMetrology.com

CERTIFICATE OF CALIBRATION

ilac-MRA
ANAB ANSI National Accreditation Board ACCREDITED ISO/IEC 17025 CALIBRATION AND DIMENSIONAL MEASUREMENT
Certificate No. ACT-1272

CERTIFICATION NUMBER	CQ002-29356-826
FOR	Polytests Services Inc. 695 B rue Gaudette St-Jean-sur-Richelieu, QC, Canada J3B 7S7
TEST INSTRUMENT	Stopwatch
MAKE	Extech Instruments
MODEL	365510
CUSTOMER LOCATION	
CONDITION RECEIVED	In Tolerance
CONDITION RETURNED	In Tolerance
CALIBRATED BY	John Svoboda
REVIEWED/ISSUED	A.D. 01/14/2026
CALIBRATION LOCATION	FVM
ENVIRONMENT	71.9°F, 16.4%RH, 29.10inHg
CALIBRATION DATE	01/02/2026
RECALIBRATION DUE	01/02/2027

IDENTIFICATION	EM-175
SERIAL NUMBER	
PURCHASE ORDER #	100642

PROCEDURES FOLLOWED

EL-0198 rev. 1

STANDARDS USED

INSTRUMENT	SERIAL NUMBER	TRACE NUMBER	NEXT CAL
FVS-275E	16783134	CP168-26178-489	06/30/2026
FVS-981C	FVS-981C	CP223-55032-826	08/31/2026

CALIBRATION RESULTS

* DENOTES "OUT OF TOLERANCE"

FEATURE	NOMINAL	LOWER LIMIT	UPPER LIMIT	AS FOUND	AS LEFT	UNCERTAINTY
Time Interval	(s)	(s)	(s)	(s)	(s)	
1 minute	60.00	59.50	60.50	60.03	60.03	5.8E-1
	60.00	59.50	60.50	60.02	60.02	5.8E-1
5 minute	300.00	299.50	300.50	300.03	300.03	6.3E-1
	300.00	299.50	300.50	300.01	300.01	6.3E-1

■ This certificate shall not be altered in any form or reproduced, except in full, without prior written approval from originating lab. These results relate only to the item(s) calibrated. Form Revision 10: 06/04/2024

■ Total expanded measurement uncertainties expressed are based on a confidence level of 95%; coverage factor of (k=2). The statement of compliance in this certificate was issued without taking the uncertainty of measurement into consideration. The customer shall assess the results and uncertainty when determining if the results meet their needs. (This is considered "shared responsibility.") Uncertainties expressed in nominal units.

■ The calibrations within the certificate/report are traceable through NIST or another National Metrology Institute to the International System of Units (SI). Calibration was completed in accordance with ISO/IEC 17025:2017, ANSI/NCSL Z540-1-1994 and ANSI/NCSL Z540.3-2006. Other standards listed upon request.

Jan 27th 2026

POLYCONTROLS

CLAS 2009-02

CALIBRATION CERTIFICATE # 27467

Calibration date : 2026-01-13
Certificate issued : 2026-01-13

Services Polytests
695 B Gaudette street
St-Jean-sur-Richelieu, Québec, Canada
J3B 7S7

Calibration of
Positive displacement flow meter Shinigawa DCDa-2e S/N : 23544

QUALITY PROGRAM CONFORMANCE

All calibrations are performed in accordance with Polycontrols Laboratory Quality Assurance Manual and conform to ISO/IEC 17025: 2017, ISO 9001 – 2015 and/or other quality requirements defined in customers purchase descriptions. The results are strictly valid for the device under test or calibration. If applicable, the decision rule is described in the certificate.

TRACEABILITY

The traceability for flow standard to the National Institute of Standards and Technology, NIST, is maintained by Fluke Corporation of Phoenix, Arizona and conform to ISO/IEC 17025, ANSI/NCSL Z540-1-1994, ISO-10012-1 and MIL-STD 45662A.

The Calibration Laboratory Assessment Service (CLAS) of the National Research Council of Canada (NRC) has assessed and certified specific calibration capabilities of this laboratory and traceability to the International System of Units (SI) or to standards acceptable to the CLAS program. This certificate of calibration is issued in accordance with the conditions of certification granted by CLAS and the conditions of accreditation granted by the Standards Council of Canada (SCC). Neither CLAS nor SCC guarantee the accuracy of individual calibrations by accredited laboratories.

CALIBRATION OF MEASURING AND TEST EQUIPMENT

For calibration measurement capability, please refer to the Canadian Calibration Network web page at the National Research Council of Canada. This laboratory is accredited by the Standards Council of Canada as part of the Calibration Laboratory Assessment Service (CLAS) program and is listed at nrc.canada.ca.

This document forms part of the Certificate of Accreditation issued by the Standards Council of Canada (SCC). The original version is available in the Directory of Accredited Laboratories on the SCC website at www.scc.ca.

CONDITION SUMMARY OF THE DEVICE UNDER TEST

Initial conditions	In good condition
Work done	Calibration of the instrument
	Initial readings = Final readings, no adjustment
Results	Final readings in tolerance
Remarks	Calibration frequency every 6 months
	Corrected Instrument Readings = Display of the instrument * K factor(0.986)

Hassan Habli
Metrologist

Laboratory Manager

©2023 Polycontrols • This calibration document shall not be reproduced except in full, without written approval of Polycontrols inc.
3650, Matte blvd. (Unit A-1), Brossard (Quebec), Canada, J4Y 2Z2
Tel: (450) 444-3600 Fax: (450) 444-1088 www.polycontrols.com

POLYCONTROLS

CLAS NIC-CNRC CLAS 2009-02

Calibration certificate # 27467

Serial Number:	23544	Test stand:	3
Calibration Date:	2026-01-13	Procedure:	POS-CAL-005
Instrument ID:	EM-178	Decision rule:	Method #3

Standard equipment used for final calibration

Description	Model	Serial #	Traceability	Due date
Fluke molbloc_30 slpm	3E4-VCR-V-Q	2403	1500407509	2026-07-22
Fluke molbloc_125 slpm	2E2-S	254	1500407534	2026-07-22
Fluke molbox 1+	Molbox 1+	755+	1500407578	2026-07-23
RTD Mist	Mist	L00295	2025000737-Rev1	2026-02-03
Module 115 PSI with Baro 163671	Module 100	476714	2025004430	2026-05-27

Final specifications of the device under test		Calibration conditions	
Gas	Air	Gas	Air
Operation temperature	20 °C	Ambient temperature	22.52 °C
Inlet pressure		Ambient pressure	1009.92 mbar
Outlet pressure		Orientation	
Reference temperature		Seals	
Reference pressure		Valve	
Range	10-2000 ALH		
Input/Output Signals	-		
Supply			
Accuracy ±2 %O.R.			

Final readings

Test Flow ALH	Device under test L	Measured values Pressure PSIA	Temperature °C	Reference L	Calculated Reference L	Calculated Error L	Acceptable Error L	Uncertainty k = 2 L	TUR
328.815	54.9700	14.663	21.476	54.4400	54.6295	0.3405	1.0926	0.1984	>4
1269.706	212.8300	14.690	21.462	211.1200	211.4595	1.3705	4.2292	0.7678	>4
2029.987	339.2800	14.725	21.502	337.9300	337.7196	1.5604	6.7544	0.9654	>4

POLYCONTROLS

CLAS 2009-02

Calibration certificate # 27467			
Serial Number:	23544	Test stand:	3
Calibration Date:	2026-01-13	Procedure:	POS-CAL-005
Instrument ID:	EM-178	Decision rule:	Method #3

Final results

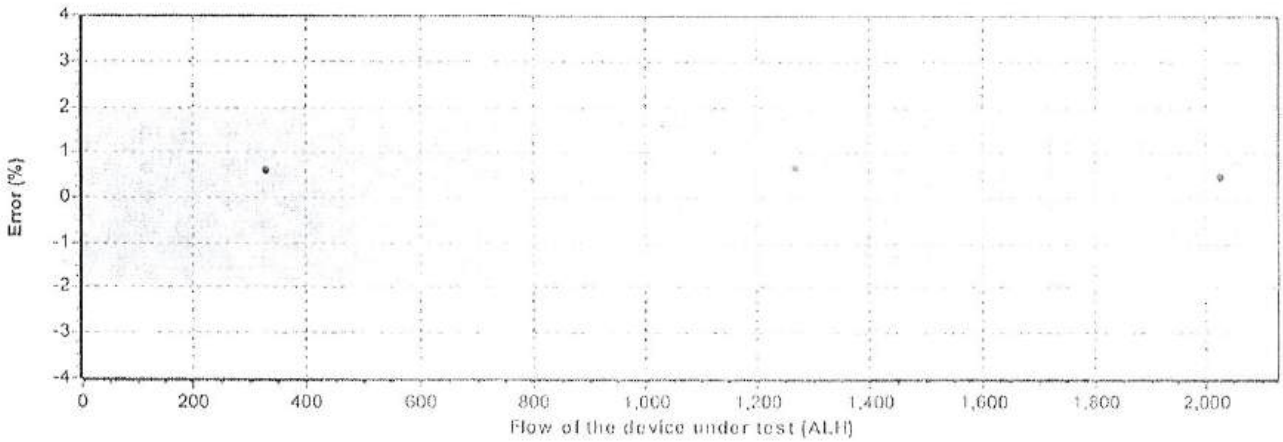

See the appendix for the guideline of decision rule

Fc: 0.986

Jan 15th, 2026

Appendix for the decision rule

Method #3 Non-binary Statement with Guard Band, uncertainty directly taken into account

This decision rule uses a guard band to define the acceptance and rejection interval. The acceptance limit is defined by the following mathematical formula AL = TL – w and the rejection limit RL = TL + w, where w = rU. The multiple r that is multiplied by the expanded measurement uncertainty U can be defined following ILAC G8: 2019 table 1 section 5.2. The expanded measurement uncertainty U has a 95% coverage probability (k = 2). Non-binary statement with guard band exists when the result is limited to four choices: pass, conditional pass, conditional fail, and fail.

Statements of conformity are reported as:

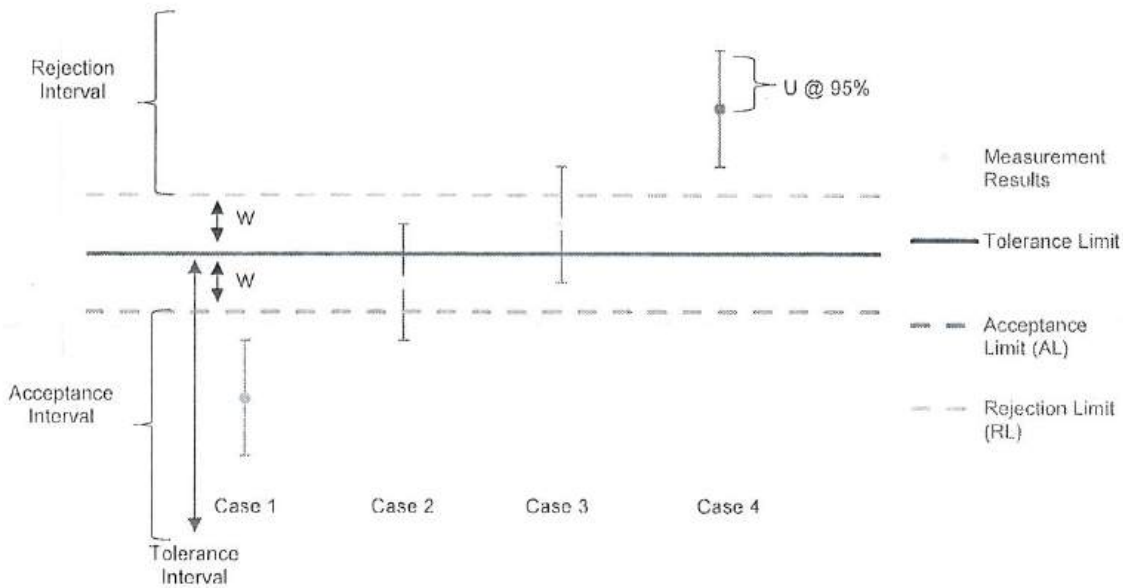

Graphical representation of a Non-Binary Statement with a Guard Band

Case 1 – Below acceptance limit AL

Status: In tolerance

- The result is inside the acceptance interval. However, assuming a normal distribution, the risk that the result is outside the tolerance limit could be up to 2.5%. Uncertainty is directly taken into account. *Green.*

Case 2 – Below tolerance limit TL, greater than acceptance limit AL

Status: In tolerance-Conditional

- The result is outside the acceptance interval but below tolerance limit. However, the observed value is inside the guard band w = TL – AL and the status is conditional on the customer's risk assessment. Uncertainty is directly taken into account. *Yellow.*

Case 3 – Greater than tolerance limit, below rejection limit RL

Status: Out of tolerance-Conditional

- Le result is greater than tolerance limit but outside the rejection interval. However, the observed value is inside the guard band w = TL – RL and the status is conditional on the customer's risk assessment. Uncertainty is directly taken into account. *Yellow.*

Case 4 – Greater than rejection limit RL

Status: Out of tolerance

- The result is inside the rejection interval. Uncertainty is directly taken into account. *Red.*

3650-A1, Matte Blvd., Brossard, (Quebec) J4Y 2Z2 Canada – CAN: (450) 444-3600 USA: 1-844-660-7659

POLYCONTROLS

CLAS 2009-02

CALIBRATION CERTIFICATE # 27468

Calibration date : 2026-01-13
Certificate issued : 2026-01-13

Services Polytests
695 B Gaudette street
St-Jean-sur-Richelieu, Québec, Canada
J3B 7S7

Calibration of
Positive displacement flow meter Shinigawa DCDa-2e S/N : 23543

QUALITY PROGRAM CONFORMANCE

All calibrations are performed in accordance with Polycontrols Laboratory Quality Assurance Manual and conform to ISO/IEC 17025: 2017, ISO 9001 – 2015 and/or other quality requirements defined in customers purchase descriptions. The results are strictly valid for the device under test or calibration. If applicable, the decision rule is described in the certificate.

TRACEABILITY

The traceability for flow standard to the National Institute of Standards and Technology, NIST, is maintained by Fluke Corporation of Phoenix, Arizona and conform to ISO/IEC 17025, ANSI/NCSL Z540-1-1994, ISO-10012-1 and MIL-STD 45662A.

The Calibration Laboratory Assessment Service (CLAS) of the National Research Council of Canada (NRC) has assessed and certified specific calibration capabilities of this laboratory and traceability to the International System of Units (SI) or to standards acceptable to the CLAS program. This certificate of calibration is issued in accordance with the conditions of certification granted by CLAS and the conditions of accreditation granted by the Standards Council of Canada (SCC). Neither CLAS nor SCC guarantee the accuracy of individual calibrations by accredited laboratories.

CALIBRATION OF MEASURING AND TEST EQUIPMENT

For calibration measurement capability, please refer to the Canadian Calibration Network web page at the National Research Council of Canada. This laboratory is accredited by the Standards Council of Canada as part of the Calibration Laboratory Assessment Service (CLAS) program and is listed at nrc.canada.ca.

This document forms part of the Certificate of Accreditation issued by the Standards Council of Canada (SCC). The original version is available in the Directory of Accredited Laboratories on the SCC website at www.scc.ca.

CONDITION SUMMARY OF THE DEVICE UNDER TEST

Initial conditions	In good condition
Work done	Calibration of the instrument
	Initial readings = Final readings, no adjustment
Results	Final readings in tolerance
Remarks	Calibration frequency every 6 months

Hassan Habli
Metrologist

Laboratory Manager

©2023 Polycontrols • This calibration document shall not be reproduced except in full, without written approval of Polycontrols inc.
3650, Matte blvd. (Unit A-1), Brossard (Quebec), Canada, J4Y 2Z2
Tel: (450) 444-3600 Fax: (450) 444-1088 www.polycontrols.com

POLYCONTROLS

CLAS 2009-02

Calibration certificate # 27468

Serial Number:	23543	Test stand:	3
Calibration Date:	2026-01-13	Procedure:	POS-CAL-005
Instrument ID:	EM-179	Decision rule:	Method #3

Standard equipment used for final calibration

Description	Model	Serial #	Traceability	Due date
Fluke molbloc_30 slpm	3E4-VCR-V-Q	2403	1500407509	2026-07-22
Fluke molbloc_125 slpm	2E2-S	254	1500407534	2026-07-22
Fluke molbox 1+	Molbox 1+	755+	1500407578	2026-07-23
RTD Mist	Mist	L00295	2025000737-Rev1	2026-02-03
Module 115 PSI with Baro 163671	Module 100	476714	2025004430	2026-05-27

Final specifications of the device under test		Calibration conditions	
Gas	Air	Gas	Air
Operation temperature	20 °C	Ambient temperature	22.24 °C
Inlet pressure		Ambient pressure	1010.06 mbar
Outlet pressure		Orientation	
Reference temperature		Seals	
Reference pressure		Valve	
Range	10-2000 ALH		
Input/Output Signals	-		
Supply			
Accuracy ±2 %O.R.			

Final readings

Test Flow ALH	Device under test L	Measured values Pressure PSIA	Temperature °C	Reference L	Calculated Reference L	Calculated Error L	Acceptable Error L	Uncertainty k = 2 L	TUR
315.2079	52.800	14.667	21.529	52.220	52.399	0.401	1.048	0.190	>4
1212.1752	203.250	14.691	21.154	201.650	201.752	1.498	4.035	0.732	>4
2025.8251	339.850	14.726	21.096	337.830	337.118	2.732	6.742	0.963	>4

POLYCONTROLS

CLAS 2009-02

Calibration certificate # 27468			
Serial Number:	23543	Test stand:	3
Calibration Date:	2026-01-13	Procedure:	POS-CAL-005
Instrument ID:	EM-179	Decision rule:	Method #3

Final results

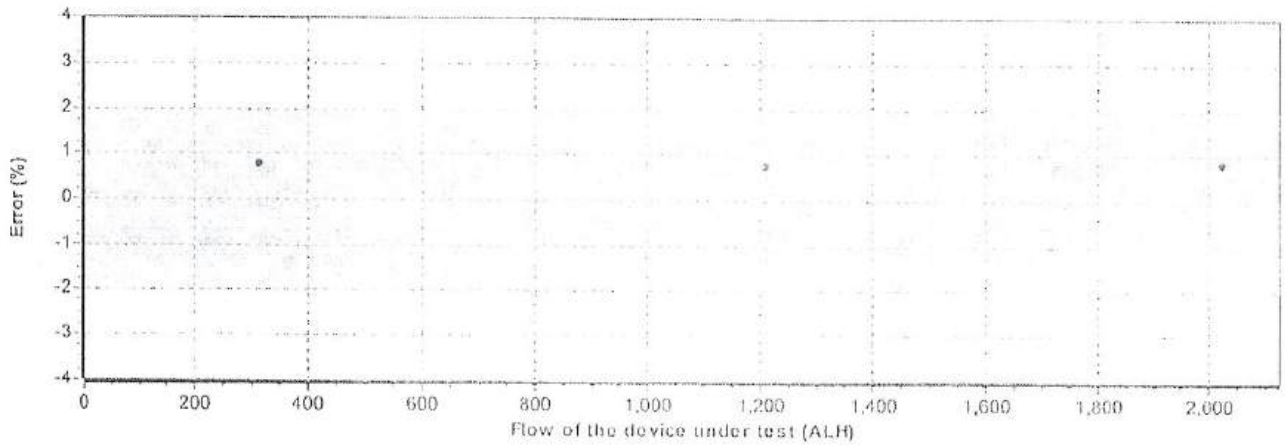

See the appendix for the guideline of decision rule

Fc : 0.989

JAN 15, 2026

Appendix for the decision rule

Method #3 Non-binary Statement with Guard Band, uncertainty directly taken into account

This decision rule uses a guard band to define the acceptance and rejection interval. The acceptance limit is defined by the following mathematical formula AL = TL – w and the rejection limit RL = TL + w, where w = rU. The multiple r that is multiplied by the expanded measurement uncertainty U can be defined following ILAC G8: 2019 table 1 section 5.2. The expanded measurement uncertainty U has a 95% coverage probability (k = 2). Non-binary statement with guard band exists when the result is limited to four choices: pass, conditional pass, conditional fail, and fail.

Statements of conformity are reported as:

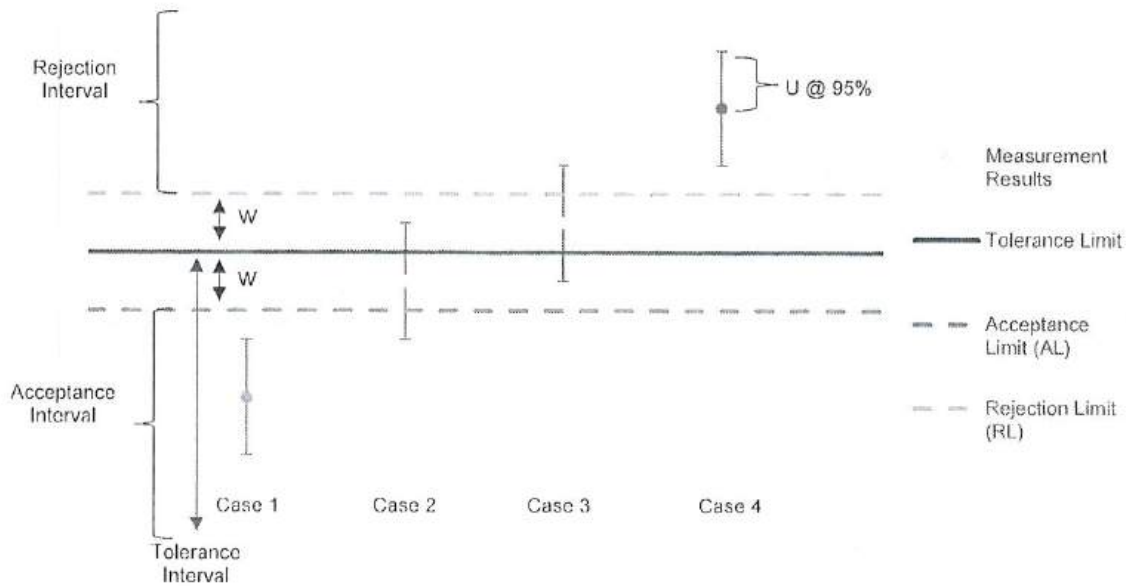

Graphical representation of a Non-Binary Statement with a Guard Band

Case 1 – Below acceptance limit AL

Status: In tolerance

- The result is inside the acceptance interval. However, assuming a normal distribution, the risk that the result is outside the tolerance limit could be up to 2.5%. Uncertainty is directly taken into account. *Green.*

Case 2 – Below tolerance limit TL, greater than acceptance limit AL

Status: In tolerance-Conditional

- The result is outside the acceptance interval but below tolerance limit. However, the observed value is inside the guard band w = TL – AL and the status is conditional on the customer's risk assessment. Uncertainty is directly taken into account. *Yellow.*

Case 3 – Greater than tolerance limit, below rejection limit RL

Status: Out of tolerance-Conditional

- Le result is greater than tolerance limit but outside the rejection interval. However, the observed value is inside the guard band w = TL – RL and the status is conditional on the customer's risk assessment. Uncertainty is directly taken into account. *Yellow.*

Case 4 – Greater than rejection limit RL

Status: Out of tolerance

- The result is inside the rejection interval. Uncertainty is directly taken into account. *Red.*

3650-A1, Matte Blvd., Brossard, (Quebec) J4Y 2Z2 Canada – CAN: (450) 444-3600 USA: 1-844-660-7659

Calibration Certificate ID
CA0011-060-082925-ACC-USI

METTLER TOLEDO

Mettler-Toledo Inc.
Service Division
1900 Polaris Parkway
Columbus, OH 43240
1-800-METTLER

Accredited by the American Association for Laboratory Accreditation (A2LA)
CALIBRATION CERT #1902.01

ISO 17025 Registered
ANSI/NCSL Z540-1 Accredited

Accuracy Calibration Certificate

Customer

Company:	Services Polytests		
Address:	695-B Rue Gaudette		
City:	Saint-Jean-Sur-Richelieu	Contact:	Danick Power
Zip / Postal:	J3B 7S7		
State / Province:	Quebec		

Weighing Device

Manufacturer:	Ohaus	Instrument Type:	Weighing Instrument
Model:	Balance	Asset Number:	EM-204
Serial No.:	8336030305	Terminal Model:	N/A
Building:	N/A	Terminal Serial No.:	N/A
Floor:	N/A	Terminal Asset No.:	N/A
Room:	N/A		

Range	Max. Capacity	Readability (d)
1	30000 g	1 g

Procedure

Calibration Guideline:	ASTM E898 - 20
METTLER TOLEDO Work Instruction:	SVC-WI-LABTEC-063 V2.0

This calibration certificate including procedures and uncertainty estimation also complies with EURAMET cg-18 v 4.0.

This calibration certificate contains measurements for As Found and As Left calibrations.

The sensitivity/span of the weighing instrument was adjusted before As Left calibration with an external weight.

In accordance with EURAMET cg-18 (11/2015), the test loads were selected to reflect the specific use of the weighing device or to accommodate specific calibration conditions.

The calibration was agreed with the user below the maximum capacity of the balance.

	Temperature		Humidity	
As Found	Start: 22,0 °C	End: 22,0 °C	Start: 45,0 %	End: 45,0 %
As Left	Start: 22,0 °C	End: 22,0 °C	Start: 45,0 %	End: 45,0 %

Environmental conditions have been verified to ensure the accuracy of the calibration.

This certificate is issued in accordance with the conditions of accreditation granted by A2LA, which is based on ISO/IEC 17025. A2LA has assessed the measurement capability of the laboratory and its traceability to recognized national standards.

As Found Calibration Date:	26-08-2025	Authorized A2LA Signatory:	Jocelyn Bouchard
As Left Calibration Date:	26-08-2025		
Issue Date:	29-08-2025		
Date of next calibration by customer request:	31-08-2026		

© METTLER TOLEDO
This is an original document and may not be partially reproduced without the written permission of the issuing calibration laboratory.

Measurement Results

Repeatability

Test Load: 10000 g

	As Found	As Left
1	10003 g	10001 g
2	10003 g	10001 g
3	10003 g	10001 g
4	10003 g	10001 g
5	10003 g	10001 g
6	10003 g	10001 g

Standard Deviation	0,0 g	0,0 g

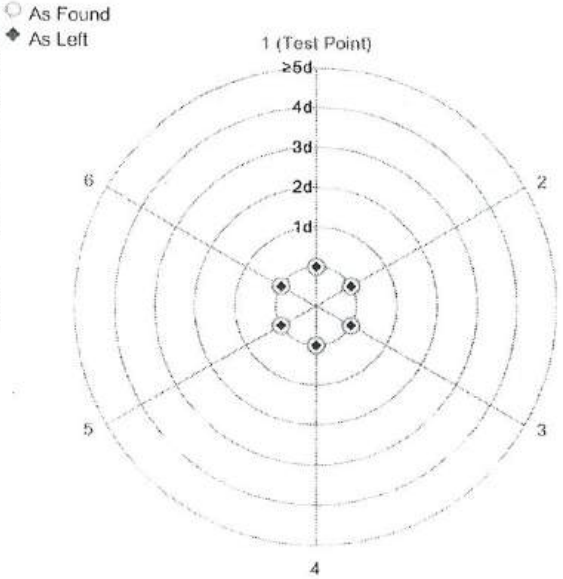

The "d" in the graph represents the readability of the range/interval in which the test was performed.

The results of this graph are based upon the absolute values of the differences from the mean value.

Eccentricity

Test Load: 10000 g

Position	As Found	As Left
1	10003 g	10000 g
2	10003 g	10001 g
3	10003 g	10001 g
4	10003 g	10001 g
5	10003 g	10001 g

Maximum Deviation	0 g	1 g

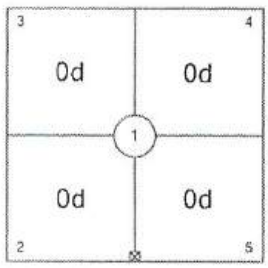

As Found

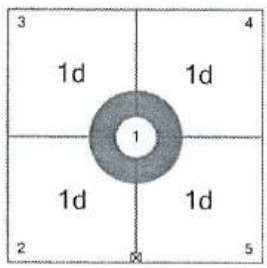

As Left

The "d" in the graph represents the readability of the range/interval in which the test was performed.

Error of Indication

As Found

	Reference Value	Indication	Error of Indication	Expanded Uncertainty	k
1	0 g	0 g	0 g	0,6 g	2
2	5000 g	5001 g	1 g	0,9 g	2
3	10000 g	10003 g	3 g	1,2 g	2
4	15000 g	15004 g	4 g	1,5 g	2
5	25000 g	25004 g	4 g	2,3 g	2
6	0 g	0 g	0 g	0,6 g	2

© METTLER TOLEDO
This is an original document and may not be partially reproduced without the written permission of the issuing calibration laboratory.

As Left

	Reference Value	Indication	Error of Indication	Expanded Uncertainty	k
1	0 g	0 g	0 g	0,6 g	2
2	5000 g	5000 g	0 g	1,0 g	2
3	10000 g	10001 g	1 g	1,3 g	2
4	15000 g	15001 g	1 g	1,7 g	2
5	25000 g	25000 g	0 g	2,7 g	2
6	0 g	0 g	0 g	0,6 g	2

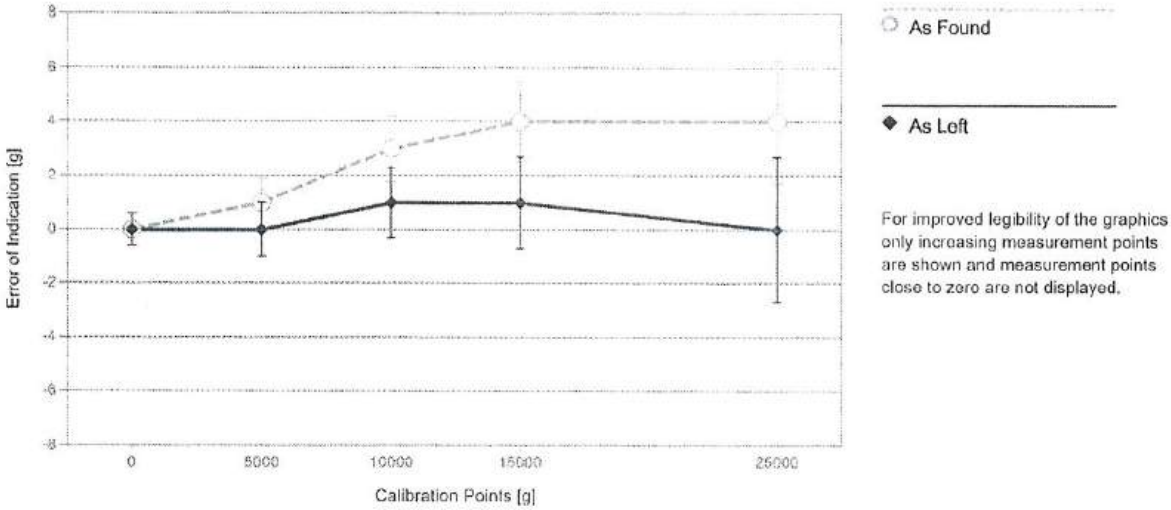

The expanded measurement uncertainty is reported as the standard measurement uncertainty multiplied by the coverage factor k such that the coverage probability corresponds to approximately 95 %.

The user is responsible for maintaining environmental conditions and the settings of the weighing instrument when it was calibrated. The results of this calibration certificate relate only to the calibrated item.

Test Equipment

All weights used for metrological testing are traceable to national or international standards. The weights were calibrated and certified by an accredited calibration laboratory.

Weight Set 1: OIML M1

Weight Set No.:	T2 01 à50	Date of Issue:	07-03-2025
Certificate Number:	1411071	Calibration Due Date:	07-03-2026

Weight Set 2: OIML M1

Weight Set No.:	kit inspecteur	Date of Issue:	02-01-2025
Certificate Number:	M24-0627	Calibration Due Date:	02-01-2026

Remarks

N/A

© METTLER TOLEDO
This is an original document and may not be partially reproduced without the written permission of the issuing calibration laboratory.

End of Accredited Section

The information below and any attachments to this calibration certificate are not part of the accredited calibration.

© METTLER TOLEDO
This is an original document and may not be partially reproduced without the written permission of the issuing calibration laboratory.

Measurement Uncertainty of the Weighing Instrument in Use

Stated is the expanded uncertainty with k=2 in use. The formula shall be used for the estimation of the uncertainty under consideration of the errors of indication. The value R represents the net load indication in the unit of measure of the device.

Temperature coefficient for the evaluation of the measurement uncertainty in use: $10{,}0 \cdot 10^{-6}$ / K

Temperature range on site for the evaluation of the measurement uncertainty in use: 21 K

Linearization of Uncertainty Equation

	Range		As Found	As Left
	d	Max		
1	1 g	25000 g	U_1 = 816 mg + 0,464 mg/g · R	U_1 = 816 mg + 0,262 mg/g · R

To optimize the stability of the linearization, besides of the zero load only increasing measurement points with a test load of 5% of the measurement range or larger are taken for the calculation of the linear equation.

Absolute and Relative Measurement Uncertainty in Use for Various Net Indications (Examples)

Net Indication	As Found		As Left	
25 g	0,83 g	3,3%	0,82 g	3,3%
250 g	0,93 g	0,37%	0,88 g	0,35%
2500 g	2,0 g	0,079%	1,5 g	0,059%
12500 g	6,6 g	0,053%	4,1 g	0,033%
25000 g	12 g	0,050%	7,4 g	0,029%

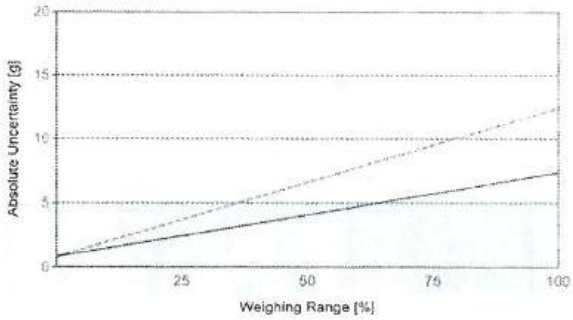

As Found

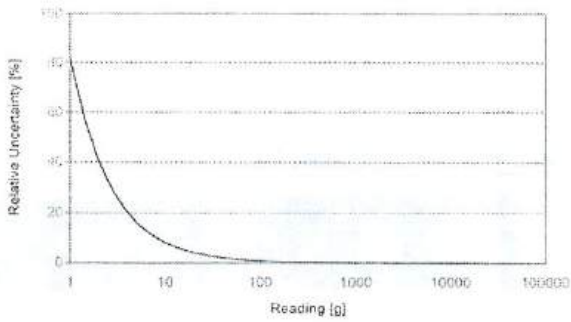

As Left

Are you looking for some clarifications on the terms and graphs in your ACC calibration certificate? Do you know how to leverage its full value?

More information at:
www.mt.com/ACC-Cert-Info

© METTLER TOLEDO
This is an original document and may not be partially reproduced without the written permission of the issuing calibration laboratory.

METTLER TOLEDO Service

Handbook 44 Tolerance Assessment (Maintenance)

Assessment done without considering measurement uncertainty.
The measurements from the attached calibration certificate were assessed against the Tolerances defined by NIST Handbook 44.
The range of measurements for both Eccentricity and Repeatability (if performed) tests is assessed against Maintenance Tolerances.

	As Found	As Left
Overall	✓	✓

✓ = Passed
✗ = Failed

Weighing Device

Range	Max. Capacity	Readability (d)	Verification Scale Interval (e)	Class
1	30000 g	1 g	1 g	III

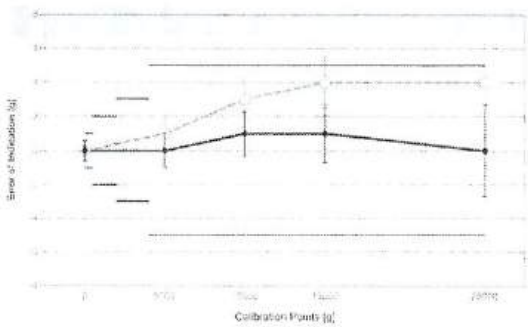

Tolerances according to NIST Handbook 44

Test Load		Tolerance
From	To	
0 g	0 g	0,25 g
1 g	500 g	1 g
501 g	2000 g	2 g
2001 g	4000 g	3 g
4001 g	25000 g	5 g

○ As Found
◆ As Left
— Tolerance

Eccentricity and Repeatability

Test	Test Load	Tolerance	As Found		As Left	
			Max. Error / Range	Result	Max. Error / Range	Result
Eccentricity (Max. Error)	10000 g	5 g	3 g	✓	1 g	✓
Eccentricity (Range)	10000 g	5 g	0 g	✓	0 g	✓
Repeatability (Max. Error)	10000 g	5 g	3 g	✓	1 g	✓
Repeatability (Range)	10000 g	5 g	0 g	✓	0 g	✓

Max. Error: Maximum of the absolute values of the individual errors.
Range: Difference between largest and smallest measurement value.

Error of Indication

	Reference Value	Tolerance	As Found		As Left	
			Error of Indication	Result	Error of Indication	Result
1	0 g	1 g	0 g	✓	0 g	✓
2	5000 g	5 g	1 g	✓	0 g	✓
3	10000 g	5 g	3 g	✓	1 g	✓
4	15000 g	5 g	4 g	✓	1 g	✓
5	25000 g	5 g	4 g	✓	0 g	✓
6	0 g	1 g	0 g	✓	0 g	✓

Sept 2nd 2025

© METTLER TOLEDO
This is an original document and may not be partially reproduced without the written permission of the issuing calibration laboratory.

Fox Valley Metrology
3114 Medalist Drive
Oshkosh, WI 54902
(920) 426-5894 • Fax (920) 426-8120
https://www.FoxValleyMetrology.com

CERTIFICATE OF CALIBRATION

ilac-MRA
ANAB
ANSI National Accreditation Board
ACCREDITED
ISO/IEC 17025
CALIBRATION AND DIMENSIONAL MEASUREMENT
Certificate No. ACT-1272

CERTIFICATION NUMBER	CQ002-33259-902	IDENTIFICATION	EM-205
FOR	Polytests Services Inc. 695 B rue Gaudette St-Jean-sur-Richelieu, QC, Canada J3B 7S7	SERIAL NUMBER	
		PURCHASE ORDER #	100642
TEST INSTRUMENT	Weights	PROCEDURES FOLLOWED	MC-012A rev. 2
MAKE	Standard Weight		
MODEL	Standard Weight		
CUSTOMER LOCATION		STANDARDS USED	
CONDITION RECEIVED	In Tolerance		
CONDITION RETURNED	In Tolerance		
CALIBRATED BY	Philip Nikitin		
REVIEWED/ISSUED	A.D. 01/14/2026		
CALIBRATION LOCATION	FVM		
ENVIRONMENT	67.2°F, 17.8%RH, 29.11inHg		
CALIBRATION DATE	01/02/2026		
RECALIBRATION DUE	01/02/2027 2030 D.P. 4 year calibration		

INSTRUMENT	SERIAL NUMBER	TRACE NUMBER	NEXT CAL
FVS-019V	N/A	CO290-28623-524	10/31/2026
FVS-275M	16787403.2849444 516308752	CP169-26300-489	06/30/2026
FVS-792	14737316	CP190-25619-681	01/31/2026

CALIBRATION RESULTS

* DENOTES "OUT OF TOLERANCE"

FEATURE	NOMINAL	LOWER LIMIT	UPPER LIMIT	AS FOUND	AS LEFT	UNCERTAINTY
NIST 105-1 Class F Conventional Mass				FVS-792	FVS-792	
Correction	(g)	(g)	(g)	(g)	(g)	(g)
10 kg	0.0	-1.0	1.0	0.0	0.0	6.0E-2

COMMENTS

Test Weights Conventional Mass Correction Reference = C0003-WGHTS-FVM

■ This certificate shall not be altered in any form or reproduced, except in full, without prior written approval from originating lab. These results relate only to the item(s) calibrated. Form Revision 10: 06/04/2024
■ Total expanded measurement uncertainties expressed are based on a confidence level of 95%; coverage factor of (k=2). The statement of compliance in this certificate was issued without taking the uncertainty of measurement into consideration. The customer shall assess the results and uncertainty when determining if the results meet their needs. (This is considered "shared responsibility.") Uncertainties expressed in nominal units.
■ The calibrations within the certificate/report are traceable through NIST or another National Metrology Institute to the International System of Units (SI). Calibration was completed in accordance with ISO/IEC 17025:2017, ANSI/NCSL Z540-1-1994 and ANSI/NCSL Z540.3-2006. Other standards listed upon request.

JAN 27th 2026

Instrumentation Saint•Laurent inc.

80 rue de la montagne
St-Joseph du lac
(Québec), J0N 1M0
Phone: (450) 473-6169
Fax: (450) 473-5207
info@instrumentationsaintlaurent.com

CALIBRATION CERTIFICATE

CERTIFICATE #	CE-EM-224 2025-05-30

CLIENT	
Company:	Services Polytests Inc
Address:	695 B rue Gaudette
	St-Jean-sur-Richelieu, Québec, J3B 7S7

CALIBRATION SPECIFICATION	
Service Procedure:	ISL-022
Required Accuracy:	1/32"
Calibration Frequency:(days)	365

INSTRUMENT SPECIFICATION			
Instrument Type:	Ruban à mesurer	Input Type:	Mesure
Manufacturer:	Stanley	Output Type:	N/A
Model #:	Leverlock 12'	Measurement Type:	Inch
Serial #:	N/A	Range:	0 à 12'
Location:	Portable	Version:	Machine: N/A

CALIBRATORS SPECIFICATION			
Calibrator:	tape a mesurer	Certification #:	AB-85010080
Serial #:	25113363	Certification Date:	2025-03-20
Certified by:	Starrett	Next Certification:	2026-03-20
Comments:			

Copyright of this certificate belongs to Inst. St-Laurent Inc. and must be reproduced in full, unless a written permission of Inst. St-Laurent Inc.

Instrumentation Saint•Laurent inc.

80 rue de la montagne
St-Joseph du lac
(Québec), J0N 1M0
Phone: (450) 473-6169
Fax: (450) 473-5207
info@instrumentationsaintlaurent.com

CALIBRATION CERTIFICATE

CERTIFICATE #	CE-EM-224 2025-05-30

CALIBRATION RESULTS							
Entry Source	Given Value	Initial Value	Ini. Deviation Error	Final Value	Fin. Deviation Error	Accuracy	
	Comment						
1.00 "	1.00 "	1.00 "	0.00 "	1.00 "	0.00 "	1/32 "	
36.00 "	36.00 "	36.00 "	0.00 "	36.00 "	0.00 "	1/32 "	
72.00 "	72.00 "	72.00 "	0.00 "	72.00 "	0.00 "	1/32 "	
108.00 "	108.00 "	108.00 "	0.00 "	108.00 "	0.00 "	1/32 "	
132.00 "	132.00 "	132.00 "	0.00 "	132.00 "	0.00 "	1/32 "	

Environmental Conditions: Temperature: 22 °C Humidity: 53 %RH

The calibration was carried out in our laboratory using the method of comparison to the standard measurement.

Comments:

CALIBRATION DATE/ISSUANCE OF CERTIFICATE	
Calibration Date:	2025-05-30
Next Calibration:	2026-05-30
Certificate Date:	2025-05-30

CALIBRATION CONFORMITY	Before	After
Compliant:	X	X
Non Compliant:		

¤ Instrumentation St. Laurent Inc. Certify that the above instrument, meets or exceeds the specifications established by the manufacturer. The company's quality system complies with the requirements of ISO/IEC 17025:2017 and the standards used to perform the calibration is traceable to NRC and / or NIST.
¤ The reported expanded measurement uncertainty is stated as the standard measurement uncertainty multiplied by the coverage factor =2 such that the coverage probability corresponds to approximately 95 %.
¤ The declaration of conformity does not include Instrumentation St-Laurent Inc. uncertainty measurement. Decision rule is based on binary statement for simple acceptance rule against ILAC G8 standard and test tolerance limits are based on customer specifications, unless otherwise specified.
¤ The results presented in this certificate relate only to objects subject to calibration.
¤ It is the customer's responsibility to ensure that calibrated equipment meets its intended use.
¤ The date format used in this certificate is: YYYY-MM-DD.

Martin Langlais - Technicien

June 2024

Copyright of this certificate belongs to Inst. St-Laurent Inc. and must be reproduced in full, unless a written permission of Inst. St-Laurent Inc.

Instrumentation Saint•Laurent inc.
Certified ISO/IEC 17025:2017

CLAS NRC·CNRC
CLAS 2010-02

SCC Accredited LAB
LAB Accreditée CCN

80 rue de la montagne
St-Joseph du lac
(Québec), J0N 1M0
Phone: (450) 473-6169
Fax: (450) 473-5207
info@instrumentationsaintlaurent.com

CALIBRATION CERTIFICATE

CERTIFICATE #	CE-EM-249 2025-05-26

CLIENT	
Company:	Services Polytests Inc
Address:	695 B rue Gaudette
	St-Jean-sur-Richelieu, Québec, J3B 7S7

CALIBRATION SPECIFICATION	
Service Procedure:	4IN9106
Required Accuracy:	0.25 "H2O
Calibration Frequency:(days)	365

INSTRUMENT SPECIFICATION			
Instrument Type:	Indicator	Input Type:	Pression
Manufacturer:	Dwyer	Output Type:	Voltage
Model #:	MS-321-LCD	Measurement Type:	Pressure
Serial #:	N/A	Range:	0 à 0.10 "H2O
Location:	Banc de test	Version:	Machine: N/A

CALIBRATORS SPECIFICATION			
Calibrator:	Fluke Pression 718 1G	Certification #:	2024007082
Serial #:	3562082	Certification Date:	2024-08-23
Certified by:	Alpha Controls	Next Certification:	2025-08-23
Comments:			
Calibrator:	Fluke 744	Certification #:	2025003258
Serial #:	8180008	Certification Date:	2025-04-07
Certified by:	Alpha Controls	Next Certification:	2026-04-07
Comments:			

Copyright of this certificate belongs to Inst. St-Laurent Inc. and must be reproduced in full, unless a written permission of Inst. St-Laurent Inc.

Instrumentation Saint•Laurent inc.
Certified ISO/IEC 17025:2017

CLAS NRC·CNRC CLAS 2010-02

SCC Accredited LAB Accréditée CCN

80 rue de la montagne
St-Joseph du lac
(Québec), J0N 1M0
Phone: (450) 473-6169
Fax: (450) 473-5207
info@instrumentationsaintlaurent.com

CALIBRATION CERTIFICATE

CERTIFICATE #	CE-EM-249 2025-05-26

CALIBRATION RESULTS							
Entry Source	Given Value	Initial Value	Ini. Deviation Error	Final Value	Fin. Deviation Error	Accuracy	Uncertainty
Conformity	Comment						
Verification of the indicator							
0.0000 "H2O	0.0000 "H2O	0.0001 "H2O	0.0001 "H2O	0.0001 "H2O	0.0001 "H2O	0.25 "H2O	± 0.10 "H2O
Compliant							
0.1250 "H2O	0.1250 "H2O	0.1282 "H2O	0.0032 "H2O	0.1282 "H2O	0.0032 "H2O	0.25 "H2O	± 0.10 "H2O
Compliant							
0.2500 "H2O	0.2500 "H2O	0.2578 "H2O	0.0078 "H2O	0.2578 "H2O	0.0078 "H2O	0.25 "H2O	± 0.10 "H2O
Compliant							
0.3750 "H2O	0.3750 "H2O	0.3801 "H2O	0.0051 "H2O	0.3801 "H2O	0.0051 "H2O	0.25 "H2O	± 0.10 "H2O
Compliant							
0.5000 "H2O	0.5000 "H2O	0.4999 "H2O	-0.0001 "H2O	0.4999 "H2O	-0.0001 "H2O	0.25 "H2O	± 0.10 "H2O
Compliant							
0.3750 "H2O	0.3750 "H2O	0.3802 "H2O	0.0052 "H2O	0.3802 "H2O	0.0052 "H2O	0.25 "H2O	± 0.10 "H2O
Compliant							
0.2500 "H2O	0.2500 "H2O	0.2568 "H2O	0.0068 "H2O	0.2568 "H2O	0.0068 "H2O	0.25 "H2O	± 0.10 "H2O
Compliant							
0.1250 "H2O	0.1250 "H2O	0.1284 "H2O	0.0034 "H2O	0.1284 "H2O	0.0034 "H2O	0.25 "H2O	± 0.10 "H2O
Compliant							
0.0000 "H2O	0.0000 "H2O	0.0009 "H2O	0.0009 "H2O	0.0009 "H2O	0.0009 "H2O	0.25 "H2O	± 0.10 "H2O
Compliant							
Verification of the analogic output							
0.0000 "H2O	0.0000 V.dc	0.0051 V.dc	+0.0051 V.dc	0.0051 V.dc	0.0051 V.dc	0.5 V.dc	0.5 V.dc
Compliant							
0.1250 "H2O	2.5000 V.dc	2.4066 V.dc	-0.0934 V.dc	2.4066 V.dc	-0.0934 V.dc	0.5 V.dc	0.5 V.dc
Compliant							
0.2500 "H2O	5.0000 V.dc	4.9750 V.dc	-0.0250 V.dc	4.9750 V.dc	-0.0250 V.dc	0.5 V.dc	0.5 V.dc
Compliant							
0.3750 "H2O	7.5000 V.dc	7.5006 V.dc	0.0006 V.dc	7.5006 V.dc	0.0006 V.dc	0.5 V.dc	0.5 V.dc
Compliant							
0.5000 "H2O	10.0000 V.dc	9.9875 V.dc	-0.0125 V.dc	9.9875 V.dc	-0.0125 V.dc	0.5 V.dc	0.5 V.dc
Compliant							
0.3750 "H2O	7.5000 V.dc	7.5007 V.dc	0.0007 V.dc	7.5007 V.dc	0.0007 V.dc	0.5 V.dc	0.5 V.dc
Compliant							
0.2500 "H2O	5.0000 V.dc	4.9735 V.dc	-0.0265 V.dc	4.9735 V.dc	-0.0265 V.dc	0.5 V.dc	0.5 V.dc
Compliant							
0.1250 "H2O	2.5000 V.dc	2.4008 V.dc	-0.0992 V.dc	2.4008 V.dc	-0.0992 V.dc	0.5 V.dc	0.5 V.dc
Compliant							
0.0000 "H2O	0.00 V.dc	0.0050 V.dc	+0.0050 V.dc	0.0050 V.dc	+0.0050 V.dc	0.5 V.dc	0.5 V.dc
Compliant							

Copyright of this certificate belongs to Inst. St-Laurent Inc. and must be reproduced in full, unless a written permission of Inst. St-Laurent Inc.

Instrumentation Saint•Laurent inc.
Certified ISO/IEC 17025:2017

CLAS NRC·CNRC CLAS 2010-02

SCC Accredited LAB

80 rue de la montagne
St-Joseph du lac
(Québec), J0N 1M0
Phone: (450) 473-6169
Fax: (450) 473-5207
info@instrumentationsaintlaurent.com

CALIBRATION CERTIFICATE

CERTIFICATE #	CE-EM-249 2025-05-26

Environmental Conditions:	Temperature:	21 °C	Humidity: 35 %RH

The calibration was carried out at the client on-site using the method of comparison to the standard measurement.

Comments:

CALIBRATION DATE/ISSUANCE OF CERTIFICATE	
Calibration Date:	2025-05-26
Next Calibration:	2026-05-26
Certificate Date:	2025-05-26

CALIBRATION CONFORMITY		
	Before	After
Compliant:	X	X
Non Compliant:		

- Instrumentation St. Laurent Inc. Certify that the above instrument, meets or exceeds the specifications established by the manufacturer. The company's quality system complies with the requirements of ISO/IEC 17025:2017 and the standards used to perform the calibration is traceable to NRC and / or NIST.
- The reported expanded measurement uncertainty is stated as the standard measurement uncertainty multiplied by the coverage factor =2 such that the coverage probability corresponds to approximately 95 %.
- The declaration of conformity does not include Instrumentation St-Laurent Inc. uncertainty measurement. Decision rule is based on binary statement for simple acceptance rule against ILAC G8 standard and test tolerance limits are based on customer specifications, unless otherwise specified.
- The results presented in this certificate relate only to objects subject to calibration.
- It is the customer's responsibility to ensure that calibrated equipment meets its intended use.
- The date format used in this certificate is: YYYY-MM-DD.

The Calibration Laboratory Assessment Service (CLAS) of the National Research Council of Canada (NRC) has assessed and certified specific calibration capabilities of this laboratory and traceability to the International System of Units (SI) or to standards acceptable to the CLAS program. This certificate of calibration is issued in accordance with the conditions of certification granted by CLAS and the conditions of accreditation granted by the accreditation body. Neither CLAS nor the accreditation body guarantee the accuracy of individual calibrations by accredited laboratories.

Benoit Larocque - Tech

Jun 2025

Copyright of this certificate belongs to Inst. St-Laurent Inc. and must be reproduced in full, unless a written permission of Inst. St-Laurent Inc.

Instrumentation Saint•Laurent inc.
Certified ISO/IEC 17025:2017

CLAS NRC·CNRC
CLAS 2010-02

SCC Accredited LAB
LAB Accredited CCN

80 rue de la montagne
St-Joseph du lac
(Québec), J0N 1M0
Phone: (450) 473-6169
Fax: (450) 473-5207
info@instrumentationsaintlaurent.com

CALIBRATION CERTIFICATE

CERTIFICATE #	CE-EM-313 2025-05-26

CLIENT	
Company:	Services Polytests Inc
Address:	695 B rue Gaudette
	St-Jean-sur-Richelieu, Québec, J3B 7S7

CALIBRATION SPECIFICATION	
Service Procedure:	4IN9106
Required Accuracy:	0.25"H2O
Calibration Frequency:(days)	365

INSTRUMENT SPECIFICATION			
Instrument Type:	Indicator	Input Type:	Pression
Manufacturer:	Dwyer	Output Type:	Voltage
Model #:	MS-321-LCD	Measurement Type:	Pressure
Serial #:	N.A.	Range:	0 a 0.1 inchh20
Location:	N.A.	Version:	Machine: N.A.

CALIBRATORS SPECIFICATION			
Calibrator:	Fluke Pression 718 1G	Certification #:	2024007082
Serial #:	3562082	Certification Date:	2024-08-23
Certified by:	Alpha Controls	Next Certification:	2025-08-23
Comments:			
Calibrator:	Fluke 744	Certification #:	2025003258
Serial #:	8180008	Certification Date:	2025-04-07
Certified by:	Alpha Controls	Next Certification:	2026-04-07
Comments:			

Copyright of this certificate belongs to Inst. St-Laurent Inc. and must be reproduced in full, unless a written permission of Inst. St-Laurent Inc.

Instrumentation Saint•Laurent inc.
Certified ISO/IEC 17025:2017

CLAS NRC-CNRC CLAS 2010-02

SCC Accredited LAB

80 rue de la montagne
St-Joseph du lac
(Québec), J0N 1M0
Phone: (450) 473-6169
Fax: (450) 473-5207
info@instrumentationsaintlaurent.com

CALIBRATION CERTIFICATE

CERTIFICATE #	CE-EM-313 2025-05-26

CALIBRATION RESULTS							
Entry Source	Given Value	Initial Value	Ini. Deviation Error	Final Value	Fin. Deviation Error	Accuracy	Uncertainty
Conformity	Comment						
Verification of the indicator							
0.0000 "H2O	0.0000 "H2O	-0.0048 "H2O	-0.0048 "H2O	-0.0028 "H2O	-0.0028 "H2O	0.25 "H2O	± 0.10 "H2O
Compliant							
0.0250 "H2O	0.0250 "H2O	0.0184 "H2O	-0.0066 "H2O	0.0221 "H2O	-0.0029 "H2O	0.25 "H2O	± 0.10 "H2O
Compliant							
0.0500 "H2O	0.0500 "H2O	0.0430 "H2O	-0.0070 "H2O	0.0470 "H2O	-0.0030 "H2O	0.25 "H2O	± 0.10 "H2O
Compliant							
0.0750 "H2O	0.0750 "H2O	0.0654 "H2O	-0.0096 "H2O	0.0711 "H2O	-0.0039 "H2O	0.25 "H2O	± 0.10 "H2O
Compliant							
0.1000 "H2O	0.1000 "H2O	0.0859 "H2O	-0.0141 "H2O	0.0886 "H2O	-0.0114 "H2O	0.25 "H2O	± 0.10 "H2O
Compliant							
0.0750 "H2O	0.0750 "H2O	0.0654 "H2O	-0.0096 "H2O	0.0711 "H2O	-0.0039 "H2O	0.25 "H2O	± 0.10 "H2O
Compliant							
0.0500 "H2O	0.0500 "H2O	0.0430 "H2O	-0.0070 "H2O	0.0470 "H2O	-0.0030 "H2O	0.25 "H2O	± 0.10 "H2O
Compliant							
0.0250 "H2O	0.0250 "H2O	0.0184 "H2O	-0.0066 "H2O	0.0221 "H2O	-0.0029 "H2O	0.25 "H2O	± 0.10 "H2O
Compliant							
0.0000 "H2O	0.0000 "H2O	-0.0048 "H2O	-0.0048 "H2O	-0.0048 "H2O	-0.0048 "H2O	0.25 "H2O	± 0.10 "H2O
Compliant							
Verification of the analogic output							
0.0000 "H2O	0.0000 V.dc	-0.0048 V.dc	-0.0048 V.dc	-0.0008 V.dc	-0.0008 V.dc	0.5 V.dc	0.5 V.dc
Compliant							
0.0250 "H2O	2.5000 V.dc	2.4201 V.dc	-0.0799 V.dc	2.4510 V.dc	-0.0490 V.dc	0.5 V.dc	0.5 V.dc
Compliant							
0.0500 "H2O	5.0000 V.dc	4.8120 V.dc	-0.1880 V.dc	4.9124 V.dc	-0.0876 V.dc	0.5 V.dc	0.5 V.dc
Compliant							
0.0750 "H2O	7.5000 V.dc	7.4910 V.dc	-0.0090 V.dc	7.4910 V.dc	-0.0090 V.dc	0.5 V.dc	0.5 V.dc
Compliant							
0.1000 "H2O	10.0000 V.dc	10.6707 V.dc	+0.6707 V.dc	10.0119 V.dc	+0.0119 V.dc	0.5 V.dc	0.5 V.dc
Compliant							
0.0750 "H2O	7.5000 V.dc	7.5489 V.dc	0.0489 V.dc	7.5489 V.dc	0.0489 V.dc	0.5 V.dc	0.5 V.dc
Compliant							
0.0500 "H2O	5.0000 V.dc	5.0863 V.dc	0.0863 V.dc	5.0863 V.dc	0.0863 V.dc	0.5 V.dc	0.5 V.dc
Compliant							
0.0250 "H2O	2.500 V.dc	2.3529 V.dc	-0.1471 V.dc	2.3529 V.dc	-0.1471 V.dc	0.5 V.dc	0.5 V.dc
Compliant							
0.0000 "H2O	0.00 V.dc	0.1870 V.dc	+0.1870 V.dc	0.0038 V.dc	+0.0038 V.dc	0.5 V.dc	0.5 V.dc
Compliant							

Copyright of this certificate belongs to Inst. St-Laurent Inc. and must be reproduced in full, unless a written permission of Inst. St-Laurent Inc.

Instrumentation Saint•Laurent inc.
Certified ISO/IEC 17025:2017

CLAS NRC·CNRC
CLAS 2010-02

SOC Accredited LAB
LAB Accredité CCN

80 rue de la montagne
St-Joseph du lac
(Québec), J0N 1M0
Phone: (450) 473-6169
Fax: (450) 473-5207
info@instrumentationsaintlaurent.com

CALIBRATION CERTIFICATE

CERTIFICATE #	CE-EM-313 2025-05-26

Environmental Conditions:	Temperature:	21 °C	Humidity: 35 %RH

The calibration was carried out at the client on-site using the method of comparison to the standard measurement.

Comments:

CALIBRATION DATE/ISSUANCE OF CERTIFICATE	
Calibration Date:	2025-05-26
Next Calibration:	2026-05-26
Certificate Date:	2025-05-26

CALIBRATION CONFORMITY	Before	After
Compliant:	X	X
Non Compliant:		

- Instrumentation St. Laurent Inc. Certify that the above instrument, meets or exceeds the specifications established by the manufacturer. The company's quality system complies with the requirements of ISO/IEC 17025:2017 and the standards used to perform the calibration is traceable to NRC and / or NIST.
- The reported expanded measurement uncertainty is stated as the standard measurement uncertainty multiplied by the coverage factor =2 such that the coverage probability corresponds to approximately 95 %.
- The declaration of conformity does not include Instrumentation St-Laurent Inc. uncertainty measurement. Decision rule is based on binary statement for simple acceptance rule against ILAC G8 standard and test tolerance limits are based on customer specifications, unless otherwise specified.
- The results presented in this certificate relate only to objects subject to calibration.
- It is the customer's responsibility to ensure that calibrated equipment meets its intended use.
- The date format used in this certificate is: YYYY-MM-DD.

The Calibration Laboratory Assessment Service (CLAS) of the National Research Council of Canada (NRC) has assessed and certified specific calibration capabilities of this laboratory and traceability to the International System of Units (SI) or to standards acceptable to the CLAS program. This certificate of calibration is issued in accordance with the conditions of certification granted by CLAS and the conditions of accreditation granted by the accreditation body. Neither CLAS nor the accreditation body guarantee the accuracy of individual calibrations by accredited laboratories.

Marco Miron - Technicien

Jun 2025

Copyright of this certificate belongs to Inst. St-Laurent Inc. and must be reproduced in full, unless a written permission of Inst. St-Laurent Inc.

POLYCONTROLS

CLAS 2009-02

CALIBRATION CERTIFICATE # 27470

Calibration date : 2026-01-13
Certificate issued : 2026-01-13

Services Polytests
695 B Gaudette street
St-Jean-sur-Richelieu, Québec, Canada
J3B 7S7

Calibration of
Positive displacement flow meter Shinigawa DCSDa-2C S/N : S8020

QUALITY PROGRAM CONFORMANCE

All calibrations are performed in accordance with Polycontrols Laboratory Quality Assurance Manual and conform to ISO/IEC 17025: 2017, ISO 9001 – 2015 and/or other quality requirements defined in customers purchase descriptions. The results are strictly valid for the device under test or calibration. If applicable, the decision rule is described in the certificate.

TRACEABILITY

The traceability for flow standard to the National Institute of Standards and Technology, NIST, is maintained by Fluke Corporation of Phoenix, Arizona and conform to ISO/IEC 17025, ANSI/NCSL Z540-1-1994, ISO-10012-1 and MIL-STD 45662A.

The Calibration Laboratory Assessment Service (CLAS) of the National Research Council of Canada (NRC) has assessed and certified specific calibration capabilities of this laboratory and traceability to the International System of Units (SI) or to standards acceptable to the CLAS program. This certificate of calibration is issued in accordance with the conditions of certification granted by CLAS and the conditions of accreditation granted by the Standards Council of Canada (SCC). Neither CLAS nor SCC guarantee the accuracy of individual calibrations by accredited laboratories.

CALIBRATION OF MEASURING AND TEST EQUIPMENT

For calibration measurement capability, please refer to the Canadian Calibration Network web page at the National Research Council of Canada. This laboratory is accredited by the Standards Council of Canada as part of the Calibration Laboratory Assessment Service (CLAS) program and is listed at nrc.canada.ca.

This document forms part of the Certificate of Accreditation issued by the Standards Council of Canada (SCC). The original version is available in the Directory of Accredited Laboratories on the SCC website at www.scc.ca.

CONDITION SUMMARY OF THE DEVICE UNDER TEST

Initial conditions	In good condition
Work done	Calibration of the instrument
	Initial readings = Final readings, no adjustment
Results	Final readings in tolerance
Remarks	Calibration frequency every 6 months
	Corrected Instrument Readings = Display of the instrument * K factor(1.01)

Hassan Habli
Metrologist

Laboratory Manager

©2023 Polycontrols • This calibration document shall not be reproduced except in full, without written approval of Polycontrols inc.
3650, Matte blvd. (Unit A-1), Brossard (Quebec), Canada, J4Y 2Z2
Tel: (450) 444-3600 Fax: (450) 444-1088 www.polycontrols.com

POLYCONTROLS

CLAS MC-CARC CLAS 2009-02

Calibration certificate # 27470

Serial Number:	S8020	Test stand:	3
Calibration Date:	2026-01-13	Procedure:	POS-CAL-005
Instrument ID:	EM 318	Decision rule:	Method #3

Standard equipment used for final calibration

Description	Model	Serial #	Traceability	Due date
Fluke molbloc_30 slpm	3E4-VCR-V-Q	2403	1500407509	2026-07-22
Fluke molbloc_125 slpm	2E2-S	254	1500407534	2026-07-22
Fluke molbox 1+	Molbox 1+	755+	1500407578	2026-07-23
RTD Mist	Mist	L00295	2025000737-Rev1	2026-02-03
Module 115 PSI with Baro 163671	Module 100	476714	2025004430	2026-05-27

Final specifications of the device under test		Calibration conditions	
Gas	Air	Gas	Air
Operation temperature		Ambient temperature	22.28 °C
Inlet pressure		Ambient pressure	1009.66 mbar
Outlet pressure		Orientation	
Reference temperature		Seals	
Reference pressure		Valve	
Range	10-2000 ALH		
Input/Output Signals	-		
Supply			
Accuracy ±2 %O.R.			

Final readings

Test Flow ALH	Device under test L	Measured values Pressure PSIA	Temperature °C	Reference L	Calculated Reference L	Calculated Error L	Acceptable Error L	Uncertainty k = 2 L	TUR
315.7139	52.166	14.653	21.371	52.370	52.570	-0.404	1.051	0.191	>4
1224.3169	203.010	14.679	21.244	203.160	203.484	-0.474	4.070	0.739	>4
2015.2916	338.754	14.712	21.223	336.060	335.826	2.928	6.717	0.960	>4

POLYCONTROLS

CLAS 2009-02

Calibration certificate # 27470			
Serial Number:	S8020	Test stand:	3
Calibration Date:	2026-01-13	Procedure:	POS-CAL-005
Instrument ID:	EM 318	Decision rule:	Method #3

Final results

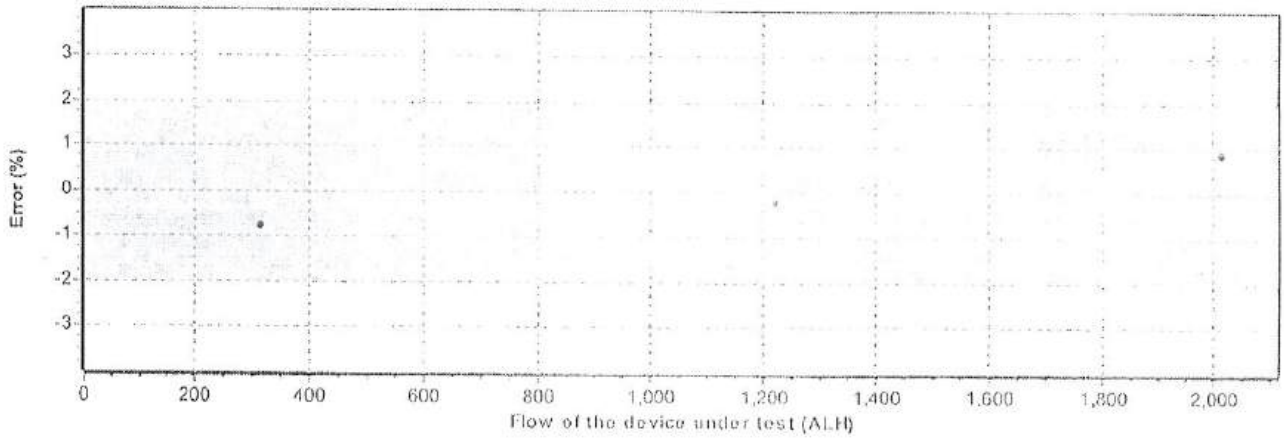

See the appendix for the guideline of decision rule

Fc : 1.01

JAN 15th 2026

Appendix for the decision rule

Method #3 Non-binary Statement with Guard Band, uncertainty directly taken into account

This decision rule uses a guard band to define the acceptance and rejection interval. The acceptance limit is defined by the following mathematical formula AL = TL – w and the rejection limit RL = TL + w, where w = rU. The multiple r that is multiplied by the expanded measurement uncertainty U can be defined following ILAC G8: 2019 table 1 section 5.2. The expanded measurement uncertainty U has a 95% coverage probability (k = 2). Non-binary statement with guard band exists when the result is limited to four choices: pass, conditional pass, conditional fail, and fail.

Statements of conformity are reported as:

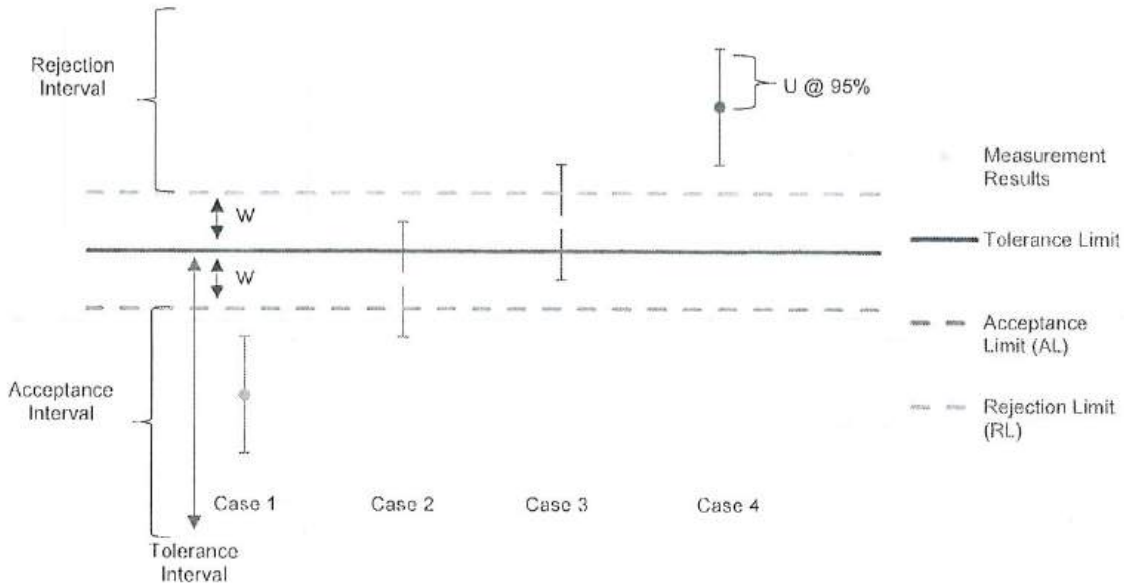

Graphical representation of a Non-Binary Statement with a Guard Band

Case 1 – Below acceptance limit AL

Status: In tolerance

- The result is inside the acceptance interval. However, assuming a normal distribution, the risk that the result is outside the tolerance limit could be up to 2.5%. Uncertainty is directly taken into account. *Green.*

Case 2 – Below tolerance limit TL, greater than acceptance limit AL

Status: In tolerance-Conditional

- The result is outside the acceptance interval but below tolerance limit. However, the observed value is inside the guard band w = TL – AL and the status is conditional on the customer's risk assessment. Uncertainty is directly taken into account. *Yellow.*

Case 3 – Greater than tolerance limit, below rejection limit RL

Status: Out of tolerance-Conditional

- Le result is greater than tolerance limit but outside the rejection interval. However, the observed value is inside the guard band w = TL – RL and the status is conditional on the customer's risk assessment. Uncertainty is directly taken into account. *Yellow.*

Case 4 – Greater than rejection limit RL

Status: Out of tolerance

- The result is inside the rejection interval. Uncertainty is directly taken into account. *Red.*

3650-A1, Matte Blvd., Brossard, (Quebec) J4Y 2Z2 Canada – CAN: (450) 444-3600 USA: 1-844-660-7659

CERTIFICATE OF CALIBRATION

ACCREDITED
CALIBRATION
CERT #2260.01

Certificate Number: 2025011438

Manufacturer:	Control Company	***RMA:***	AC25121179
Model:	4199	***PO:***	100640
Description:	Barometer	***Barcode:***	AL00042136
Serial:	210758578	***Received Conditions:***	Pass
ID:	EM 333	***Calibration Date:***	22-Dec-2025
Customer:	SERVICES POLYTESTS 695-B GUADETTE ST-JEAN-SUR-RICHELIEU QC J3B 7S7	***Calibration Due:***	22-Jun-2026
		Temperature:	22.51°C
		Humidity:	30.3%RH

STATEMENT OF UNCERTAINTY: The reported expanded uncertainty of measurement is stated as the standard measurement uncertainty multiplied by the coverage factor K = 2, which for a normal distribution corresponds to a coverage probability of approximately 95 percent. Alpha Controls & Instrumentation Inc. certifies this instrument was calibrated on the date shown using standards traceable to NIST /NRC or accepted intrinsic standards and in compliance with ISO/IEC-17025:2017 and ANSI/NCSL Z540-1.

Statement of compliance is made applying guardbanding strategy and taking measurement uncertainty directly into account as defined in ILAC G8.
Guardbanding is limited and compliance to specification is indeterminate when TUR <1.

Tolerance is based on manufacturer specification if not stated otherwise . Calibration results relate to items calibrated only.
Functional tests are not covered by our scope of accreditation.

This certificate shall not be reproduced except in full without written approval of Alpha Controls and Instrumentation Inc .

STANDARDS USED

Description	*Model*	*ID*	*Cal Date*	*Due Date*
Pressure Controller/Calibrator	DH Instruments PPC3	PRE-CAL-04	12-Jun-2025	30-Jun-2026
Reference Pressure Monitor	Fluke RPM4	PRE-MTR-04	12-Jun-2025	30-Jun-2026

Notes: Calibrated in the vertical position.
Adjusted trim pot.

Performed by: Anthony Morra
Technician
(digitally signed on 22-Dec-2025 9:45 am)

QA Reviewed by: Ellie Hejazi
Lab Supervisor
(signed and issued on 22-Dec-2025 9:49 am)

Form: ROC101 Rev 10.2

Quality Management System is assessed and registered by Intertek as conforming to the requirements of ISO9001

Procedure:
Pressure/Vacuum: CAL VER /DHI PPC3 (2.3.A)

FOUND
Pass

Test Description	True Value	Test Results	Specification	Lower Limit	Upper Limit	Status	Uncertainty
PRESSURE TEST							
MEASUREMENT UNITS: hPa a							
1008.0	1008.0	1012	±5.0	1003	1013	P	5.9e-001

Procedure:
Pressure/Vacuum: CAL VER /DHI PPC3 (2.3.A)

LEFT
Pass

Test Description	True Value	Test Results	Specification	Lower Limit	Upper Limit	Status	Uncertainty
PRESSURE TEST							
MEASUREMENT UNITS: hPa a							
1008.0	1008.0	1008	±5.0	1003	1013	P	5.9e-001

END OF CERTIFICATE

DECISION RULE EXPLANATION

When conformance to specification is made - measurement uncertainty is taken directly into account, as per ILAC-G8:09/2019. The decision rule is based on the Guard Banding approach, where the acceptance limits are reduced by guard band length of '*w*' proportional to the expanded uncertainty value '*U*' with 95% confidence level (k=2). When *w=1U*, then probability of a false acceptance is less than 2.5%.

Statements of conformity are reported as:

Symbol	Definition	Description
P	Pass	The measured result is within the Acceptance limit.
<P>	Pass Indeterminate	The measured result is within Specification, but outside of the Acceptance Limit.
<F>	Fail Indeterminate	The measured result is outside of Specification, but within the Fail Limit.
F	Fail	The measured result is outside of the Fail Limit.

Graphical Representation of Guard Banding:

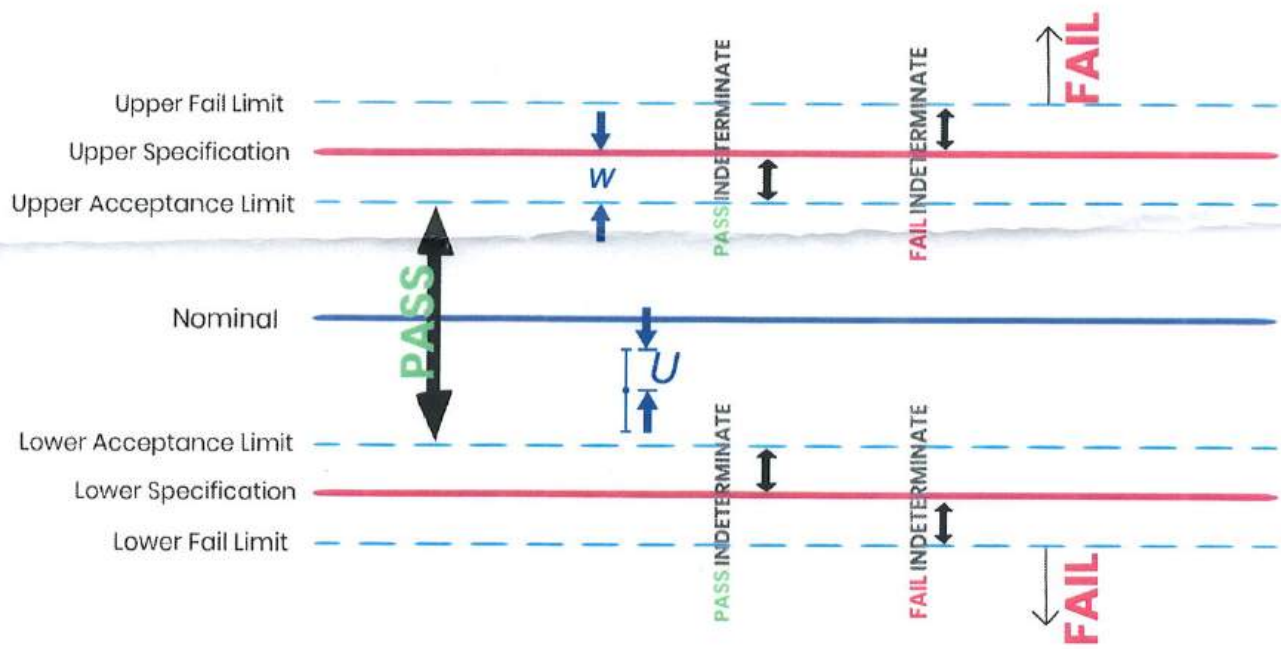

Fox Valley Metrology
3114 Medalist Drive
Oshkosh, WI 54902
(920) 426-5894 • Fax (920) 426-8120
https://www.FoxValleyMetrology.com

CERTIFICATE OF CALIBRATION

ilac-MRA
ANAB
ANSI National Accreditation Board
ACCREDITED
ISO/IEC 17025
CALIBRATION AND DIMENSIONAL MEASUREMENT
Certificate No. ACT-1272

CERTIFICATION NUMBER	CQ002-28867-826
FOR	Polytests Services Inc. 695 B rue Gaudette St-Jean-sur-Richelieu, QC, Canada J3B 7S7
TEST INSTRUMENT	Resistance Standard
MAKE	Delmhorst Instrument Co.
MODEL	MCS-1
RANGE	(1.1M to 120M) ohms
CUSTOMER LOCATION	
CONDITION RECEIVED	In Tolerance
CONDITION RETURNED	In Tolerance
CALIBRATED BY	John Svoboda
REVIEWED/ISSUED	A.D. 01/14/2026
CALIBRATION LOCATION	FVM
ENVIRONMENT	71.9°F, 16.4%RH, 29.10inHg
CALIBRATION DATE	01/02/2026
RECALIBRATION DUE	01/02/2027

IDENTIFICATION	EM-334
SERIAL NUMBER	
PURCHASE ORDER #	100642

PROCEDURES FOLLOWED

EL-010A rev. 1

STANDARDS USED

INSTRUMENT	SERIAL NUMBER	TRACE NUMBER	NEXT CAL
FVS-275E	16783134	CP168-26178-489	06/30/2026
FVS-A23	MY60098672	CP153-40850-823	06/30/2026

CALIBRATION RESULTS

* DENOTES "OUT OF TOLERANCE"

FEATURE	NOMINAL	LOWER LIMIT	UPPER LIMIT	AS FOUND	AS LEFT	UNCERTAINTY
Resistance	(Mohm)	(Mohm)	(Mohm)	(Mohm)	(Mohm)	(Mohm)
12% 'Pad'	120.00	119.76	120.24	119.77	119.77	6.0E-3
22% 'Pad'	1.100	1.078	1.122	1.097	1.097	6.0E-4

■ This certificate shall not be altered in any form or reproduced, except in full, without prior written approval from originating lab. These results relate only to the item(s) calibrated. Form Revision 10: 06/04/2024

■ Total expanded measurement uncertainties expressed are based on a confidence level of 95%; coverage factor of (k=2). The statement of compliance in this certificate was issued without taking the uncertainty of measurement into consideration. The customer shall assess the results and uncertainty when determining if the results meet their needs. (This is considered "shared responsibility.") Uncertainties expressed in nominal units.

■ The calibrations within the certificate/report are traceable through NIST or another National Metrology Institute to the International System of Units (SI). Calibration was completed in accordance with ISO/IEC 17025:2017, ANSI/NCSL Z540-1-1994 and ANSI/NCSL Z540.3-2006. Other standards listed upon request.

JAN 27th 2026

TRANSCAT CANADA
Trust in every measure

ACCREDITATION ISO 17025
SCC Scope Number 668

CALIBRATION CERTIFICATE

9900 Chemin de la Côte-de-Liesse, Montréal, QC H8T 1A1
www.dispersion.ca 1.866.390.5066

Client :	Polytests	**Certificate Number :**	**157-77C603-225**
Address :	695 B rue Gaudette Saint-Jean-sur-Richelieu, QC J3B7S7	**Calibration date :**	14-03-2022

Technician:
Coutu, Daniel

David Llorens, Quality Manager

SERVICE DESCRIPTION:

Masses description :	ASTM E617	**Date approved :**	14-03-2022
Precision class :	ASTM 1	**Next Calibration :**	14-03-2027
Density :	7.96g/cm³	**CCN accreditation # :**	668
Identification (if unique) :	DI000J378	**CLAS Certification # :**	2010-01

Test conditions :	Temp °C:	21.16	kPa Pressure:	100.64	Humidity:	47.97

NOTES:

For weight calibration, we use the procedure "Comparaison individuelle" PDL-09-MG-001 and the procedure "Détermination des incertitudes" PDL-09-MG-002. This certificate cannot be copied without written approval from Dispersion Laboratory. The results presented in these pages relate only to objects subjected to calibration.n

REMARKS:

March 2022

TRANSCAT® CANADA
Trust in every measure

ACCREDITATION ISO 17025
SCC Scope Number 668

CALIBRATION CERTIFICATE

9900 Chemin de la Côte-de-Liesse, Montréal, QC H8T 1A1
www.dispersion.ca 1.866.390.5066

Client :	Polytests	**Certificate Number :**	**157-77C603-225**
Address :	695 B rue Gaudette	**CCN Accreditation # :**	668
	Saint-Jean-sur-Richelieu, QC	**CLAS Certification # :**	2010-01
	J3B7S7	**Precision class :**	ASTM 1
		Calibration date :	14-03-2022
Mass :	100 mg	**Follow-up date :**	14-03-2027

CALIBRATION RESULTS, CONVENTIONAL MASS:

Nominal Mass	Serial #	Inventory #	Conventional mass	Conventional mass after adjustment	Tolerance ± (mg)	Uncertainties ± (mg)
100mg	DI000J378	EM-335	99.9999 mg		0.010 mg	0.002 mg

TRANSCAT® CANADA
Trust in every measure

ACCREDITATION ISO 17025
SCC Scope Number 668

CALIBRATION CERTIFICATE

9900 Chemin de la Côte-de-Liesse, Montréal, QC H8T 1A1
www.dispersion.ca 1.866.390.5066

Client :	Polytests	**Certificate Number :**	**157-77C603-225**
Address :	695 B rue Gaudette	**CCN Accreditation # :**	668
	Saint-Jean-sur-Richelieu, QC	**CLAS Certification # :**	2010-01
	J3B7S7	**Precision class :**	ASTM 1
		Calibration date :	14-03-2022
Mass :	100 mg	**Follow-up date :**	14-03-2027

CALIBRATION RESULTS, CORRECTIONS:

Nominal Mass	Serial #	Inventory #	Conventional mass Corrections	Conventional mass Corrections after adjustment	Tolerance ± (mg)	Uncertainties ± (mg)
100mg	DI000J378		-0.0001 mg		0.010 mg	0.002 mg

9900 Chemin de la Côte-de-Liesse, Montréal, QC H8T 1A1
www.dispersion.ca 1.866.390.5066

BALANCES

The following balances are used for calibration purposes :

> 5 kg to 25 kg :	Mettler Toledo XP32003L, SNR 1123271214, max. 32100 g, d = 0.005 g
> 1 kg to 5 kg	Mettler Toledo PR5003, SNR 1115311634, max. 5100 g, d = 0.001 g
> 300 g to 2 kg :	Mettler Toledo XP2004S, SNR B131185222, max. 2100 g, d = 0.1 mg
> 100 g to 200 g :	Mettler Toledo AT201 SNR BA1115230146, max. 205 g, d = 0.01 mg
> 5 g to 100 g :	Mettler Toledo AX106 SNR 1127063924, max. 111 g, d = 1 µg
1 mg to 5 g :	Mettler UMX5, SNR 1121103055, max. 5.1 g, d = 0.1 µg

We are also using these balances in our automated procedure :

> 200 g to 1 kg :	Mettler Toledo AX1005 SNR 1127063210, max. 1109 g, d = 0.01 mg
> 5 g to 100 g :	Mettler Toledo AX106 SNR 1120143015, max. 111 g, d = 1 µg
1 mg to 5 g :	Mettler UMX5, SNR 1125140561, max. 5.1 g, d = 0.1 µg

Our balances are periodically verified, according to our PDL-11-MG-001 control procedure.

UNCERTAINTIES:

The following uncertainties exist :

1. *Uncertainty associated with the weighting process.*
2. *Uncertainty associated with air density.*
3. *Uncertainty associated with the measurement standard.*
4. *Uncertainty associated with the density of the mass being calibrated.*

The uncertainty of the weighing process includes long-term reproducibility.

Uncertainties specified in this report are expanded uncertainties representing a confidence level of approximately 95% obtained by multiplying the combined standard uncertainty by a coverage factor of k = 2. For more detailed information refer to the GUM (Guide to the Expression of Uncertainty in Measurement, 1995 Edition)

TRACEABILITY

The Calibration Laboratory Assessment Service (CLAS) of the National Research Council of Canada (NRC) has assessed and certified specific calibration capabilities of this laboratory and their traceability to recognized national measurement standards and to the International System of Units (SI). This certificate of calibration is issued in accordance with the conditions of certification granted by CLAS and the conditions of accreditation granted by the Standards Council of Canada (SCC). Neither the CLAS nor the SCC guarantees the accuracy of individual calibration by accredited laboratories.

CALIBRATION CERTIFICATE

9900 Chemin de la Côte-de-Liesse, Montréal, QC H8T 1A1
www.dispersion.ca 1.866.390.5066

USED REFERENCES

Item	Serial #	Manufacturer	Calibration date	Due date
300g Labo	96-0888-50-2	Denver Instrument Company	01-10-2020	31-03-2022
1kg-1mg Labo	MT-01	Mettler Toledo	01-10-2020	31-03-2022
2kg Labo	96-0888-50-3	Denver Instrument Company	01-10-2020	31-03-2022
1kg Labo	96-088850-1	Denver Instrument Company	01-10-2020	31-03-2022
5kg Labo	129099	Mettler Toledo	01-10-2020	31-03-2022
10kg Labo	DI000G991	Dispersion	23-03-2021	31-03-2022
20kg Labo	69976	Mettler Toledo	06-10-2021	31-10-2022
1 mg-10kg	4000028011	Troemner	15-10-2021	31-10-2022
2kg Labo	129098	Mettler Toledo	01-10-2020	31-03-2022

ENVIRONMENTAL CONDITIONS

Item	Serial #	Manufacturer	Calibration date	Due date
THE004	107080	Control Company	04-03-2021	31-03-2022

Airgas
an Air Liquide company

Airgas Specialty Gases
Airgas USA LLC
6141 Easton Road
Plumsteadville, PA 18949
Airgas.com

CERTIFICATE OF ANALYSIS

Grade of Product: PRIMARY STANDARD

Customer:	AIR LIQUIDE CANADA		
Part Number:	X04NI77P15A0003	Reference Number:	160-402375016-1
Cylinder Number:	EB0118140	Cylinder Volume:	153.0 CF
Laboratory:	124 - Plumsteadville - PA	Cylinder Pressure:	2016 PSIG
Analysis Date:	Mar 07, 2022	Valve Outlet:	350
Lot Number:	160-402375016-1		

Expiration Date: Mar 07, 2030

Primary Standard Gas Mixtures are traceable to N.I.S.T. weights and/or N.I.S.T. Gas Mixture reference materials.

ANALYTICAL RESULTS

Component	Req Conc	Actual Concentration (Mole %)	Analytical Uncertainty
OXYGEN	2.000 %	2.005 %	+/- 0.02%
CARBON MONOXIDE	3.000 %	3.000 %	+/- 0.02%
CARBON DIOXIDE	18.00 %	18.00 %	+/- 0.02%
NITROGEN	Balance		

Notes: GROSS WEIGHT:29.581 KG
NET WEIGHT:5.442 KG
P/N A1336386
PO#89404761

EM-336

JUN 2022

Approved for Release

Air Liquide creative oxygen | Specialty Gases

Your complete laboratory solution

CERTIFICATE OF ANALYSIS

Avril 2025
EM: 338

Customer: SERVICES POLYTESTS INC., (S2232)
695B, GAUDETTE
ST-JEAN SUR RICHELIEU QC
J3B 7S7

Analysis Date:	3/4/2025 4:25:18PM	**Servitrax barcode No:**	T3TLT75
Product code:	A1334811	**Work order number:**	1999873
Grade:	PRIMARY	**Pressure:**	1450 psig
Size:	44		
CGA #:	590	**Volume:**	4.7 M3
		Expiry date:	03/04/2028

COMPONENTS	NOMINAL CONCENTRATION	ANALYSIS RESULTS
CARBON DIOXIDE	10.0000 % Molar	10.00 % Molar
CARBON MONOXIDE	1.0000 % Molar	1.001 % Molar
OXYGEN	10.0000 % Molar	10.00 % Molar
NITROGEN	BALANCE	BALANCE

Analysis performed by:

JASON NGO - LAB TECHNICIAN

Verified by:

This Air Liquide Canada mixture is traceable to NIST

METHOD OF ANALYSIS:

Method of analysis is based on principles of gas chromatography and as documented in Air Liquide Canada operating procedure , where applicable, FID, TCD, PDHID, FT-IR, FPD,NO/NOx and SO2 chemiluminescence , hygrometer, and electrochemical cells and paramagnetic cell. Detectors were used in conjunction with packed or capillary columns calibrated flow meters and dilution calibrated system.

ANALYTICAL ACCURACY:

Quality	Concentration	Blend Tolerance	AA
PRIMARY	5%-50%	+/-1%	+/-1%
	0.5%-5%	+/-2%	
	1ppm-0.5%	+/-5%	
CERTIFIED	5%-50%	+/-5%	+/-2%
	0.5%-5%	+/-10%	+/-2%
	1ppm-0.5%	+/-20%	+/-5%
UNANALYZE	5%-50%	+/-10%	
	<5%	+/-20%	

This mixture was certified by a combination of weight and analysis (depending on component) using scales certified against weights traceable to the Institute for National Measurement Standards (INMS) of the National Research Council of Canada (NRCC), CA3033-007-120224-ACC (Calgary) or calibration standards prepared in that manner.

How to contact us & order

E-mail within your region: specgas.atlantic@airliquide.com specgas.qc@airliquide.com specgas.on@airliquide.com specgas.ab@airliquide.com specgas.midwest@airliquide.com specgas.pacific@airliquide.com

Customer Solution Center: 1 800 217-2688 Online 24/7 through My.Airliquide.ca Air Liquide Mobile App

Instrumentation Saint•Laurent inc.
Certified ISO/IEC 17025:2017

CLAS NRC·CNRC CLAS 2010-02

SCC Accredited LAB

80 rue de la montagne
St-Joseph du lac
(Québec), J0N 1M0
Phone: (450) 473-6169
Fax: (450) 473-5207
info@instrumentationsaintlaurent.com

CALIBRATION CERTIFICATE

CERTIFICATE #	CE-EM-340 2025-05-26

CLIENT	
Company:	Services Polytests Inc
Address:	695 B rue Gaudette
	St-Jean-sur-Richelieu, Québec, J3B 7S7

CALIBRATION SPECIFICATION	
Service Procedure:	4IN9106
Required Accuracy:	1.0 inHg
Calibration Frequency:(days)	365

INSTRUMENT SPECIFICATION			
Instrument Type:	Pressure Gauge	Input Type:	Pression
Manufacturer:	Dwyer	Output Type:	Digitale
Model #:	DPG200	Measurement Type:	Pressure
Serial #:	S799031-0001	Range:	-29.93 to 0 inHg
Location:	N.A.	Version:	Machine: N.A.

CALIBRATORS SPECIFICATION			
Calibrator:	Crystal XP2i 300	Certification #:	2024009592
Serial #:	258139	Certification Date:	2024-11-22
Certified by:	Alpha Controls	Next Certification:	2025-11-22
Comments:			
Calibrator:	Fluke 744	Certification #:	2025003258
Serial #:	8180008	Certification Date:	2025-04-07
Certified by:	Alpha Controls	Next Certification:	2026-04-07
Comments:			

Copyright of this certificate belongs to Inst. St-Laurent Inc. and must be reproduced in full, unless a written permission of Inst. St-Laurent Inc.

Instrumentation Saint•Laurent inc.
Certified ISO/IEC 17025:2017

CLAS NRC·CNRC CLAS 2010-02

SCC Accredited LAB LAB Accrédité CCN

80 rue de la montagne
St-Joseph du lac
(Québec), J0N 1M0
Phone: (450) 473-6169
Fax: (450) 473-5207
info@instrumentationsaintlaurent.com

CALIBRATION CERTIFICATE

CERTIFICATE #	CE-EM-340 2025-05-26

CALIBRATION RESULTS							
Entry Source	Given Value	Initial Value	Ini. Deviation Error	Final Value	Fin. Deviation Error	Accuracy	Uncertainty
Conformity	Comment						
Verification of the indicator							
0.00 "Hg	0.00 "Hg	0.00 "Hg	0.00 "Hg	0.00 "Hg	0.00 "Hg	1.0 "Hg	+\- 0.5 "Hg
Compliant							
-7.50 "Hg	-7.50 "Hg	-7.42 "Hg	0.08 "Hg	-7.42 "Hg	0.08 "Hg	1.0 "Hg	+\- 0.5 "Hg
Compliant							
-15.00 "Hg	-15.00 "Hg	-14.96 "Hg	0.04 "Hg	-14.96 "Hg	0.04 "Hg	1.0 "Hg	+\- 0.5 "Hg
Compliant							
-22.50 "Hg	-22.50 "Hg	-22.47 "Hg	0.03 "Hg	-22.47 "Hg	0.03 "Hg	1.0 "Hg	+\- 0.5 "Hg
Compliant							
-28.00 "Hg	-28.00 "Hg	-27.97 "Hg	0.03 "Hg	-27.97 "Hg	0.03 "Hg	1.0 "Hg	+\- 0.5 "Hg
Compliant							
-22.50 "Hg	-22.50 "Hg	-22.47 "Hg	0.03 "Hg	-22.47 "Hg	0.03 "Hg	1.0 "Hg	+\- 0.5 "Hg
Compliant							
-15.00 "Hg	-15.00 "Hg	-14.96 "Hg	0.04 "Hg	-14.96 "Hg	0.04 "Hg	1.0 "Hg	+\- 0.5 "Hg
Compliant							
-7.50 "Hg	-7.50 "Hg	-7.42 "Hg	0.08 "Hg	-7.42 "Hg	0.08 "Hg	1.0 "Hg	+\- 0.5 "Hg
Compliant							
0.00 "Hg	0.00 "Hg	0.00 "Hg	0.00 "Hg	0.00 "Hg	0.00 "Hg	1.0 "Hg	+\- 0.5 "Hg
Compliant							
Verification of the analogic output							
0.00 "Hg	20.00 mA	19.99 mA	-0.01 mA	19.99 mA	-0.01 mA	0.5 mA	+\- 0.0045 mA
Compliant							
-7.50 "Hg	16.00 mA	15.99 mA	-0.01 mA	15.99 mA	-0.01 mA	0.5 mA	+\- 0.0045 mA
Compliant							
-15.00 "Hg	12.00 mA	11.97 mA	-0.03 mA	11.97 mA	-0.03 mA	0.5 mA	+\- 0.0045 mA
Compliant							
-22.50 "Hg	8.00 mA	7.94 mA	-0.06 mA	7.94 mA	-0.06 mA	0.5 mA	+\- 0.0045 mA
Compliant							
-28.00 "Hg	5.00 mA	5.08 mA	+0.08 mA	5.08 mA	+0.08 mA	0.5 mA	+\- 0.0045 mA
Compliant							
-22.50 "Hg	8.00 mA	7.94 mA	-0.06 mA	7.94 mA	-0.06 mA	0.5 mA	+\- 0.0045 mA
Compliant							
-15.00 "Hg	12.00 mA	11.97 mA	-0.03 mA	11.97 mA	-0.03 mA	0.5 mA	+\- 0.0045 mA
Compliant							
-7.50 "Hg	16.00 mA	15.99 mA	-0.01 mA	15.99 mA	-0.01 mA	0.5 mA	+\- 0.0045 mA
Compliant							
0.00 "Hg	20.00 mA	19.99 mA	-0.01 mA	19.99 mA	-0.01 mA	0.5 mA	+\- 0.0045 mA
Compliant							

Copyright of this certificate belongs to Inst. St-Laurent Inc. and must be reproduced in full, unless a written permission of Inst. St-Laurent Inc.

Instrumentation Saint•Laurent inc.
Certified ISO/IEC 17025:2017

CLAS NRC·CNRC
CLAS 2010-02

SCC Accredited LAB
LAB Accédée CCN

80 rue de la montagne
St-Joseph du lac
(Québec), J0N 1M0
Phone: (450) 473-6169
Fax: (450) 473-5207
info@instrumentationsaintlaurent.com

CALIBRATION CERTIFICATE

CERTIFICATE #	CE-EM-340 2025-05-26

Environmental Conditions:	Temperature:	21 °C	Humidity: 35 %RH

The calibration was carried out at the client on-site using the method of comparison to the standard measurement.

Comments:

CALIBRATION DATE/ISSUANCE OF CERTIFICATE	
Calibration Date:	2025-05-26
Next Calibration:	2026-05-26
Certificate Date:	2025-05-26

CALIBRATION CONFORMITY		
	Before	**After**
Compliant:	X	X
Non Compliant:		

- Instrumentation St. Laurent Inc. Certify that the above instrument, meets or exceeds the specifications established by the manufacturer. The company's quality system complies with the requirements of ISO/IEC 17025:2017 and the standards used to perform the calibration is traceable to NRC and / or NIST.
- The reported expanded measurement uncertainty is stated as the standard measurement uncertainty multiplied by the coverage factor =2 such that the coverage probability corresponds to approximately 95 %.
- The declaration of conformity does not include Instrumentation St-Laurent Inc. uncertainty measurement. Decision rule is based on binary statement for simple acceptance rule against ILAC G8 standard and test tolerance limits are based on customer specifications, unless otherwise specified.
- The results presented in this certificate relate only to objects subject to calibration.
- It is the customer's responsibility to ensure that calibrated equipment meets its intended use.
- The date format used in this certificate is: YYYY-MM-DD.

The Calibration Laboratory Assessment Service (CLAS) of the National Research Council of Canada (NRC) has assessed and certified specific calibration capabilities of this laboratory and traceability to the International System of Units (SI) or to standards acceptable to the CLAS program. This certificate of calibration is issued in accordance with the conditions of certification granted by CLAS and the conditions of accreditation granted by the accreditation body. Neither CLAS nor the accreditation body guarantee the accuracy of individual calibrations by accredited laboratories.

Benoit Larocque - Tech

Jun 2025

Copyright of this certificate belongs to Inst. St-Laurent Inc. and must be reproduced in full, unless a written permission of Inst. St-Laurent Inc.

APPENDIX 4: Unit pre burn

Temps acquisition de données	Flue temp °F	scale lbs	Right °F	Back °F	bottom °F	Top °F	Left °F
1	74,3	3,5	72,8	72,7	73,0	73,6	73,4
2	149,1	3,3	72,9	72,7	73,1	74,0	73,5
3	166,2	3,2	74,7	73,5	73,2	76,2	75,0
4	144,6	3,2	78,4	75,1	73,6	79,9	78,0
5	146,4	3,1	83,0	77,1	74,2	84,4	82,2
6	152,6	3,1	87,9	79,2	74,7	90,2	86,4
7	163,3	3,1	92,4	81,5	75,3	97,6	90,4
8	177,5	3,0	96,2	84,0	76,0	107,1	94,5
9	195,6	2,9	100,2	86,5	76,7	119,0	98,4
10	208,7	2,8	104,2	89,3	77,4	134,3	102,7
11	217,8	2,8	108,2	92,3	78,2	152,3	106,7
12	223,9	2,7	112,0	95,6	78,9	170,9	110,4
13	227,5	2,7	115,3	99,1	79,8	188,6	113,4
14	237,1	2,6	120,0	102,5	80,6	205,3	117,0
15	248,3	2,6	125,1	106,0	81,6	220,8	120,9
16	253,2	2,5	130,9	109,5	82,5	235,1	125,9
17	257,5	2,4	136,3	113,4	83,5	248,1	131,4
18	253,9	2,4	141,6	117,5	84,6	258,7	136,6
19	252,1	2,4	146,5	122,1	85,9	266,4	141,8
20	254,8	2,3	150,7	127,2	87,2	272,6	147,2
21	255,0	2,3	154,7	132,4	88,5	277,1	153,1
22	258,1	2,2	160,0	138,3	89,8	280,7	159,2
23	264,0	2,2	165,1	144,7	91,1	284,6	164,6
24	270,4	2,1	171,0	151,7	92,4	289,0	170,0
25	279,4	2,0	177,7	159,1	93,7	294,7	175,5
26	289,0	2,0	185,1	167,0	94,9	302,4	181,8
27	292,3	1,9	192,9	174,9	96,1	311,6	188,7
28	296,2	1,8	200,7	183,3	97,4	321,3	196,1
29	302,2	1,8	209,7	191,9	98,7	330,9	204,1
30	310,3	1,7	219,7	200,8	100,1	340,6	213,1
31	316,6	1,6	228,9	210,5	102,1	350,8	222,9
32	324,1	1,5	238,4	220,7	103,8	361,9	233,6
33	330,8	1,4	248,5	231,6	105,7	374,0	245,9
34	337,7	1,3	260,9	243,4	107,9	386,9	259,1
35	342,7	1,3	271,9	256,1	110,1	400,4	272,5
36	346,8	1,2	283,3	269,6	112,8	414,3	285,4
37	350,3	1,2	294,6	283,4	115,8	427,1	298,0
38	352,9	1,1	306,4	297,8	118,9	439,6	310,1
39	355,2	1,0	318,1	312,5	121,9	451,9	322,0
40	397,7	9,8	319,1	326,8	127,1	465,0	328,5
41	376,3	9,7	324,8	338,1	132,8	470,9	334,8
42	345,6	9,6	327,3	344,9	137,2	467,9	336,7
43	327,4	9,6	321,9	348,0	142,0	458,1	334,7
44	330,0	9,5	320,6	348,8	147,5	447,2	333,4
45	375,4	9,4	318,1	347,9	152,6	433,9	331,4
46	455,6	9,2	313,5	346,1	157,4	420,6	329,5
47	449,0	9,1	311,6	343,8	159,6	410,3	327,2
48	360,5	9,0	310,0	342,4	159,8	403,7	322,4
49	330,6	8,9	307,7	340,4	160,4	398,1	317,6
50	311,7	8,9	306,1	337,9	161,5	393,1	314,2
51	296,6	8,9	303,7	335,3	163,0	387,5	311,2
52	283,8	8,8	302,4	332,0	164,6	381,4	308,3
53	273,2	8,8	300,6	328,6	166,0	374,7	305,3
54	264,8	8,7	298,5	325,4	167,2	367,8	302,8
55	258,0	8,7	296,2	321,8	168,1	360,5	299,9
56	254,9	8,6	293,7	318,4	169,0	353,5	297,5
57	255,5	8,6	290,9	315,0	169,6	346,6	295,2
58	257,2	8,5	290,1	311,3	170,0	341,0	293,6
59	258,8	8,5	288,3	308,1	170,8	336,8	292,0
60	259,9	8,4	287,1	305,0	171,4	333,8	290,4
61	261,7	8,3	287,0	302,0	171,6	332,0	288,9
62	261,3	8,3	286,2	299,2	171,7	330,7	288,2
63	259,1	8,3	286,1	296,2	172,0	329,7	288,0
64	256,2	8,2	285,4	293,6	172,1	328,6	287,9
65	254,1	8,1	285,8	291,1	171,6	327,3	287,7
66	253,6	8,1	286,1	288,8	171,9	326,0	287,3
67	256,3	8,0	285,8	286,3	171,9	325,0	287,4
68	256,6	8,0	286,3	284,0	172,0	324,8	287,9
69	255,8	7,9	286,4	282,0	172,4	324,9	288,4
70	261,4	7,9	286,6	280,4	172,1	325,1	288,9
71	275,9	7,8	288,0	279,0	172,1	326,6	289,4
72	287,7	7,7	290,8	277,3	172,5	331,3	290,6
73	298,6	7,7	294,6	275,9	172,3	339,1	292,2
74	306,1	7,5	299,4	275,2	172,4	349,2	294,3
75	312,3	7,5	304,2	274,2	172,3	360,2	297,1
76	317,7	7,4	309,8	273,8	171,6	371,8	300,3
77	322,0	7,3	315,9	273,5	171,4	383,3	303,7
78	327,2	7,2	322,9	273,6	171,6	394,8	307,2
79	333,4	7,2	329,8	274,0	171,5	406,2	310,8
80	339,8	7,1	337,2	274,3	171,3	418,1	314,7
81	345,1	7,0	344,8	275,2	171,2	430,4	318,9
82	349,6	6,9	353,1	276,4	170,9	443,2	323,8
83	355,5	6,8	361,3	277,9	170,9	456,9	328,4
84	363,2	6,6	369,9	279,7	170,4	471,0	334,2
85	370,8	6,6	379,1	281,7	170,6	486,3	340,8
86	378,3	6,5	388,6	284,0	170,9	502,9	348,3
87	382,5	6,3	399,1	286,7	171,5	519,9	356,5
88	387,6	6,3	409,7	289,9	171,6	537,8	364,8
89	391,5	6,2	419,7	293,3	172,0	555,4	373,0
90	395,5	6,0	431,6	296,9	172,7	572,8	380,9
91	399,4	5,9	441,9	300,7	173,5	590,0	388,8
92	402,0	5,8	452,8	304,5	174,2	606,2	396,6
93	406,1	5,7	463,0	308,9	174,6	621,6	404,2
94	409,4	5,6	474,8	313,4	175,5	637,4	412,1
95	413,3	5,5	486,1	318,1	176,4	652,3	419,8
96	417,1	5,4	497,4	323,5	177,5	667,7	427,0
97	421,4	5,2	508,8	329,0	178,2	682,8	434,2

Piece Size (in): Thick	x Wide	x	Weight lbs	Meter Moisture Content Dry Uncorrected %
1,5	3,5			21
1,5	3,5			21
1,5	3,5			21
1,5	3,5			21
1,5	3,5			21
1,5	3,5			21
1,5	3,5		8,84	21

98	425,8	5,1	521,1	334,9	178,9	697,6	440,8
99	428,9	5,0	532,7	341,0	180,1	712,3	447,8
100	431,1	4,9	543,9	347,1	181,6	726,2	454,5
101	433,6	4,8	555,7	353,7	182,9	738,8	461,2
102	435,4	4,6	566,7	360,3	183,7	749,9	467,5
103	436,3	4,5	576,4	367,0	185,2	760,7	473,8
104	437,3	4,4	585,9	373,8	187,0	769,7	480,0
105	437,1	4,3	593,7	380,7	188,5	776,9	486,0
106	435,3	4,2	600,4	387,0	190,4	782,7	492,0
107	433,4	4,0	606,5	393,5	192,1	785,8	497,5
108	430,5	4,0	609,6	399,9	193,8	786,1	502,4
109	428,4	3,9	612,5	406,5	195,1	784,7	507,3
110	427,3	3,8	613,9	413,2	196,0	782,1	511,6
111	427,7	3,7	615,5	419,8	197,2	779,7	516,5
112	427,7	3,6	616,3	426,4	198,9	776,9	521,1
113	425,3	3,5	617,5	432,6	200,5	774,8	525,2
114	424,9	3,4	619,0	438,9	202,6	773,4	529,8
115	423,7	3,4	619,5	445,5	204,9	772,2	533,8
116	420,7	3,3	619,7	451,4	206,5	770,6	537,0
117	418,4	3,2	620,0	457,7	208,8	768,4	540,2
118	414,9	3,1	620,2	463,5	210,9	764,1	542,8
119	412,9	3,0	620,8	469,3	213,9	757,9	544,2
120	412,0	3,0	621,3	474,2	216,3	750,1	546,1
121	410,4	2,9	621,1	478,8	218,6	742,8	547,3
122	409,9	2,9	621,2	483,5	221,2	736,0	548,9
123	408,5	2,8	620,7	487,9	223,7	730,0	550,5
124	406,8	2,7	620,5	493,5	225,9	724,6	552,7
125	404,9	2,7	619,7	499,5	229,6	720,1	554,3
126	403,1	2,6	619,3	505,5	231,9	716,0	555,1
127	400,4	2,5	616,9	513,3	235,3	712,0	556,5
128	396,9	2,5	616,0	520,3	238,7	708,2	557,0
129	392,6	2,4	614,1	527,8	241,6	702,7	557,4
130	387,2	2,4	611,1	534,7	244,7	695,7	557,2
131	382,1	2,4	608,7	542,3	247,5	687,6	557,2
132	377,2	2,3	605,8	549,2	250,7	678,7	557,1
133	372,0	2,3	602,4	555,7	254,3	669,4	556,1
134	368,6	2,3	599,8	562,8	257,2	659,4	555,1
135	365,9	2,2	596,1	568,8	259,4	649,7	554,5
136	363,0	2,2	592,9	574,8	262,7	640,5	553,4
137	359,7	2,2	589,6	580,5	265,8	631,1	552,7
138	355,4	2,2	585,6	586,2	269,2	622,2	551,5
139	352,1	2,2	582,7	591,2	271,1	613,7	550,4
140	349,9	2,2	579,9	596,1	274,0	605,8	549,1
141	348,7	2,1	576,1	600,4	276,8	598,4	547,3
142	346,4	2,1	572,0	603,4	280,4	591,8	545,6
143	343,0	2,1	569,4	606,7	282,8	585,2	544,0
144	339,9	2,0	567,0	609,2	284,6	579,1	542,6
145	350,8	1,9	553,8	611,3	292,9	572,6	538,3
146	352,9	7,3	537,7	609,8	302,4	562,7	528,8
147	380,0	7,3	526,1	604,5	304,5	548,2	520,1
148	351,3	7,1	517,6	596,4	301,0	534,5	509,8
149	355,9	7,0	513,5	585,7	297,4	524,2	499,9
150	366,0	6,9	510,3	574,7	293,4	519,0	491,1
151	378,5	6,8	508,3	563,2	289,4	519,2	484,6
152	382,2	6,6	508,5	552,1	285,1	523,1	480,9
153	383,7	6,6	509,8	541,3	282,2	528,3	479,3
154	387,1	6,4	511,1	530,3	279,1	534,3	477,6
155	396,0	6,2	513,1	520,7	275,3	541,8	475,8
156	407,5	6,1	515,5	511,5	272,2	550,2	475,5
157	414,4	6,0	517,2	502,8	268,6	560,3	476,5
158	419,0	5,8	521,9	495,0	265,6	570,8	479,2
159	423,7	5,6	526,0	487,6	262,9	581,3	482,7
160	427,8	5,5	530,4	481,1	260,0	592,4	486,4
161	433,0	5,4	534,3	474,7	256,7	604,2	490,2
162	436,9	5,2	539,9	469,5	254,8	616,8	495,2
163	441,9	5,1	546,3	465,4	252,2	629,6	500,1
164	446,9	4,9	553,1	461,5	250,0	641,9	505,3
165	449,8	4,7	559,2	458,6	247,8	653,9	510,5
166	453,3	4,5	566,6	456,5	246,0	665,6	515,8
167	456,0	4,4	574,0	454,8	244,7	677,0	521,0
168	457,0	4,2	581,9	454,2	244,2	688,4	526,4
169	454,3	4,1	589,2	453,7	243,1	700,0	531,6
170	452,1	4,0	597,7	454,3	242,0	712,1	536,4
171	454,1	3,8	605,9	455,6	241,0	726,0	540,7
172	455,6	3,7	613,9	457,5	239,5	742,2	544,3
173	458,4	3,6	620,9	459,1	238,4	759,0	547,4
174	461,8	3,5	627,8	461,0	237,4	775,6	549,8
175	465,9	3,3	634,5	463,0	236,8	791,3	553,2
176	470,6	3,2	640,0	464,9	236,7	806,9	556,3
177	475,0	3,1	646,3	467,3	235,9	822,5	560,3
178	478,5	2,9	652,9	469,7	235,7	838,5	563,9
179	479,4	2,8	658,7	472,2	235,5	854,3	567,7
180	478,1	2,7	665,0	474,7	235,3	869,3	571,7
181	474,3	2,6	671,7	477,4	234,6	882,3	575,7
182	470,3	2,5	677,1	480,9	233,4	889,7	578,7
183	468,0	2,4	681,3	484,5	233,0	892,3	582,7
184	466,2	2,3	684,6	488,4	231,9	892,9	586,6
185	464,3	2,2	686,6	491,9	231,3	891,8	591,2
186	460,6	2,1	688,6	497,1	231,1	889,4	595,5
187	459,0	2,0	690,2	501,9	231,2	886,1	599,4
188	458,0	2,0	691,1	507,2	231,3	882,5	602,3
189	455,5	1,9	692,7	512,7	231,5	879,3	604,9
190	450,6	1,8	694,3	518,2	231,8	875,9	607,7
191	447,0	1,7	694,9	523,6	231,8	871,3	609,9
192	443,5	1,7	695,7	528,7	232,2	866,1	612,0
193	439,8	1,6	695,3	533,7	232,5	860,2	613,8
194	436,0	1,5	695,0	538,4	233,2	852,5	615,2
195	432,0	1,5	692,9	543,0	233,7	843,4	616,2
196	427,6	1,4	689,5	547,5	235,0	832,6	616,9
197	421,5	1,3	687,3	552,5	235,7	820,2	616,9

Piece Size (in):		Weight	Meter Moisture Content
Thick x	Wide x	lbs	Dry Uncorrected %
1,5	3,5	1,50	21,00
1,5	3,5	1,47	19,00
1,5	3,5	1,45	20,00
1,5	3,5	1,49	20,00

198	418,5	1,3	682,5	557,5	235,1	806,8	616,4
199	413,8	1,2	678,3	561,9	235,7	793,4	616,6
200	409,9	1,2	674,2	566,7	237,0	780,0	616,2
201	407,0	1,1	667,8	571,1	238,5	766,3	616,8
202	402,4	1,1	662,2	575,4	239,4	753,3	616,0
203	396,5	1,1	656,4	579,7	240,7	740,4	616,0
204	389,9	1,1	650,6	583,1	241,9	726,5	614,8
205	383,9	1,0	644,6	586,6	243,0	712,3	613,3
206	379,7	1,0	637,9	589,3	243,2	698,1	611,7
207	375,4	1,0	632,0	591,1	243,9	684,3	610,0
208	372,5	1,0	626,2	591,9	245,1	671,3	607,9
209	368,9	0,9	618,5	591,8	246,5	659,4	605,8
210	364,7	0,9	613,0	591,1	248,0	648,0	603,4
211	360,3	0,9	608,5	590,4	249,5	637,1	601,4
212	356,5	0,8	603,1	588,8	250,6	627,2	598,8
213	353,6	0,8	598,3	587,2	251,3	617,7	596,1
214	352,1	0,8	593,2	585,7	252,6	608,7	593,2
215	348,6	0,8	587,9	583,5	253,3	600,4	590,0
216	346,0	0,7	583,9	582,0	254,9	592,6	586,8
217	344,6	0,7	579,4	579,3	255,2	584,9	583,5
218	341,8	0,7	575,3	577,2	256,7	578,1	580,5
219	339,4	0,7	570,5	574,9	257,4	571,3	577,7
220	336,6	0,6	566,7	572,8	258,3	564,9	575,0
221	335,2	0,6	562,8	570,3	259,4	559,0	572,1
222	332,9	0,6	558,5	568,3	260,7	553,3	569,2
223	331,3	0,6	555,2	565,7	260,9	547,8	566,6
224	329,3	0,5	551,3	563,2	262,2	542,8	564,5
225	327,8	0,5	546,6	561,4	263,3	537,9	562,3
226	326,2	0,5	543,4	559,1	264,3	533,5	560,2
227	324,7	0,5	541,2	557,6	264,9	529,4	558,0
228	323,3	0,5	539,0	556,3	265,7	525,6	555,9
229	323,5	0,4	535,7	554,8	265,9	522,0	554,3
230	321,9	0,5	533,5	553,6	266,4	518,8	552,0
231	321,4	0,4	531,3	552,2	267,6	516,1	550,7
232	320,1	0,4	529,3	551,3	267,6	513,2	549,8
233	318,6	0,4	527,3	550,7	268,2	510,8	548,6
234	318,3	0,3	524,0	549,6	268,3	508,2	547,2
235	317,8	0,3	519,6	548,6	268,9	506,1	545,8
236	316,6	0,3	518,6	548,0	268,7	503,7	543,7
237	315,7	0,3	516,2	547,3	269,1	501,6	541,8
238	314,5	0,2	513,4	546,5	269,3	499,4	540,0
239	312,5	0,2	511,5	545,2	269,2	497,3	537,3
240	311,4	0,2	508,9	544,6	269,3	495,0	535,0
241	310,2	0,2	506,3	543,6	269,8	492,7	532,2
242	308,6	0,2	502,8	543,1	269,9	490,1	529,5
243	307,7	0,2	500,9	542,3	269,6	487,5	526,3
244	306,3	0,1	496,9	541,1	269,3	484,8	523,9
245	305,7	0,1	494,3	540,1	269,1	482,2	520,8
246	304,4	0,1	491,5	539,6	269,4	479,5	517,8
247	303,5	0,1	487,6	538,4	268,1	476,7	515,3
248	302,8	0,0	484,0	537,8	268,0	474,2	513,2
249	135,2	3,1	71,9	72,0	72,1	76,1	73,3
250	217,2	3,0	72,1	72,3	72,4	80,0	75,3
251	289,7	2,9	72,7	73,2	72,9	84,2	79,4
252	291,3	2,8	74,8	75,1	73,6	92,4	85,0
253	253,0	2,7	80,0	77,8	74,4	102,5	90,3
254	247,0	2,6	85,4	81,3	75,5	114,4	95,0
255	256,9	2,5	90,7	85,0	76,7	128,8	99,8
256	279,6	2,4	96,7	89,0	78,1	147,0	105,2
257	298,5	2,3	103,5	93,4	79,6	171,0	111,3
258	300,3	2,2	110,6	98,2	81,0	199,7	117,8
259	308,7	2,1	117,2	103,2	82,5	229,4	123,6
260	318,6	2,1	125,4	108,4	84,0	259,4	130,8
261	327,2	2,0	135,2	114,1	85,6	289,8	139,3
262	336,4	1,9	146,2	120,3	87,1	319,8	148,9
263	341,5	1,8	157,6	127,1	89,0	348,1	159,5
264	346,1	1,7	169,9	134,7	90,7	372,5	170,4
265	348,1	1,6	181,9	143,0	92,6	392,4	181,6
266	351,9	1,6	194,6	152,0	94,7	408,2	192,7
267	355,4	1,5	208,6	161,8	97,2	421,3	203,8
268	358,2	1,4	221,8	172,7	99,9	432,7	215,1
269	358,8	1,3	234,3	184,8	102,7	443,5	226,2
270	359,6	1,2	248,0	198,1	105,9	453,0	237,5
271	359,6	1,2	261,5	212,1	109,0	461,2	247,9
272	360,6	1,1	275,7	226,8	112,4	468,8	258,7
273	360,4	1,0	287,4	242,0	115,9	474,6	268,9
274	359,0	0,9	300,6	257,5	119,7	480,2	279,4
275	386,9	3,8	310,0	273,0	123,9	484,9	289,0
276	374,6	9,2	307,4	288,6	130,3	489,8	293,7
277	318,9	9,2	305,8	302,3	136,7	487,5	298,5
278	298,0	9,1	304,1	312,1	143,0	478,4	301,1
279	327,4	9,0	301,8	318,7	149,1	464,2	301,7
280	323,7	8,9	296,6	323,6	154,5	447,6	301,5
281	332,2	8,7	293,9	327,6	158,8	430,0	300,6
282	298,2	8,7	291,7	331,5	158,1	410,9	298,0
283	291,3	8,6	289,2	334,6	158,4	395,6	295,2
284	286,4	8,6	287,5	336,3	159,2	384,0	292,6
285	284,9	8,5	285,8	336,8	160,1	375,3	290,6
286	280,4	8,4	283,9	336,1	161,2	369,0	289,6
287	278,5	8,4	281,5	334,8	162,0	363,4	288,2
288	273,7	8,3	280,6	332,6	163,0	359,0	286,7
289	270,6	8,3	279,0	330,2	163,6	354,7	285,1
290	275,7	8,2	278,7	327,3	164,2	350,7	284,1
291	279,9	8,1	278,7	324,5	164,8	348,1	282,7
292	283,9	8,1	279,7	321,1	165,4	347,6	281,6
293	279,9	8,0	281,1	317,8	166,4	348,1	281,0
294	276,2	8,0	282,0	314,3	167,2	348,7	280,4
295	272,5	7,9	282,7	311,1	167,6	348,1	279,9
296	274,0	7,9	283,7	307,9	167,9	346,7	279,4
297	275,0	7,8	284,1	304,7	168,2	345,4	279,0

Piece Size (in):		Weight	Meter Moisture Content
Thick x	Wide x	lbs	Dry Uncorrected %
1,5	3,5		21
1,5	3,5		21
1,5	3,5		21
1,5	3,5		21
1,5	3,5		21
1,5	3,5		21
1,5	3,5		21
1,5	3,5		21
1,5	3,5	8,48	21

298	277,1	7,8	286,1	301,4	169,1	344,6	278,3
299	278,1	7,7	287,4	298,5	169,3	344,5	278,2
300	278,8	7,6	288,4	295,4	169,2	344,9	278,1
301	280,7	7,6	289,9	292,6	169,6	345,9	278,6
302	285,9	7,5	291,3	289,8	170,2	346,6	279,4
303	289,2	7,5	293,5	287,3	170,3	347,9	280,5
304	292,3	7,4	296,0	284,9	171,3	350,6	281,5
305	297,7	7,3	300,1	282,6	171,5	354,5	282,7
306	304,7	7,2	304,7	280,5	171,9	360,4	284,0
307	316,0	7,1	309,6	278,6	172,0	368,0	285,7
308	324,8	7,0	314,4	277,0	172,2	377,5	288,1
309	329,3	7,0	319,9	275,8	172,1	388,8	291,0
310	331,9	6,9	325,6	274,7	172,3	400,0	294,4
311	339,0	6,8	330,5	274,2	172,5	410,8	298,3
312	346,1	6,7	337,4	273,8	172,4	422,7	303,1
313	352,0	6,6	346,1	273,6	172,7	435,7	308,2
314	356,6	6,5	355,4	273,6	173,2	450,0	313,1
315	360,3	6,4	364,1	273,8	173,1	463,9	318,2
316	363,4	6,3	373,8	274,8	172,8	477,2	323,2
317	365,6	6,3	383,7	275,6	173,0	490,2	328,3
318	367,7	6,2	391,2	276,7	173,1	502,1	332,8
319	369,2	6,1	401,6	278,1	173,1	512,6	337,0
320	371,8	6,0	408,1	279,9	173,1	521,7	341,1
321	374,4	5,9	417,7	281,9	173,2	529,9	345,0
322	378,5	5,8	425,4	283,7	173,1	537,8	349,4
323	383,8	5,7	434,1	286,3	173,6	546,6	354,1
324	388,0	5,6	441,6	288,7	174,5	556,0	359,3
325	392,6	5,5	449,5	291,6	175,1	566,6	365,4
326	396,6	5,4	456,8	294,4	175,7	577,4	371,6
327	400,5	5,3	465,0	297,5	175,9	588,7	378,2
328	404,0	5,2	472,9	300,9	177,0	600,4	384,7
329	406,7	5,1	479,9	304,5	178,2	611,8	391,2
330	410,2	5,0	489,5	308,3	179,1	622,6	397,4
331	412,7	4,9	497,1	312,2	180,2	633,4	403,5
332	414,9	4,8	504,8	316,6	181,2	643,9	409,2
333	415,2	4,7	514,4	321,1	182,1	653,6	414,9
334	417,1	4,6	520,0	325,3	183,4	662,5	420,7
335	418,3	4,5	528,1	329,7	184,4	670,7	426,3
336	418,9	4,4	534,3	334,1	185,2	678,2	431,5
337	420,2	4,3	541,5	338,8	186,6	685,2	436,5
338	421,2	4,3	547,3	343,4	186,8	691,5	441,3
339	421,9	4,1	551,7	348,3	188,4	696,8	446,3
340	422,7	4,1	555,8	353,1	188,9	702,4	451,0
341	422,6	3,9	561,5	358,2	190,6	707,2	455,6
342	423,9	3,9	564,2	363,2	191,8	712,3	460,2
343	425,3	3,7	569,0	368,3	192,6	717,4	464,8
344	424,8	3,7	571,3	373,4	193,8	722,7	468,8
345	425,4	3,6	575,8	378,6	194,9	728,7	473,2
346	425,1	3,5	578,8	383,9	196,2	734,8	477,5
347	425,2	3,4	581,4	389,2	197,3	739,9	482,2
348	423,5	3,3	584,9	394,6	198,1	742,8	486,7
349	421,6	3,2	586,2	400,2	198,9	743,4	491,5
350	420,1	3,1	584,9	405,7	200,5	742,4	496,2
351	418,8	3,0	586,7	411,4	201,4	740,5	500,5
352	417,8	3,0	587,6	417,1	202,1	738,1	504,6
353	415,9	2,9	587,0	422,8	203,2	735,2	507,9
354	413,6	2,8	586,9	428,0	205,0	732,0	511,4
355	412,3	2,8	584,9	432,9	206,5	728,4	514,5
356	409,3	2,8	584,9	437,7	207,3	723,9	516,7
357	406,8	2,7	581,9	442,3	208,3	718,2	518,4
358	404,9	2,6	580,0	446,7	209,4	712,1	519,8
359	402,6	2,6	580,5	451,3	209,6	705,6	520,8
360	400,7	2,5	577,4	456,2	211,4	699,0	522,3
361	398,8	2,5	574,7	460,6	213,1	692,6	523,4
362	395,7	2,4	572,2	465,6	214,4	686,7	524,6
363	393,4	2,3	569,0	471,0	216,2	680,9	525,8
364	391,0	2,3	567,7	477,9	217,5	675,0	526,5
365	387,1	2,2	564,5	484,9	219,0	669,1	526,7
366	386,1	2,2	561,1	493,1	220,3	663,8	526,5
367	382,8	2,2	557,9	502,0	221,9	658,7	526,3
368	378,4	2,1	555,7	512,1	223,7	653,5	525,9
369	374,5	2,1	550,8	521,9	225,8	647,1	525,2
370	370,6	2,0	546,3	532,0	228,1	639,8	523,8
371	367,5	2,0	544,2	542,1	229,7	631,9	522,4
372	364,2	2,0	540,6	552,3	232,0	623,9	520,9
373	361,0	1,9	537,3	562,4	233,9	615,9	519,1
374	358,3	2,0	533,2	572,3	236,0	608,0	517,4
375	354,9	1,9	530,1	581,6	238,2	600,1	516,0
376	351,8	1,9	528,2	591,8	240,2	592,0	514,1
377	348,9	1,9	525,1	601,3	241,8	583,9	512,4
378	346,1	1,8	520,9	609,9	244,2	576,2	511,0
379	343,6	1,9	518,2	618,1	246,8	568,5	509,6
380	340,9	1,8	512,4	625,7	248,8	561,5	508,4
381	337,3	1,8	512,0	632,6	250,7	554,6	507,0
382	335,7	1,8	506,6	638,6	252,8	548,2	505,7
383	332,9	1,8	504,2	643,8	255,0	542,2	504,6
384	331,7	1,7	502,6	648,4	257,0	536,7	503,5
385	330,5	0,3	499,5	652,5	259,1	531,2	502,0
386	334,4	7,0	480,9	654,6	268,3	525,7	496,8
387	376,2	6,9	475,1	649,0	275,8	515,2	491,7
388	411,1	6,8	462,9	637,3	282,1	501,5	487,1
389	491,6	6,6	456,9	622,9	286,4	486,8	483,1
390	553,5	6,4	456,6	607,5	289,0	474,8	480,0
391	440,5	6,3	455,2	593,6	281,3	467,9	476,1
392	410,5	6,1	454,9	580,7	275,3	468,1	472,6
393	404,6	6,0	457,0	568,3	271,1	475,3	471,2
394	406,3	5,8	459,8	556,9	267,7	489,6	471,5
395	406,7	5,7	463,0	546,1	265,3	508,0	472,9
396	410,0	5,5	469,1	536,4	262,7	528,4	474,9
397	414,5	5,4	477,9	527,6	260,9	549,6	477,4

Piece Size (in):		Weight	Meter Moisture Content
Thick x Wide x		lbs	Dry Uncorrected %
1,5	3,5	1,85	19,00
1,5	3,5	1,85	19,00
1,5	3,5	1,85	19,00

398	417,8	5,3	487,3	518,9	258,8	571,5	480,3	
399	420,7	5,1	497,0	511,3	257,1	591,7	483,6	
400	422,4	5,0	506,8	504,9	255,4	610,8	487,2	
401	424,8	4,9	517,4	498,8	253,3	628,5	490,8	
402	428,5	4,7	523,3	493,5	252,2	645,0	495,6	
403	429,6	4,6	531,0	488,5	250,6	660,5	500,2	
404	431,8	4,5	540,5	484,4	249,0	674,7	504,6	
405	432,9	4,4	548,0	480,7	247,1	688,0	509,2	
406	434,1	4,3	557,4	477,9	245,8	699,8	513,2	
407	436,9	4,1	565,6	475,2	244,2	710,8	517,0	
408	438,7	4,0	574,5	473,5	242,9	720,7	520,6	
409	438,4	3,9	581,5	471,9	241,6	729,9	524,1	
410	440,9	3,8	586,7	470,5	241,2	738,6	528,0	
411	442,2	3,6	593,5	470,0	240,4	746,2	531,4	
412	442,3	3,5	601,1	469,9	239,5	754,7	534,7	
413	442,0	3,4	606,2	470,1	238,8	762,5	537,9	
414	442,6	3,3	610,6	470,5	237,8	769,5	541,5	
415	443,5	3,2	619,6	471,6	236,7	776,2	544,5	
416	444,6	3,1	622,1	472,9	235,8	782,0	548,0	
417	445,8	3,0	629,0	474,5	235,2	788,1	550,9	
418	448,7	2,8	636,5	476,2	234,4	794,8	554,2	
419	450,3	2,7	642,9	478,3	234,1	802,7	557,0	
420	452,4	2,6	647,0	480,3	233,6	810,9	561,1	
421	455,2	2,5	653,9	482,5	234,0	819,6	564,9	
422	456,3	2,4	657,6	484,7	233,6	827,8	569,3	
423	454,6	2,2	663,9	486,6	233,6	834,7	573,1	
424	452,1	2,2	669,2	489,2	233,7	840,0	576,2	
425	451,3	2,1	671,3	491,5	233,5	842,2	578,5	
426	449,8	2,0	672,6	494,3	233,6	843,6	580,8	
427	448,4	1,9	674,0	496,5	233,9	844,3	583,1	
428	447,6	1,8	676,3	499,5	233,9	844,0	585,5	
429	445,1	1,7	678,3	502,3	233,7	843,3	588,1	
430	443,4	1,6	681,6	504,8	234,1	841,7	590,7	
431	442,3	1,5	683,6	507,3	234,0	838,8	592,8	
432	441,0	1,5	685,1	510,3	234,4	836,2	595,0	
433	438,0	1,4	685,9	513,0	234,8	833,7	597,3	
434	434,4	1,4	684,0	515,6	235,6	828,5	599,3	
435	428,8	1,3	682,1	518,3	236,2	820,5	600,6	
436	422,8	1,2	677,6	520,8	236,5	809,0	601,2	
437	416,7	1,2	673,3	523,4	237,0	794,2	600,5	
438	409,3	1,2	666,2	525,7	236,2	777,6	599,2	
439	402,8	1,2	660,8	527,8	237,6	760,3	597,7	
440	397,1	1,1	653,8	529,4	238,0	742,7	595,3	
441	391,8	1,1	647,8	530,6	238,6	725,7	592,6	
442	386,0	1,1	640,5	531,7	239,7	709,0	589,1	
443	380,7	1,0	633,3	532,3	241,0	692,9	584,9	
444	375,6	1,1	625,5	532,2	241,8	677,3	581,1	
445	370,5	1,0	618,6	532,0	242,5	662,4	577,1	
446	366,0	1,0	611,1	531,3	243,3	648,0	573,3	
447	361,5	1,0	603,4	530,7	244,0	634,5	569,3	
448	357,2	0,9	595,6	530,1	244,5	621,6	565,2	
449	352,5	0,9	588,5	529,0	245,2	609,4	560,5	
450	348,7	0,9	581,2	527,9	245,6	598,0	556,3	
451	345,1	0,8	574,3	526,3	245,8	587,0	552,2	
452	341,7	0,8	568,1	525,1	246,2	576,7	548,1	
453	338,4	0,8	561,4	523,5	246,8	566,9	544,1	
454	335,2	0,8	555,0	522,1	247,1	557,9	540,2	
455	331,9	0,8	548,3	520,8	247,9	549,4	536,0	
456	328,6	0,7	542,0	519,2	248,2	541,2	532,9	
457	325,1	0,7	535,0	517,7	248,9	533,9	529,9	
458	322,8	0,7	529,4	515,9	249,4	526,9	526,9	
459	320,6	0,6	522,9	515,0	249,5	520,5	523,8	
460	318,1	0,6	518,5	513,9	249,4	514,1	521,0	
461	315,9	0,6	513,0	513,2	248,3	508,1	517,8	
462	313,7	0,6	507,8	512,4	248,3	502,4	515,0	
463	311,9	0,6	503,1	512,0	248,4	497,0	512,6	
464	309,9	0,6	499,9	511,4	248,0	492,2	509,5	
465	308,0	0,5	495,6	510,9	248,3	487,4	506,7	
466	306,5	0,5	490,7	510,5	248,4	482,7	503,7	
467	304,4	0,5	487,2	510,7	247,1	478,5	500,2	
468	302,8	0,5	483,3	510,3	246,1	474,4	497,5	
469	301,6	0,5	478,5	510,1	247,1	470,4	494,9	
470	300,7	0,4	475,2	509,9	247,5	466,7	492,0	
471	299,6	0,4	471,4	509,9	247,2	463,4	489,8	
472	298,9	0,4	467,7	510,4	247,0	460,2	487,4	
473	298,2	0,4	467,5	511,5	244,9	457,3	484,5	
474	296,8	0,3	462,5	511,6	246,2	454,3	482,4	
475	295,6	0,4	459,7	512,7	246,6	451,8	480,4	
476	295,1	0,3	458,2	513,8	246,5	449,5	478,1	
477	295,0	0,3	457,1	515,2	246,5	447,2	475,6	
478	293,6	0,3	454,3	516,1	246,3	445,0	473,1	
479	292,9	0,3	452,7	517,3	246,5	443,1	470,8	
480	292,0	0,2	448,5	518,6	246,4	440,9	468,5	
481	291,5	0,2	448,9	519,8	246,1	439,1	466,5	
482	290,4	0,2	447,2	521,3	245,1	437,2	464,0	
483	290,0	0,2	445,1	522,9	243,8	435,6	461,7	
484	289,6	0,1	443,2	524,7	243,3	434,1	459,4	
485	288,8	0,1	441,1	526,1	242,9	432,6	457,8	
486	287,8	0,1	438,9	527,2	243,2	431,2	456,2	
487	287,2	0,1	437,5	528,9	243,4	430,0	454,3	
488	287,0	0,1	436,2	530,0	243,1	428,8	452,6	
489	286,5	0,1	434,0	531,1	242,7	427,6	450,8	
490	286,3	0,1	433,0	532,2	242,1	426,4	449,3	
491	285,6	0,1	430,0	533,0	241,6	425,4	447,9	
492	284,8	0,0	428,8	533,7	241,2	424,2	446,4	
493	72,2	3,3	70,2	70,1	70,1	70,8	70,2	knidling
494	95,6	3,2	70,2	70,1	70,1	71,9	70,3	
495	109,9	3,2	70,4	70,0	70,1	72,3	70,4	
496	155,2	3,1	71,0	70,3	70,1	73,7	70,8	
497	251,2	2,9	72,2	71,2	70,2	77,6	72,2	

498	285,0	2,8	76,6	73,2	70,3	85,1	78,3
499	237,4	2,7	83,0	76,8	70,6	93,8	85,6
500	231,7	2,6	89,5	81,7	71,0	104,1	91,8
501	238,5	2,5	95,5	88,9	71,6	116,3	96,6
502	245,6	2,5	101,1	95,1	72,3	130,8	101,3
503	252,4	2,4	105,5	100,7	73,1	147,4	105,4
504	261,2	2,4	111,3	105,5	74,2	165,5	109,4
505	269,2	2,3	118,4	109,8	75,3	184,7	113,8
506	279,8	2,3	125,9	114,1	76,6	204,7	118,1
507	288,2	2,2	133,7	118,5	78,0	225,7	123,4
508	297,6	2,1	141,9	123,0	79,3	247,3	129,5
509	307,4	2,1	150,8	128,0	80,7	269,4	136,9
510	316,6	2,0	159,8	133,6	82,2	291,8	145,1
511	326,4	1,9	169,7	139,9	83,8	313,5	153,2
512	333,0	1,8	181,2	146,8	85,5	334,3	162,5
513	340,0	1,7	194,0	154,2	87,2	353,9	172,0
514	346,0	1,6	207,5	162,4	89,2	372,5	182,1
515	352,1	1,5	221,6	171,3	91,2	390,0	193,2
516	355,9	1,4	236,0	181,2	93,5	406,2	204,6
517	361,2	1,3	251,2	192,0	96,0	421,3	216,5
518	361,9	1,3	266,4	203,6	98,8	435,7	228,6
519	361,3	1,2	280,2	216,0	101,8	448,0	240,5
520	361,3	1,1	293,0	229,3	105,3	457,9	252,1
521	362,1	1,1	304,4	243,5	109,0	466,0	264,0
522	363,3	1,0	315,6	258,6	113,0	473,0	276,2
523	430,8	9,7	317,2	274,3	120,1	481,2	282,8
524	364,4	9,6	312,8	290,0	126,9	484,4	290,0
525	356,1	9,5	311,2	302,9	133,2	479,1	294,2
526	389,2	9,4	308,6	312,9	138,9	468,0	295,9
527	451,8	9,2	305,0	321,3	144,3	453,7	296,5
528	522,6	9,0	303,1	329,4	149,1	439,3	296,3
529	538,9	8,8	300,4	337,5	153,7	426,4	295,4
530	580,4	8,6	299,0	346,5	157,6	416,0	294,4
531	600,7	8,3	297,9	356,5	161,7	407,6	294,1
532	485,8	8,1	301,4	367,8	160,9	400,4	294,5
533	425,5	8,0	304,4	378,5	160,1	398,6	294,4
534	391,8	7,9	308,0	386,7	159,9	401,5	294,1
535	366,8	7,8	311,7	391,7	160,5	405,2	293,7
536	348,6	7,7	315,3	393,9	161,2	408,1	292,9
537	336,1	7,7	319,1	393,8	162,8	408,9	292,3
538	332,6	7,6	323,2	392,5	164,0	408,3	291,3
539	329,8	7,5	327,9	390,2	165,3	408,0	290,0
540	325,5	7,4	332,8	387,2	166,9	408,2	288,7
541	324,2	7,4	337,1	383,8	168,4	409,3	287,4
542	323,2	7,3	340,4	380,5	169,8	410,7	286,2
543	320,6	7,2	343,4	376,8	171,2	412,3	285,0
544	321,6	7,1	346,1	373,4	172,3	414,2	283,8
545	330,0	7,0	349,2	369,9	173,3	416,7	283,6
546	339,7	6,9	353,3	367,2	174,4	420,5	285,3
547	343,6	6,8	357,8	364,2	175,4	425,4	289,0
548	345,1	6,7	362,3	361,3	176,7	431,0	292,6
549	345,0	6,7	367,9	358,9	177,0	436,9	295,9
550	348,8	6,6	373,7	356,1	178,0	443,4	299,3
551	358,8	6,5	380,0	353,8	178,4	451,0	303,2
552	366,3	6,4	388,3	351,7	179,7	459,7	308,9
553	371,6	6,3	397,6	349,8	180,6	470,2	315,4
554	377,0	6,2	407,0	348,2	181,3	482,0	322,8
555	382,2	6,1	416,3	347,3	181,1	494,9	329,9
556	384,9	6,0	425,6	346,1	182,2	508,5	337,2
557	387,9	5,9	435,2	345,7	182,8	522,6	343,8
558	390,2	5,8	443,8	345,3	183,3	535,5	349,3
559	391,8	5,7	452,3	345,2	183,8	547,5	354,7
560	394,5	5,6	460,5	345,4	184,5	557,8	359,8
561	397,3	5,5	468,0	345,4	185,1	567,9	364,9
562	400,3	5,4	476,0	346,0	185,5	577,3	370,3
563	403,8	5,3	483,4	346,6	186,1	586,5	376,6
564	408,0	5,2	491,2	347,7	186,7	595,9	383,8
565	412,2	5,1	498,4	349,5	187,4	606,1	391,4
566	416,4	5,0	505,8	351,6	188,1	617,2	399,3
567	420,1	4,9	513,3	353,7	188,8	628,5	408,0
568	423,2	4,8	520,4	356,3	189,3	640,2	416,6
569	427,3	4,7	527,8	358,9	189,9	653,1	425,8
570	430,1	4,6	534,9	362,2	190,5	666,4	435,6
571	432,6	4,5	541,7	365,6	191,1	680,4	445,9
572	433,9	4,4	547,9	369,4	191,7	693,4	456,4
573	433,5	4,3	552,1	373,2	192,2	703,9	466,3
574	432,7	4,2	555,5	377,3	192,8	711,7	475,4
575	432,7	4,1	557,9	381,5	193,3	717,2	483,7
576	431,4	4,0	559,7	385,7	194,1	720,6	490,9
577	431,2	4,0	561,2	390,1	194,2	722,8	497,1
578	430,9	3,9	562,1	394,6	194,9	724,5	502,6
579	430,6	3,8	563,4	399,3	195,6	726,4	507,2
580	431,1	3,7	564,4	404,2	196,5	729,3	510,6
581	431,2	3,6	566,0	409,5	197,2	733,2	514,0
582	431,5	3,6	567,9	415,7	197,7	736,9	517,3
583	431,7	3,5	570,5	422,6	198,5	740,3	520,6
584	431,9	3,4	573,8	430,1	199,5	743,5	523,7
585	432,6	3,3	577,7	437,9	200,4	746,8	527,1
586	434,0	3,2	582,7	446,1	201,9	750,6	531,4
587	434,0	3,2	588,6	454,1	203,2	754,7	535,7
588	434,6	3,1	593,5	461,8	204,4	757,1	540,0
589	433,9	3,0	597,6	469,5	206,4	757,7	544,1
590	431,1	2,9	600,1	476,8	208,0	757,8	548,2
591	428,3	2,9	602,6	483,4	209,7	756,0	551,5
592	426,1	2,8	603,6	489,6	211,8	753,0	554,3
593	422,5	2,8	604,4	495,3	214,2	748,5	556,5
594	418,3	2,7	604,8	500,7	216,4	742,2	557,9
595	416,0	2,7	604,7	505,5	218,3	734,8	558,7
596	412,2	2,6	603,7	509,6	221,2	726,3	559,0
597	408,9	2,6	603,5	514,2	223,6	717,9	558,7

Piece Size (in):		Weight	Meter Moisture Content
Thick x	Wide x	lbs	Dry Uncorrected %
1,5	3,5		21
1,5	3,5		21
1,5	3,5		21
1,5	3,5		21
1,5	3,5		21
1,5	3,5		21
1,5	3,5		21
1,5	3,5		21
1,5	3,5	8,8	21

598	404,7	2,5	603,0	518,2	226,6	709,6	558,6
599	401,3	2,5	602,7	522,0	229,2	701,6	557,6
600	397,0	2,4	601,7	524,6	232,0	692,8	556,6
601	392,9	2,4	601,0	527,4	234,5	683,9	555,2
602	387,6	2,3	599,3	529,6	237,6	674,6	552,9
603	381,9	2,3	597,3	532,2	240,1	664,1	550,6
604	376,6	2,3	595,2	533,9	243,1	653,4	547,6
605	372,5	2,2	593,0	536,1	246,0	642,7	544,7
606	368,0	2,2	591,1	537,9	249,6	632,0	542,0
607	364,4	2,2	588,8	539,8	252,8	621,7	539,5
608	361,2	2,1	586,7	542,6	255,4	612,2	536,7
609	358,2	2,1	584,6	544,9	258,5	603,2	534,5
610	354,4	2,1	582,2	547,4	262,0	594,9	532,6
611	352,6	2,0	580,3	549,9	264,9	587,2	530,8
612	349,6	2,0	578,4	552,3	268,0	579,8	529,2
613	347,6	1,9	575,8	555,4	270,6	573,2	528,0
614	345,3	1,9	573,7	557,6	273,4	567,0	526,8
615	343,7	1,9	571,3	560,0	276,0	561,1	525,9
616	340,8	1,8	569,2	562,4	278,5	555,5	524,9
617	338,8	1,8	566,4	564,4	281,5	550,1	524,0
618	336,8	1,8	564,5	566,5	283,7	544,9	523,5
619	335,7	1,7	562,4	568,0	285,8	540,3	522,4
620	334,3	1,7	560,4	570,0	287,9	536,0	521,6
621	345,4	7,0	556,1	572,5	293,7	532,2	520,1
622	324,0	6,9	538,3	572,8	305,4	527,8	514,4
623	376,1	6,8	522,8	569,9	315,5	519,2	510,7
624	431,7	6,6	508,1	563,8	322,4	507,5	506,7
625	548,1	6,4	494,1	557,7	326,4	494,6	501,0
626	641,0	6,2	481,7	553,5	328,3	481,8	496,9
627	479,2	6,0	477,5	551,4	317,2	473,1	492,6
628	436,3	5,8	474,9	549,4	307,4	472,4	488,8
629	424,3	5,7	475,3	545,2	299,8	479,7	488,3
630	418,9	5,6	476,5	540,5	294,0	492,6	489,1
631	421,2	5,4	479,1	535,1	288,3	509,3	490,7
632	424,6	5,3	484,0	528,8	284,1	529,2	494,3
633	424,9	5,2	491,4	523,6	280,3	550,0	499,0
634	425,8	5,0	498,7	517,8	276,8	569,6	504,1
635	430,9	4,9	506,2	512,7	273,4	588,4	508,9
636	434,1	4,8	514,4	507,6	270,4	607,0	514,0
637	436,9	4,6	523,3	502,9	268,0	625,4	518,8
638	440,1	4,5	532,2	498,8	265,1	643,2	523,8
639	442,7	4,4	541,0	495,0	263,0	660,5	528,8
640	445,3	4,2	550,4	492,2	260,7	677,2	533,5
641	447,9	4,1	560,4	489,8	258,5	692,7	538,8
642	449,4	4,0	569,6	487,8	256,2	707,2	544,0
643	451,4	3,9	579,1	486,1	254,9	720,3	548,8
644	453,0	3,7	588,6	484,6	253,5	732,5	553,7
645	454,1	3,6	598,2	484,7	251,5	743,4	559,1
646	453,3	3,5	607,0	484,2	250,5	752,4	564,1
647	453,2	3,4	615,3	484,8	249,4	760,8	569,3
648	455,8	3,3	623,6	485,5	249,4	768,4	573,3
649	456,1	3,1	631,3	486,3	248,2	775,9	578,2
650	456,3	3,0	638,5	487,5	248,0	782,9	583,4
651	459,1	2,9	646,0	489,1	247,7	790,3	587,6
652	462,1	2,8	652,6	491,1	247,8	798,1	592,0
653	464,4	2,7	658,8	494,1	247,4	806,7	596,9
654	469,8	2,6	667,0	496,7	247,3	816,6	601,0
655	470,7	2,4	673,9	499,7	247,4	826,9	605,3
656	468,7	2,3	680,9	502,5	247,4	836,6	608,9
657	467,6	2,2	687,1	506,1	247,5	844,6	612,3
658	467,4	2,1	691,5	509,4	247,4	851,0	615,7
659	466,8	2,1	694,4	513,2	248,0	856,1	617,7
660	468,3	2,0	697,7	517,3	247,2	861,0	620,6
661	469,1	1,9	699,8	521,3	247,9	865,9	622,7
662	470,2	1,8	701,7	525,6	247,5	871,0	626,1
663	471,5	1,7	704,2	530,2	248,0	876,7	629,0
664	471,4	1,6	706,1	534,4	249,1	882,9	631,4
665	469,6	1,5	707,0	538,2	249,8	887,3	634,2
666	463,7	1,4	708,2	543,1	250,1	889,4	636,9
667	456,1	1,4	707,9	546,7	250,4	886,4	638,7
668	447,3	1,3	705,6	550,5	251,0	876,1	638,9
669	438,4	1,3	702,5	554,1	251,2	860,0	639,2
670	430,4	1,2	697,8	557,4	251,7	840,0	637,4
671	422,6	1,2	692,8	559,3	252,2	818,4	634,7
672	415,0	1,2	687,1	562,2	252,7	796,5	631,0
673	408,2	1,1	681,1	565,2	254,0	775,2	626,9
674	402,4	1,1	674,0	568,8	255,0	754,9	622,4
675	396,9	1,1	667,7	573,0	255,0	736,0	617,8
676	392,5	1,0	661,2	578,0	255,7	718,5	613,9
677	387,8	1,0	653,3	581,9	255,7	702,6	608,7
678	383,0	0,9	647,8	587,1	256,8	687,4	603,5
679	379,7	0,9	640,8	591,4	258,0	673,9	599,2
680	375,6	0,9	635,0	595,8	259,3	661,6	594,6
681	372,1	0,8	629,8	599,4	260,9	650,0	590,6
682	369,5	0,8	624,2	602,5	262,0	639,7	586,9
683	366,6	0,8	618,9	605,8	263,3	630,2	582,9
684	364,1	0,7	613,7	608,4	264,2	621,5	579,1
685	361,3	0,7	608,4	610,7	265,0	613,4	575,4
686	358,8	0,7	603,0	612,0	266,2	605,9	571,7
687	356,1	0,6	597,9	613,4	266,9	599,1	568,6
688	353,5	0,6	592,5	613,5	268,4	592,6	565,5
689	351,4	0,6	588,1	612,2	269,0	586,1	562,8
690	348,0	0,5	582,9	611,1	269,7	579,9	560,3
691	345,2	0,5	577,6	609,3	270,1	573,8	557,6
692	342,3	0,5	572,4	606,9	271,0	567,5	554,9
693	340,4	0,5	567,0	604,4	271,5	561,2	552,3
694	338,0	0,4	562,1	601,5	272,1	555,1	549,7
695	335,4	0,4	557,0	598,5	272,3	549,1	547,2
696	333,4	0,4	552,9	596,1	272,2	543,1	544,8
697	331,4	0,4	548,3	594,0	273,1	537,6	542,1

Piece Size (in):		Weight	Meter Moisture Content
Thick x	Wide x	lbs	Dry Uncorrected %
1,5	3,5	1,77	20,00
1,5	3,5	1,81	20,00
1,5	3,5	1,84	20,00

698	329,7	0,3	544,0	591,6	273,0	532,3	539,5	
699	328,4	0,3	539,5	589,9	272,9	527,2	537,1	
700	326,6	0,3	535,8	588,6	273,0	522,7	534,3	
701	325,2	0,3	531,9	586,5	272,5	518,4	531,7	
702	323,7	0,2	528,0	584,7	272,4	514,1	528,9	
703	322,4	0,2	524,5	582,8	271,6	510,3	526,2	
704	321,2	0,2	520,7	581,3	271,6	506,6	523,5	
705	319,9	0,1	517,7	579,9	271,5	502,8	520,9	
706	318,6	0,1	514,5	578,0	270,9	499,7	518,3	
707	317,3	0,1	511,2	576,9	270,0	496,6	515,3	
708	315,9	0,1	508,4	575,6	269,6	493,5	512,3	
709	314,7	0,1	505,2	575,1	268,9	490,4	509,6	
710	313,8	0,0	502,0	574,4	268,3	487,4	506,7	
711	72,7	3,5	70,3	69,7	69,9	71,1	70,3	kindling
712	103,8	3,5	70,3	69,8	69,9	71,8	70,5	
713	153,8	3,4	70,4	69,9	70,0	73,1	71,3	
714	248,4	3,2	70,7	70,4	70,2	78,2	74,2	
715	341,7	3,0	71,3	71,3	70,7	90,0	81,1	
716	310,9	2,8	75,4	73,1	71,7	97,4	89,3	
717	300,9	2,7	82,3	76,1	73,1	113,1	96,5	
718	302,6	2,6	89,7	80,5	74,9	134,1	103,2	
719	307,0	2,5	97,1	86,0	76,9	161,6	109,6	
720	319,9	2,4	104,2	92,1	79,1	193,0	116,3	
721	337,0	2,3	112,8	98,7	81,2	228,3	125,3	
722	349,0	2,2	122,2	105,7	83,1	266,9	135,1	
723	361,2	2,1	134,6	112,7	85,2	306,3	146,6	
724	369,8	2,0	149,5	119,6	87,2	344,7	159,9	
725	376,9	1,8	166,9	126,9	89,3	381,1	174,1	
726	380,7	1,8	186,1	135,2	91,4	414,3	189,2	
727	384,3	1,7	207,2	144,0	93,8	444,1	204,1	
728	386,6	1,6	227,7	153,6	96,4	468,8	218,4	
729	387,3	1,5	247,3	163,8	99,3	489,6	232,9	
730	390,5	1,4	266,3	174,7	102,4	506,6	247,4	
731	395,1	1,3	285,0	186,5	105,6	521,6	261,1	
732	398,7	1,2	302,4	199,1	109,2	535,8	275,6	
733	400,3	1,1	320,6	212,3	112,8	549,4	289,8	
734	492,3	11,8	332,4	226,3	118,0	562,5	300,8	
735	427,8	11,1	332,0	241,5	124,7	568,4	305,4	
736	376,8	10,4	326,9	256,6	131,5	564,7	308,6	
737	353,8	10,3	324,1	269,7	138,1	550,8	309,9	
738	343,5	10,2	319,7	280,4	144,1	530,7	309,4	
739	324,0	10,1	315,1	288,5	149,6	507,5	307,5	
740	303,4	10,1	309,8	294,6	154,8	483,8	305,4	
741	300,2	10,0	303,8	299,1	159,2	460,8	303,3	
742	366,5	9,8	298,5	302,4	163,2	438,9	300,8	
743	425,1	9,7	293,1	305,2	166,4	419,2	298,9	
744	448,2	9,5	289,3	308,3	169,8	402,8	297,9	
745	485,6	9,3	286,2	312,4	172,9	389,3	297,4	
746	394,5	9,2	285,8	317,0	170,4	377,2	296,7	
747	342,1	9,1	285,2	322,0	168,0	369,5	294,9	
748	320,1	9,0	285,3	326,1	166,2	364,0	293,3	
749	307,0	8,9	284,9	329,1	165,6	359,5	291,7	
750	295,6	8,8	285,4	330,8	166,0	355,4	290,3	
751	292,1	8,7	286,1	331,7	165,9	351,7	289,2	
752	295,5	8,6	288,3	331,8	166,4	348,9	288,1	
753	297,3	8,5	290,7	331,2	166,9	347,9	287,1	
754	298,2	8,4	294,0	330,5	167,8	349,0	286,2	
755	298,8	8,3	297,2	329,2	168,4	351,6	285,5	
756	306,2	8,2	301,6	327,7	169,3	355,5	285,6	
757	318,3	8,1	306,6	326,5	170,1	362,4	286,7	
758	321,7	8,0	312,1	325,0	171,0	371,8	288,7	
759	321,9	7,9	316,6	323,5	171,9	381,5	290,9	
760	311,9	7,9	319,7	322,2	172,3	388,2	292,7	
761	309,4	7,8	322,6	320,9	172,2	391,3	295,3	
762	309,9	7,7	325,2	319,6	172,5	392,0	298,1	
763	312,1	7,6	327,9	318,1	172,5	390,9	302,0	
764	318,1	7,5	330,5	316,8	172,5	389,4	306,3	
765	326,1	7,4	334,1	315,4	172,7	388,7	311,6	
766	326,9	7,4	337,5	314,1	173,3	389,4	317,1	
767	326,2	7,3	341,4	313,6	173,9	391,2	322,6	
768	329,3	7,2	343,3	312,5	175,4	393,5	328,5	
769	334,8	7,1	346,3	311,5	176,5	397,5	334,9	
770	341,6	7,0	349,4	310,8	177,3	403,5	341,6	
771	350,2	6,9	354,2	310,5	177,9	412,2	347,7	
772	358,4	6,8	358,9	310,5	178,7	423,9	353,0	
773	366,8	6,7	365,2	310,8	179,1	437,7	358,3	
774	374,2	6,6	373,3	311,0	179,7	453,3	364,8	
775	382,5	6,5	383,4	311,4	180,0	471,4	371,6	
776	388,4	6,4	394,0	312,3	180,3	490,8	378,8	
777	394,0	6,3	404,3	313,7	181,3	511,4	386,0	
778	398,6	6,2	414,8	315,2	181,8	532,1	394,6	
779	403,8	6,0	425,9	317,2	181,6	552,1	403,7	
780	409,3	5,9	436,8	319,2	181,8	570,8	413,5	
781	414,2	5,8	446,7	322,0	181,6	589,1	422,2	
782	419,1	5,7	457,4	324,2	181,8	606,1	432,8	
783	423,2	5,6	467,0	327,1	182,1	622,6	442,7	
784	425,4	5,5	475,6	330,3	182,5	639,0	452,5	
785	429,5	5,4	484,3	333,9	182,7	654,4	462,3	
786	435,1	5,2	495,9	337,6	183,2	669,7	471,9	
787	440,1	5,1	508,5	342,0	183,2	685,5	480,3	
788	444,4	5,0	520,6	346,0	183,2	702,3	488,7	
789	448,5	4,9	533,6	351,0	183,0	719,7	495,1	
790	452,6	4,8	545,3	356,0	183,6	737,1	502,5	
791	456,6	4,6	557,4	361,2	184,1	754,5	509,4	
792	459,2	4,5	568,5	366,8	184,6	771,6	515,5	
793	461,5	4,4	579,5	373,0	184,8	787,0	521,2	
794	462,2	4,3	587,5	379,1	185,1	800,1	527,3	
795	460,7	4,2	596,2	385,4	186,0	811,2	533,3	
796	461,3	4,1	601,3	391,5	186,8	819,9	539,5	
797	461,4	4,0	606,3	397,7	187,5	826,9	545,6	

Piece Size (in):		Weight	Meter Moisture Content
Thick x	Wide x	lbs	Dry Uncorrected %
1,5	3,5		21
1,5	3,5		21
1,5	3,5		21
1,5	3,5		21
1,5	3,5		21
1,5	3,5		21
1,5	3,5		21
1,5	3,5		21
1,5	3,5	9,46	21

798	462,0	3,9	607,6	404,5	188,2	832,1	551,1
799	460,9	3,8	608,9	410,7	189,3	835,3	556,7
800	457,6	3,7	608,6	416,6	190,4	837,0	561,0
801	454,2	3,6	608,6	422,6	191,5	836,5	565,1
802	452,3	3,5	609,1	428,1	192,4	834,5	568,0
803	449,7	3,4	609,2	433,3	193,6	831,8	572,2
804	446,9	3,4	609,2	438,7	194,9	828,1	575,8
805	443,9	3,3	608,8	444,3	196,2	823,7	579,5
806	440,9	3,2	608,8	449,6	197,5	817,9	582,5
807	437,6	3,1	608,0	454,8	198,8	810,1	583,3
808	435,8	3,1	607,7	460,9	199,0	801,5	581,5
809	431,3	3,0	606,1	466,7	200,7	791,3	579,9
810	427,5	3,0	605,2	473,1	202,6	781,1	578,7
811	422,7	2,9	603,0	479,7	204,8	771,7	577,3
812	418,4	2,9	601,3	486,5	206,8	761,5	576,3
813	414,4	2,8	600,3	494,7	209,0	751,0	575,9
814	409,3	2,8	598,4	504,7	211,6	740,1	573,7
815	405,4	2,7	596,8	515,9	215,0	729,1	572,8
816	400,9	2,6	595,3	527,8	218,4	718,2	572,6
817	396,9	2,6	594,9	539,4	221,7	707,3	572,4
818	391,4	2,6	594,8	550,5	225,4	696,5	573,9
819	404,0	2,5	590,5	560,4	230,2	685,5	574,2
820	389,9	2,5	588,5	568,8	233,6	672,9	572,5
821	384,5	2,4	586,9	575,5	237,3	661,3	570,2
822	381,0	2,4	586,3	581,1	239,9	651,7	568,6
823	378,8	2,4	585,3	586,3	242,8	643,0	565,8
824	374,2	2,3	584,9	590,8	246,7	635,1	563,2
825	370,5	2,3	584,0	595,2	250,4	627,5	561,2
826	367,5	2,2	583,1	599,2	253,5	620,2	559,6
827	366,0	2,2	582,6	603,9	254,7	613,5	556,6
828	362,1	2,2	580,7	606,7	258,1	605,9	553,7
829	358,0	2,2	579,3	609,6	261,5	598,5	551,5
830	353,9	2,1	577,4	612,4	264,7	591,4	549,8
831	350,4	2,1	576,0	614,9	268,0	584,4	547,8
832	348,1	2,1	573,8	616,1	270,4	577,9	545,8
833	346,2	2,0	571,4	618,3	272,9	571,7	543,2
834	344,0	2,0	569,8	620,0	275,2	565,9	541,0
835	342,1	2,0	568,3	621,2	276,8	560,7	538,7
836	340,7	1,9	565,8	621,5	278,3	555,8	536,7
837	339,7	1,9	563,3	622,9	279,4	551,0	534,2
838	336,7	1,9	561,3	623,4	281,5	546,9	532,0
839	334,5	1,9	559,6	624,0	284,3	543,0	530,2
840	333,0	1,8	557,3	623,4	286,4	539,2	528,8
841	331,6	1,8	554,5	622,9	287,6	535,6	526,6
842	330,6	1,8	552,3	621,8	289,4	532,2	524,7
843	328,8	1,7	550,3	621,8	290,5	529,0	523,1
844	327,0	1,7	548,3	620,9	291,4	525,9	521,7
845	326,9	1,7	545,5	619,6	291,2	522,9	519,5
846	325,7	1,7	543,6	619,1	291,2	520,0	516,7
847	323,9	1,7	542,3	618,7	290,2	517,3	514,6
848	327,5	7,0	532,1	616,8	297,7	514,6	510,4
849	332,0	7,0	517,2	611,9	306,7	509,3	503,6
850	383,8	6,8	504,1	603,1	312,4	499,3	497,0
851	508,7	6,6	491,3	595,6	315,0	486,0	489,5
852	582,4	6,4	480,9	590,1	317,0	473,1	482,6
853	589,3	6,1	472,5	587,0	314,9	463,7	477,2
854	479,5	6,0	468,2	587,0	302,5	460,5	471,2
855	450,9	5,8	467,6	586,0	291,3	467,9	467,3
856	440,8	5,7	468,6	581,7	284,3	485,4	466,6
857	440,8	5,6	470,9	576,2	278,5	509,8	468,1
858	443,3	5,4	475,7	570,5	274,1	538,4	470,5
859	449,4	5,3	482,6	564,7	270,0	569,9	473,9
860	453,9	5,1	489,2	558,5	266,6	602,6	477,6
861	457,7	5,0	497,3	552,8	262,7	635,1	481,7
862	461,8	4,8	505,4	547,1	259,5	665,7	485,0
863	464,2	4,7	514,4	542,8	257,0	693,5	488,5
864	466,8	4,5	523,4	538,9	254,3	718,8	492,4
865	470,0	4,4	532,2	535,0	252,0	740,8	496,6
866	474,7	4,3	541,0	532,1	248,6	760,4	499,9
867	476,9	4,1	549,9	529,2	246,6	777,0	503,6
868	477,3	4,0	558,6	526,3	245,5	791,9	507,7
869	478,0	3,9	566,7	524,7	244,5	804,9	512,3
870	477,7	3,7	575,5	524,4	242,8	816,2	517,5
871	478,6	3,6	582,8	523,5	241,3	825,0	521,8
872	477,5	3,5	590,1	522,8	240,2	832,8	526,8
873	478,9	3,4	598,4	522,7	238,9	839,6	532,0
874	479,4	3,3	605,9	523,1	238,0	845,7	537,0
875	479,8	3,1	613,0	524,3	237,4	851,0	542,3
876	482,5	3,0	620,6	525,5	236,9	856,2	548,1
877	483,7	2,9	628,0	526,8	235,7	862,7	553,4
878	489,3	2,8	636,0	528,2	235,7	869,4	558,9
879	494,7	2,7	642,2	530,0	235,4	878,8	564,2
880	499,4	2,5	649,7	532,3	234,5	889,6	569,7
881	501,7	2,4	656,9	535,1	233,8	901,0	574,5
882	496,9	2,3	664,6	537,4	233,2	910,3	579,2
883	487,1	2,2	671,1	539,9	233,0	913,6	584,1
884	479,0	2,1	676,7	542,0	232,7	911,9	587,7
885	474,1	2,1	680,3	545,2	232,7	905,8	590,7
886	468,8	2,0	683,2	548,5	232,5	897,5	593,7
887	465,1	1,9	684,6	551,8	233,0	888,2	596,0
888	461,5	1,9	684,3	555,5	233,2	878,7	597,1
889	457,7	1,8	685,5	559,7	234,2	869,6	599,9
890	453,6	1,7	684,2	563,5	235,0	860,1	601,5
891	447,1	1,7	682,7	567,9	235,3	850,0	603,3
892	440,6	1,6	680,1	573,6	236,0	837,8	603,9
893	434,7	1,5	676,6	579,5	236,7	823,4	604,7
894	429,0	1,5	672,5	585,4	237,2	807,3	605,1
895	422,8	1,4	667,6	590,9	238,3	790,4	604,9
896	417,1	1,4	663,4	595,0	239,2	773,4	604,5
897	411,1	1,4	657,7	599,5	240,6	756,6	603,0

Piece Size (in):		Weight	Meter Moisture Content
Thick x	Wide x	lbs	Dry Uncorrected %
1,5	3,5	1,96	20,00
1,5	3,5	1,77	20,00
1,5	3,5	1,74	19,00

898	405,8	1,3	652,5	603,1	240,8	740,6	602,5
899	400,5	1,3	647,5	605,1	241,0	725,3	599,9
900	396,1	1,2	641,8	608,0	241,1	710,6	598,9
901	392,5	1,2	636,7	609,4	242,2	696,7	596,9
902	388,8	1,2	631,1	611,2	242,5	683,9	594,6
903	385,7	1,1	625,8	612,9	243,0	672,0	592,2
904	382,5	1,1	621,8	614,1	244,5	660,8	590,2
905	378,8	1,1	618,3	614,2	244,9	650,5	587,4
906	375,4	1,0	614,3	614,6	246,8	640,6	584,0
907	373,0	1,0	610,3	614,8	247,4	631,7	582,2
908	368,4	1,0	606,5	614,5	249,1	622,8	578,0
909	365,6	0,9	603,2	614,9	250,3	614,6	575,2
910	362,5	0,9	598,4	613,8	251,3	607,2	571,9
911	360,7	0,9	595,4	612,6	251,6	600,0	568,3
912	358,4	0,8	592,5	611,5	252,1	593,3	564,7
913	356,9	0,8	588,9	609,8	253,0	587,2	561,0
914	354,6	0,8	585,5	608,1	254,1	581,1	556,6
915	352,4	0,8	582,6	606,4	254,4	576,1	553,5
916	350,3	0,7	580,1	605,0	255,4	571,0	549,9
917	348,6	0,7	576,9	602,9	256,8	566,3	546,4
918	347,2	0,7	575,0	600,7	257,1	562,1	543,6
919	346,1	0,6	573,0	598,4	257,9	558,2	539,6
920	344,6	0,6	571,2	596,8	258,2	554,6	537,2
921	343,2	0,6	570,6	594,6	257,5	551,2	534,6
922	341,7	0,5	570,5	592,2	258,1	547,6	531,6
923	339,8	0,5	568,8	589,8	258,8	544,2	529,5
924	338,6	0,5	567,8	586,7	259,2	541,0	527,7
925	336,8	0,5	567,0	584,2	260,2	537,9	526,0
926	336,1	0,4	565,9	581,7	260,2	534,7	523,7
927	335,1	0,4	565,2	579,9	260,4	531,8	522,1
928	334,4	0,4	563,4	577,3	260,2	528,8	520,3
929	332,9	0,4	561,9	574,7	260,3	525,7	517,6
930	330,7	0,3	559,7	572,2	261,0	522,7	515,2
931	329,0	0,3	556,9	569,6	261,9	519,6	512,9
932	328,2	0,3	553,7	566,5	262,7	516,5	511,2
933	327,3	0,3	550,3	563,6	262,7	513,3	508,6
934	325,1	0,2	546,8	560,2	263,2	510,2	506,1
935	324,5	0,2	542,9	557,3	262,7	507,3	503,5
936	322,6	0,2	538,9	554,0	262,7	504,3	501,6
937	322,8	0,2	534,6	550,5	262,2	501,5	498,8
938	321,7	0,1	530,2	547,3	261,6	499,0	496,6
939	321,6	0,1	525,8	544,7	260,8	496,5	493,9
940	320,3	0,1	521,0	541,3	260,7	493,8	490,6
941	318,6	0,1	518,0	538,7	260,7	491,6	489,0
942	317,1	0,1	514,8	536,6	260,3	489,7	486,4
943	316,3	0,1	510,8	533,9	260,2	487,5	483,5
944	316,0	0,0	507,0	532,2	259,1	485,6	480,9
945	390,6	10,2	319,3	277,1	118,9	519,5	295,0
946	347,1	12,0	322,4	289,5	124,5	517,0	299,2
947	313,4	10,1	319,4	297,6	129,8	506,5	300,7
948	296,0	10,0	318,2	302,4	134,4	490,0	300,8
949	313,7	10,0	315,9	305,1	138,8	469,5	298,4
950	332,8	9,9	312,1	306,0	142,8	448,1	294,3
951	344,5	9,8	306,1	306,2	146,5	427,3	291,6
952	341,9	9,7	301,3	306,3	149,4	408,3	290,9
953	308,7	9,6	297,8	306,3	151,9	391,1	290,4
954	289,9	9,6	293,9	306,1	154,2	375,8	289,4
955	270,1	9,5	290,3	305,6	156,5	361,5	288,0
956	271,6	9,5	284,3	305,1	158,6	348,3	286,6
957	281,2	9,4	279,7	304,1	160,8	336,1	285,5
958	300,7	9,3	274,3	302,7	162,7	324,7	284,6
959	312,6	9,3	269,8	301,2	164,3	314,6	284,1
960	315,3	9,2	264,6	299,6	165,9	305,9	284,7
961	336,7	9,1	260,4	298,2	167,1	298,5	285,4
962	392,5	8,9	255,6	296,9	168,4	292,6	286,4
963	360,2	8,8	253,0	296,5	163,9	286,4	287,8
964	321,5	8,7	249,5	296,8	159,8	284,9	288,1
965	297,1	8,7	246,3	297,4	157,2	286,7	288,2
966	283,9	8,6	244,1	297,7	155,3	289,2	288,3
967	277,8	8,5	242,9	297,6	154,0	291,4	288,5
968	276,8	8,4	242,8	297,0	153,3	293,4	288,8
969	280,1	8,3	243,4	296,3	152,5	295,5	289,2
970	283,9	8,2	244,4	295,4	152,0	298,1	289,8
971	289,4	8,1	245,8	294,2	151,7	301,2	290,8
972	295,1	8,0	247,5	293,0	151,5	305,1	293,3
973	300,3	8,0	249,7	291,5	151,5	309,6	296,7
974	306,0	7,9	252,3	290,1	151,5	315,0	301,0
975	313,3	7,8	255,6	288,8	151,6	321,7	306,1
976	321,4	7,7	259,3	287,5	151,8	329,5	313,2
977	329,7	7,6	264,0	286,5	152,0	338,8	321,1
978	342,2	7,5	270,0	285,7	152,4	349,9	329,3
979	352,4	7,4	277,4	285,4	152,8	364,1	337,8
980	361,5	7,3	286,0	285,2	153,3	380,8	346,5
981	370,8	7,2	295,6	285,5	153,8	399,7	355,6
982	378,6	7,0	306,3	286,3	154,6	420,4	364,7
983	383,7	6,9	317,9	287,5	155,4	442,4	373,7
984	389,0	6,8	329,8	289,3	156,2	464,6	382,1
985	394,7	6,7	342,8	291,2	157,2	486,3	390,0
986	399,6	6,6	356,3	293,8	158,1	507,5	398,3
987	404,4	6,5	369,4	296,8	159,1	527,3	406,8
988	409,0	6,4	383,3	299,9	160,2	546,0	416,0
989	414,4	6,2	398,1	303,9	161,3	563,8	425,6
990	418,9	6,1	413,2	308,0	162,9	580,9	434,2
991	423,0	6,0	425,7	312,4	163,7	597,0	442,3
992	425,7	5,9	440,0	316,9	164,9	612,0	450,6
993	428,0	5,8	452,5	322,4	166,1	625,6	458,9
994	428,9	5,7	464,6	327,9	167,4	637,3	466,8
995	430,1	5,6	476,2	333,5	168,9	647,7	473,6
996	430,4	5,5	488,2	339,2	170,4	656,7	480,3
997	430,3	5,4	496,8	344,8	172,1	664,6	485,9

Piece Size (in):		Weight	Meter Moisture Content
Thick x	Wide x	lbs	Dry Uncorrected %
1,5	3,5		21
1,5	3,5		21
1,5	3,5		21
1,5	3,5		21
1,5	3,5		21
1,5	3,5		21
1,5	3,5		21
1,5	3,5	9,24	21

998	429,6	5,3	504,9	350,5	173,5	671,1	491,1
999	429,6	5,2	514,8	356,3	174,7	677,1	495,8
1000	430,1	5,1	522,3	362,1	176,4	682,2	500,5
1001	430,4	5,0	529,5	368,1	177,8	687,1	504,7
1002	430,4	4,9	537,0	374,1	179,6	692,0	509,5
1003	431,2	4,8	543,7	380,0	181,0	696,5	513,6
1004	431,6	4,7	549,3	386,4	182,8	701,4	517,7
1005	431,7	4,6	555,1	392,7	184,7	706,2	521,6
1006	432,2	4,5	559,8	399,6	186,8	711,1	525,4
1007	434,1	4,4	564,6	406,6	188,6	717,0	529,2
1008	435,4	4,3	570,1	413,9	190,5	722,9	532,8
1009	436,1	4,2	574,3	421,7	192,4	729,0	536,7
1010	437,3	4,1	578,8	429,4	194,0	735,4	540,6
1011	438,2	4,0	583,0	437,5	196,1	741,6	544,1
1012	439,4	3,9	587,3	445,8	198,1	747,9	547,6
1013	439,4	3,8	590,9	453,6	200,1	754,0	551,5
1014	438,4	3,7	595,9	462,0	202,4	759,7	555,3
1015	437,4	3,7	598,4	470,6	204,7	763,9	558,4
1016	437,3	3,6	600,9	479,2	206,7	766,0	562,1
1017	436,0	3,5	604,3	487,8	208,9	766,6	565,0
1018	436,0	3,4	605,0	496,1	211,1	766,3	568,4
1019	434,5	3,3	606,8	504,7	213,4	764,9	571,9
1020	433,9	3,2	607,6	512,9	215,4	763,7	575,3
1021	433,8	3,1	610,0	520,7	217,8	762,8	578,8
1022	434,0	3,1	611,0	527,9	219,1	762,1	581,8
1023	433,1	3,0	611,0	535,7	221,3	760,5	585,0
1024	433,7	2,9	610,5	544,2	222,4	759,3	586,9
1025	432,7	2,8	611,1	552,7	224,5	758,1	589,0
1026	431,1	2,8	611,3	562,3	226,7	757,6	590,1
1027	429,3	2,7	610,9	572,7	228,9	757,9	591,0
1028	425,7	2,6	610,9	583,8	231,2	757,0	591,4
1029	422,5	2,6	609,7	595,6	233,2	754,8	591,2
1030	419,5	2,5	609,1	607,0	235,5	751,3	590,8
1031	416,0	2,5	607,4	618,0	237,8	746,8	590,0
1032	412,2	2,4	605,4	629,0	240,0	740,6	589,3
1033	409,6	2,4	603,0	639,0	242,2	733,4	588,3
1034	405,8	2,3	600,3	648,0	244,5	725,4	587,1
1035	403,1	2,3	597,5	655,8	246,5	717,3	585,6
1036	399,0	2,2	594,2	662,9	248,8	709,0	584,4
1037	395,2	2,2	590,8	668,4	251,1	700,7	583,0
1038	389,9	2,2	586,1	672,7	253,1	690,9	580,5
1039	384,2	2,1	581,4	675,5	255,4	680,2	578,3
1040	379,3	2,1	576,6	676,4	257,8	668,4	575,9
1041	375,1	2,1	570,5	677,3	259,6	656,4	572,8
1042	370,5	2,0	565,5	677,3	261,9	644,6	570,2
1043	365,9	2,0	560,0	676,3	264,0	633,0	567,2
1044	361,5	2,0	554,5	675,8	266,3	621,7	564,9
1045	358,1	2,0	548,9	674,0	267,9	611,0	563,6
1046	353,9	1,9	543,6	672,4	270,3	600,3	562,3
1047	350,6	1,9	538,2	670,2	271,8	590,2	560,9
1048	347,1	1,9	532,7	667,6	273,3	580,7	559,4
1049	344,3	1,9	527,6	664,3	274,9	571,5	557,5
1050	341,0	1,8	522,5	661,7	275,4	563,1	555,7
1051	338,0	1,8	517,6	658,3	276,9	554,9	554,0
1052	335,8	1,8	512,9	655,5	276,7	547,4	552,0
1053	340,0	7,0	507,3	652,1	279,6	540,0	549,8
1054	321,4	6,9	491,6	648,1	290,9	534,2	543,7
1055	350,6	6,8	480,1	638,5	298,5	522,8	536,4
1056	401,8	6,6	469,0	626,7	304,1	509,7	529,0
1057	423,0	6,5	459,3	615,6	308,1	498,0	521,0
1058	446,5	6,3	445,9	606,8	310,7	486,6	513,5
1059	489,8	6,1	436,4	601,4	311,0	475,9	506,7
1060	424,9	5,9	430,9	597,9	298,2	465,9	499,0
1061	407,5	5,8	427,6	594,5	288,7	464,2	493,3
1062	401,6	5,7	425,0	589,3	281,2	470,4	490,6
1063	401,2	5,6	423,6	582,6	274,4	481,8	489,6
1064	404,8	5,5	423,9	574,5	269,1	496,5	489,6
1065	409,6	5,3	427,3	566,1	264,0	512,5	490,2
1066	414,3	5,2	432,8	558,1	259,7	529,1	491,5
1067	418,3	5,1	439,8	550,7	255,3	546,0	492,5
1068	422,9	4,9	446,8	543,5	252,2	562,3	494,9
1069	426,9	4,8	455,9	537,2	248,7	579,2	497,7
1070	430,5	4,7	465,6	531,3	245,3	595,5	500,4
1071	434,3	4,6	475,3	525,8	242,9	611,1	503,9
1072	437,0	4,4	484,4	521,7	240,8	625,7	507,7
1073	439,3	4,3	495,3	517,5	237,9	639,9	512,6
1074	441,5	4,2	504,3	514,8	235,8	652,3	517,4
1075	442,2	4,1	513,2	512,4	234,1	663,5	522,5
1076	443,1	4,0	522,4	510,2	232,7	674,3	527,4
1077	445,9	3,8	532,1	508,8	230,4	684,3	532,3
1078	446,4	3,7	540,2	508,1	229,2	693,0	537,5
1079	447,9	3,6	548,1	507,3	228,0	701,7	542,5
1080	449,2	3,5	556,5	507,1	227,4	710,0	547,5
1081	449,5	3,4	564,2	506,9	226,5	718,3	552,5
1082	451,6	3,3	572,4	507,6	225,5	726,8	557,7
1083	452,2	3,2	578,9	508,5	224,9	734,7	563,2
1084	452,3	3,1	586,3	509,8	224,6	742,6	568,4
1085	453,6	3,0	592,8	511,0	224,5	750,0	573,9
1086	455,3	2,9	599,6	512,7	224,3	756,9	578,6
1087	456,5	2,8	605,0	514,8	224,2	764,0	584,6
1088	458,3	2,7	611,9	516,5	224,3	771,9	589,9
1089	460,5	2,6	617,2	518,9	224,2	779,9	596,0
1090	462,5	2,5	623,7	521,5	224,1	788,7	601,1
1091	464,9	2,3	629,7	524,1	224,7	798,0	606,1
1092	466,1	2,2	635,4	525,8	225,2	807,2	610,7
1093	468,2	2,1	641,8	529,0	225,9	817,2	614,9
1094	470,5	2,0	646,2	532,1	226,0	826,4	618,4
1095	472,0	2,0	650,5	535,7	226,6	835,3	622,5
1096	471,2	1,9	653,8	539,6	227,2	843,3	626,4
1097	467,4	1,8	657,4	544,2	227,6	849,4	630,5

Piece Size (in):			Weight	Meter Moisture Content
Thick	x Wide	x	lbs	Dry Uncorrected %
1,5	3,5		1,73	19,00
1,5	3,5		1,75	19,00
1,5	3,5		1,82	20,00

1098	464,0	1,7	659,8	548,8	228,3	852,4	634,2
1099	458,9	1,6	661,6	554,3	229,2	851,4	637,6
1100	452,6	1,6	661,6	559,4	229,7	846,5	639,3
1101	446,4	1,5	661,6	564,9	230,5	838,8	640,8
1102	439,7	1,5	660,3	570,9	231,2	827,7	641,2
1103	432,8	1,5	658,2	577,2	232,1	814,1	640,7
1104	426,0	1,4	654,3	582,4	232,9	798,0	638,8
1105	419,9	1,4	649,3	587,1	233,8	780,1	636,4
1106	412,8	1,4	644,2	591,3	235,0	761,7	633,3
1107	406,7	1,3	639,7	595,0	236,5	743,3	629,6
1108	400,9	1,3	632,6	598,2	237,4	725,9	626,7
1109	396,5	1,3	627,0	601,1	238,6	709,4	622,6
1110	391,9	1,2	621,5	603,0	239,2	694,1	618,8
1111	387,2	1,2	615,4	604,3	240,9	679,7	614,6
1112	382,0	1,2	609,3	605,5	242,1	666,2	610,4
1113	377,7	1,1	603,5	605,6	243,5	653,0	606,0
1114	373,9	1,1	598,1	606,7	244,8	640,6	601,8
1115	369,9	1,1	592,4	606,5	246,0	628,9	597,4
1116	366,6	1,0	586,9	606,0	246,9	617,9	592,0
1117	363,2	1,0	581,8	605,2	247,9	607,9	587,5
1118	359,9	1,0	576,7	604,4	249,0	598,6	582,8
1119	357,0	0,9	571,8	603,6	249,7	589,7	578,1
1120	354,1	0,9	567,1	602,8	250,2	581,7	573,5
1121	351,6	0,9	562,2	601,7	250,9	573,9	568,9
1122	349,0	0,8	557,9	600,5	251,6	566,8	564,4
1123	346,6	0,8	553,5	599,7	251,9	560,1	560,4
1124	344,7	0,8	549,0	598,3	252,3	553,9	556,0
1125	342,1	0,8	545,8	597,1	252,4	548,0	553,0
1126	341,0	0,7	542,9	595,7	252,7	542,5	551,2
1127	339,7	0,7	538,8	594,2	252,9	537,6	550,3
1128	338,1	0,7	535,6	592,7	252,9	532,8	550,0
1129	336,8	0,6	532,7	590,9	253,1	528,6	549,7
1130	334,8	0,6	529,6	588,7	253,1	524,6	549,6
1131	333,7	0,6	526,6	587,0	253,1	520,7	549,3
1132	332,3	0,6	523,4	585,3	253,2	516,9	549,0
1133	330,7	0,5	520,5	583,2	253,2	513,2	548,3
1134	328,9	0,5	517,3	581,4	253,3	509,8	547,5
1135	327,9	0,5	514,4	579,4	253,1	506,5	546,6
1136	326,5	0,5	511,1	577,6	253,1	503,4	545,2
1137	325,0	0,4	507,7	576,0	253,3	500,4	543,8
1138	323,1	0,4	504,1	574,4	253,2	497,1	541,7
1139	321,2	0,4	501,1	572,4	253,1	494,1	539,8
1140	319,8	0,4	497,6	570,6	253,1	491,0	537,6
1141	318,3	0,3	494,7	568,9	253,1	487,9	535,3
1142	317,8	0,3	491,4	566,6	252,7	484,9	532,9
1143	317,4	0,3	488,5	563,8	252,6	482,3	530,4
1144	316,7	0,3	486,6	560,0	252,3	479,7	528,1
1145	317,5	0,2	485,3	556,0	251,9	477,9	525,6
1146	316,8	0,2	483,8	552,2	251,6	476,4	523,6
1147	316,5	0,2	482,8	548,6	251,4	475,0	521,7
1148	315,7	0,2	480,9	544,9	251,2	473,6	519,4
1149	314,8	0,1	479,6	541,8	251,1	472,5	517,4
1150	314,6	0,1	478,1	538,8	250,8	471,2	515,2
1151	314,0	0,1	476,8	535,7	250,7	469,9	513,3
1152	313,4	0,1	474,7	533,1	250,6	468,8	511,4
1153	312,8	0,1	473,1	530,6	250,3	467,5	509,5
1154	312,1	0,0	471,5	528,3	250,0	466,4	507,9
1155	451,9	8,6	444,9	320,6	134,1	610,0	372,5
1156	435,9	8,5	437,3	335,5	141,8	610,3	377,8
1157	412,1	8,4	431,8	349,5	148,6	601,0	381,7
1158	424,6	8,2	427,2	360,6	153,1	582,0	381,7
1159	386,1	8,2	420,9	370,1	157,1	560,7	379,3
1160	403,7	8,1	412,8	377,8	163,6	542,2	376,2
1161	417,5	8,0	405,1	384,4	165,4	519,5	373,5
1162	379,3	7,9	399,9	389,9	165,0	500,3	369,3
1163	351,3	7,9	392,9	394,1	168,2	487,6	364,9
1164	318,8	7,8	387,5	396,2	174,0	478,0	361,7
1165	305,3	7,8	381,8	395,9	179,2	465,2	356,3
1166	384,7	7,6	374,6	394,5	183,6	449,8	348,6
1167	518,2	7,4	368,6	392,0	187,4	436,5	346,6
1168	562,6	7,2	367,7	391,2	187,8	426,3	346,3
1169	459,5	7,1	369,1	393,0	182,8	419,6	344,5
1170	412,1	7,0	369,6	395,4	179,0	418,8	342,0
1171	386,2	6,9	370,4	396,8	177,6	422,4	340,0
1172	369,7	6,8	369,5	397,4	175,5	428,7	337,6
1173	363,9	6,7	369,2	396,7	174,8	435,6	335,9
1174	356,1	6,6	368,1	395,2	173,7	443,0	334,1
1175	347,9	6,6	366,8	393,0	173,3	448,6	332,3
1176	342,1	6,5	365,1	390,3	172,8	452,0	330,4
1177	337,7	6,4	363,6	387,0	172,6	453,1	328,5
1178	335,8	6,4	362,9	383,8	172,5	453,3	327,4
1179	340,7	6,3	363,0	380,5	172,4	453,8	326,1
1180	350,2	6,2	365,0	377,4	172,5	456,1	326,0
1181	361,6	6,0	368,7	374,9	171,9	462,0	326,9
1182	370,3	5,9	374,1	372,5	172,1	471,4	329,0
1183	379,5	5,8	381,1	370,6	172,5	483,7	332,4
1184	387,3	5,7	388,7	369,3	172,6	499,0	337,0
1185	394,8	5,6	397,8	369,0	172,8	516,5	342,8
1186	402,7	5,5	407,9	369,2	172,9	536,3	349,6
1187	410,2	5,4	418,4	369,8	173,6	556,7	357,7
1188	415,6	5,2	429,7	371,2	174,3	578,0	367,3
1189	420,2	5,1	441,2	373,4	174,6	599,2	377,0
1190	425,1	5,0	452,6	376,3	175,5	619,7	387,3
1191	428,4	4,9	464,4	379,7	176,3	639,6	397,6
1192	431,7	4,8	476,0	383,4	176,7	658,1	408,4
1193	434,3	4,6	487,4	387,7	178,1	675,0	418,8
1194	437,1	4,5	497,7	392,6	178,7	690,1	429,4
1195	439,2	4,4	507,5	397,8	179,7	703,8	439,7
1196	440,9	4,3	517,9	403,2	180,8	716,8	449,6
1197	443,8	4,2	528,3	408,6	182,2	729,2	459,1

Piece Size (in):		Weight	Meter Moisture Content
Thick x	Wide x	lbs	Dry Uncorrected %
1,5	3,5		21
1,5	3,5		21
1,5	3,5		21
1,5	3,5		21
1,5	3,5		21
1,5	3,5		21
1,5	3,5	7,63	21

1198	446,8	4,1	537,8	414,2	183,5	740,9	468,4
1199	449,1	4,0	547,8	420,0	184,6	752,4	477,1
1200	450,1	3,9	556,6	426,1	186,5	764,1	486,3
1201	451,0	3,8	564,8	432,3	187,6	775,7	494,3
1202	450,5	3,7	571,1	438,8	189,1	787,0	502,5
1203	451,6	3,6	576,7	445,6	190,7	796,8	510,7
1204	452,0	3,5	580,1	452,6	192,6	804,6	518,5
1205	451,9	3,4	583,1	459,9	194,0	810,9	526,0
1206	450,3	3,3	585,2	466,8	195,6	814,6	533,4
1207	448,3	3,2	586,5	474,2	197,2	815,7	540,2
1208	447,1	3,1	586,5	482,3	199,2	815,0	546,4
1209	446,5	3,0	586,7	490,4	201,0	813,3	552,3
1210	445,3	2,9	586,5	499,0	202,7	811,3	557,6
1211	443,9	2,8	586,4	508,1	204,0	808,9	562,7
1212	441,7	2,8	586,3	517,2	206,0	805,6	567,1
1213	439,4	2,7	585,6	526,4	207,7	801,3	571,2
1214	436,2	2,6	585,1	535,3	209,6	794,4	574,6
1215	434,2	2,5	583,4	545,4	211,5	786,8	577,9
1216	431,6	2,5	581,3	555,7	213,6	777,9	580,7
1217	429,3	2,4	579,6	566,5	215,5	769,5	583,7
1218	427,2	2,3	577,1	577,3	216,7	761,1	585,3
1219	425,2	2,2	575,7	588,3	218,9	753,7	586,9
1220	422,9	2,2	573,8	599,6	220,5	746,2	589,2
1221	419,9	2,1	571,8	610,0	223,0	740,2	591,0
1222	416,8	2,1	570,8	618,7	225,1	734,1	592,6
1223	413,5	2,0	569,5	627,1	227,4	727,5	593,3
1224	409,2	2,0	567,9	634,9	229,9	720,3	593,7
1225	405,1	1,9	566,1	642,7	232,2	711,9	592,9
1226	400,3	1,9	563,9	649,2	234,8	702,2	592,2
1227	395,0	1,9	561,2	655,4	237,0	691,7	590,7
1228	390,2	1,8	558,5	660,4	239,5	680,4	588,9
1229	384,8	1,8	555,1	663,4	242,1	668,8	586,9
1230	380,2	1,8	551,3	666,6	244,5	657,0	584,5
1231	375,7	1,7	547,5	668,6	246,8	645,2	581,3
1232	378,9	7,0	541,1	669,4	253,9	635,5	577,2
1233	373,3	6,8	524,9	668,6	265,6	624,5	569,0
1234	388,1	6,6	510,7	661,2	272,4	607,5	561,3
1235	359,0	6,5	500,6	651,6	269,1	584,9	549,4
1236	347,2	6,4	491,9	639,6	266,5	564,5	536,7
1237	351,4	6,3	485,2	625,9	264,9	548,3	525,3
1238	359,6	6,2	482,8	612,4	263,1	538,6	515,6
1239	371,2	6,0	481,6	598,9	262,0	535,3	508,9
1240	382,0	5,9	483,0	586,3	261,0	538,7	505,1
1241	389,5	5,8	485,9	574,2	259,1	547,4	502,3
1242	395,1	5,6	490,8	562,7	257,3	558,9	499,8
1243	400,5	5,5	496,2	552,4	255,2	572,1	498,5
1244	405,0	5,4	501,6	542,6	253,2	585,7	497,5
1245	410,7	5,3	508,6	533,6	251,2	600,3	497,6
1246	415,5	5,1	515,0	525,6	248,6	614,8	499,2
1247	419,6	5,0	521,8	518,1	246,2	629,6	501,8
1248	423,6	4,9	529,2	511,7	244,1	644,4	504,3
1249	426,4	4,8	536,2	506,0	241,9	658,9	507,1
1250	429,3	4,7	543,4	500,8	240,1	672,7	510,2
1251	432,3	4,5	550,6	495,8	238,0	685,3	513,7
1252	434,6	4,4	557,8	492,0	236,0	697,8	517,4
1253	437,4	4,3	564,4	488,8	234,3	709,1	521,2
1254	439,9	4,2	571,5	485,8	232,8	720,5	525,3
1255	443,4	4,1	578,0	483,2	231,4	732,1	529,7
1256	446,0	4,0	585,2	481,3	230,2	744,1	533,9
1257	448,4	3,8	591,7	479,9	228,8	756,6	538,2
1258	450,9	3,7	598,4	478,7	227,5	769,3	542,2
1259	453,7	3,6	605,1	478,2	226,5	781,9	545,9
1260	455,3	3,5	611,5	477,7	225,8	793,5	549,4
1261	457,5	3,4	617,4	478,1	225,2	804,1	553,2
1262	459,2	3,3	623,3	478,7	224,4	814,3	557,0
1263	459,9	3,2	629,5	479,6	224,1	822,9	560,7
1264	461,0	3,0	634,9	481,1	223,4	830,9	564,6
1265	461,8	2,9	640,2	482,5	223,2	838,0	568,6
1266	464,1	2,8	645,6	484,0	223,2	845,0	572,7
1267	466,5	2,7	650,8	486,3	222,8	852,0	576,9
1268	468,4	2,6	656,2	488,6	223,2	859,6	581,3
1269	470,4	2,5	662,6	490,9	223,3	867,5	585,7
1270	471,2	2,4	667,6	493,9	223,5	875,0	590,1
1271	471,9	2,3	672,5	496,8	223,5	881,3	594,8
1272	472,1	2,2	675,5	499,5	223,9	886,2	599,3
1273	472,7	2,1	678,1	502,0	224,2	890,3	604,1
1274	473,8	2,0	680,5	505,1	224,5	893,8	609,1
1275	473,2	1,9	682,1	508,0	224,9	897,2	614,0
1276	472,4	1,8	683,5	511,0	225,6	899,7	618,2
1277	469,5	1,7	684,2	514,5	226,3	900,2	621,2
1278	465,5	1,7	685,4	517,9	226,5	897,3	623,9
1279	460,0	1,6	685,5	521,3	227,2	890,9	626,1
1280	454,4	1,5	684,9	525,5	228,0	881,6	627,2
1281	449,8	1,5	683,4	529,6	229,2	870,3	627,7
1282	445,4	1,4	681,9	534,2	229,7	858,5	627,8
1283	441,0	1,3	680,6	539,3	229,9	846,0	628,2
1284	435,8	1,3	678,4	543,5	230,9	832,2	629,1
1285	430,5	1,2	674,1	547,9	231,8	817,2	629,5
1286	425,6	1,2	670,2	551,5	232,8	800,5	629,9
1287	419,7	1,1	663,8	554,9	234,1	782,6	628,7
1288	413,5	1,1	658,4	557,4	235,4	764,6	627,2
1289	407,4	1,1	651,4	559,3	237,4	746,7	624,9
1290	401,7	1,0	644,2	560,8	238,7	728,7	621,5
1291	395,9	1,0	637,4	562,2	239,6	711,9	618,4
1292	389,4	1,0	629,9	562,0	241,7	695,3	614,4
1293	383,4	0,9	621,9	562,5	242,9	679,6	609,6
1294	377,2	0,9	614,1	562,2	244,4	664,6	604,7
1295	372,1	0,9	607,0	562,1	246,0	650,5	599,5
1296	367,3	0,8	599,9	561,9	247,4	637,0	594,7
1297	362,6	0,8	592,8	561,3	248,4	624,2	589,6

Piece Size (in):		Weight	Meter Moisture Content
Thick x	Wide x	lbs	Dry Uncorrected %
1,5	3,5	1,80	19,00
1,5	3,5	1,82	19,00
1,5	3,5	1,87	19,00

1298	357,7	0,8	586,7	560,7	249,9	612,4	585,8	
1299	353,7	0,7	580,5	559,7	250,5	601,1	581,3	
1300	349,8	0,7	574,3	559,0	251,9	590,4	577,1	
1301	346,8	0,7	568,7	558,1	252,9	580,7	573,0	
1302	343,6	0,6	562,7	556,9	253,4	571,5	569,8	
1303	340,6	0,6	558,1	556,0	254,2	563,1	566,4	
1304	337,9	0,6	552,7	554,9	256,1	555,1	563,2	
1305	335,1	0,5	547,3	553,9	256,6	547,9	560,4	
1306	332,8	0,5	542,4	552,7	257,5	541,0	557,5	
1307	330,6	0,5	538,1	551,8	258,5	534,9	554,8	
1308	328,4	0,5	533,8	550,8	259,0	529,2	551,9	
1309	326,3	0,4	529,2	549,8	259,4	523,9	549,2	
1310	324,5	0,4	525,3	549,0	260,1	519,1	546,6	
1311	323,5	0,4	521,4	548,0	260,4	514,6	543,9	
1312	322,1	0,4	518,3	547,0	260,9	510,5	541,1	
1313	321,0	0,3	514,8	546,3	260,7	506,7	538,7	
1314	319,5	0,3	511,7	545,0	260,9	503,0	536,7	
1315	318,3	0,3	507,8	544,2	260,9	499,6	534,4	
1316	316,8	0,2	504,9	542,9	261,1	496,3	532,6	
1317	315,8	0,2	501,2	542,6	261,1	493,2	530,7	
1318	314,0	0,2	498,0	541,9	261,0	490,2	528,5	
1319	312,5	0,2	494,5	541,4	261,4	487,2	526,9	
1320	311,4	0,1	491,3	540,9	261,3	484,4	524,9	
1321	310,0	0,1	488,0	540,1	261,3	481,6	522,9	
1322	308,7	0,1	485,2	539,1	261,4	478,7	520,3	
1323	307,9	0,1	481,8	538,3	260,6	476,2	518,1	
1324	306,5	0,1	478,8	537,6	259,7	473,7	515,0	
1325	305,3	0,0	476,1	536,5	259,4	471,1	513,4	
1326	69,9	3,8	69,0	68,7	69,0	69,6	69,4	kindling
1327	86,9	3,8	69,0	68,7	69,0	70,2	69,4	
1328	151,1	3,6	69,2	68,8	68,9	71,6	69,8	
1329	147,4	3,6	70,2	69,1	68,6	75,5	70,7	
1330	145,5	3,5	71,3	69,6	68,5	80,5	72,0	
1331	148,1	3,5	72,7	70,7	68,9	86,3	73,7	
1332	154,8	3,4	74,5	72,3	69,4	93,3	75,7	
1333	168,5	3,4	76,9	74,4	70,1	101,6	77,9	
1334	187,9	3,3	80,0	77,0	70,7	112,3	80,7	
1335	207,2	3,2	83,8	80,0	71,4	126,7	83,8	
1336	226,7	3,2	88,4	83,7	72,0	144,7	87,4	
1337	243,0	3,1	93,9	87,9	72,8	166,0	91,6	
1338	259,2	3,0	100,5	92,9	73,6	189,1	96,8	
1339	271,0	2,9	108,1	98,6	74,5	212,9	102,7	
1340	281,9	2,8	116,6	104,4	75,5	235,4	109,0	
1341	294,9	2,7	126,6	110,1	76,5	256,5	116,3	
1342	306,5	2,6	137,6	115,6	77,7	277,3	123,9	
1343	320,0	2,5	150,2	121,5	79,4	298,7	132,5	
1344	330,7	2,4	163,8	128,0	81,4	321,5	142,5	
1345	340,5	2,3	178,0	135,1	83,4	345,8	153,8	
1346	349,1	2,2	193,1	142,9	85,6	370,8	166,0	
1347	354,8	2,1	209,2	151,4	88,0	395,3	178,2	
1348	360,8	2,0	225,0	160,6	90,5	418,6	191,1	
1349	365,1	1,9	240,2	170,1	92,9	440,6	204,3	
1350	368,6	1,8	256,4	180,4	95,9	461,2	217,5	
1351	371,4	1,8	271,6	191,1	99,4	480,7	230,3	
1352	374,3	1,7	285,4	202,1	102,9	497,8	244,1	
1353	378,5	1,6	299,7	213,2	106,7	513,0	256,6	
1354	380,7	1,5	313,3	224,8	110,7	527,0	269,4	
1355	381,2	1,4	327,3	236,4	115,1	538,6	281,7	
1356	380,2	1,3	339,9	248,6	119,4	546,8	293,7	
1357	378,8	1,2	351,5	261,1	123,9	552,5	303,9	
1358	377,9	1,2	362,7	274,1	127,9	556,4	314,5	
1359	378,1	1,1	373,5	287,3	131,7	559,6	323,5	
1360	378,0	1,0	383,3	300,9	135,6	562,2	333,6	
1361	376,6	1,0	392,6	314,8	139,4	564,4	343,4	
1362	374,7	0,9	401,4	329,5	143,2	565,9	352,7	
1363	403,0	9,0	407,1	344,8	148,6	567,6	360,3	
1364	395,9	8,9	403,1	360,4	157,2	567,7	365,0	
1365	381,7	8,8	397,7	372,6	164,9	560,2	369,3	
1366	415,1	8,7	390,3	380,3	171,9	545,4	372,1	
1367	385,8	8,6	387,1	385,4	174,5	523,4	371,9	
1368	356,1	8,5	381,4	388,6	180,5	505,6	371,9	
1369	407,3	8,3	376,8	390,3	186,1	487,1	370,8	
1370	429,3	8,2	377,1	390,4	190,9	470,7	366,8	
1371	389,7	8,1	375,1	391,1	189,2	455,0	360,9	
1372	359,1	8,0	375,0	391,1	187,0	443,7	355,6	
1373	339,5	8,0	374,2	390,5	185,8	436,5	351,0	
1374	325,8	7,9	372,9	389,2	184,7	431,5	346,2	
1375	315,9	7,8	371,1	387,4	184,2	427,4	341,5	
1376	306,3	7,8	369,2	384,9	183,8	423,2	337,5	
1377	301,3	7,7	367,2	382,2	183,4	417,8	333,3	
1378	302,2	7,6	366,1	379,1	182,9	413,0	329,4	
1379	303,4	7,6	365,9	376,2	182,5	409,8	326,6	
1380	303,1	7,5	365,4	372,6	182,5	408,2	324,1	
1381	299,2	7,5	365,6	369,3	182,3	407,4	321,7	
1382	300,7	7,4	364,3	365,9	182,1	406,0	320,2	
1383	305,1	7,3	362,6	362,4	181,6	404,8	319,2	
1384	308,9	7,2	360,8	358,9	181,6	404,3	318,7	
1385	313,1	7,2	359,2	355,7	181,5	405,2	318,7	
1386	320,6	7,1	358,0	352,5	181,2	407,9	319,0	
1387	328,1	7,0	357,6	349,9	181,0	413,1	319,4	
1388	334,1	6,9	357,8	347,2	180,7	420,8	320,1	
1389	338,2	6,8	359,2	345,1	180,3	429,9	321,1	
1390	342,9	6,7	361,3	343,4	179,8	439,6	322,2	
1391	346,9	6,6	364,4	341,9	179,6	449,7	324,0	
1392	353,4	6,5	368,4	340,4	179,1	460,5	326,2	
1393	362,1	6,4	373,5	339,4	178,6	473,0	329,3	
1394	372,5	6,3	380,5	338,5	178,1	488,4	333,7	
1395	381,6	6,2	388,3	338,7	178,0	506,1	339,9	
1396	389,6	6,1	396,8	339,3	177,9	525,2	347,2	
1397	395,6	6,0	406,5	340,5	177,9	545,1	356,1	

Piece Size (in): Thick	x Wide	x	Weight lbs	Meter Moisture Content Dry Uncorrected %
1,5	3,5			19
1,5	3,5			19
1,5	3,5			19
1,5	3,5			19
1,5	3,5			19
1,5	3,5			19
1,5	3,5		8,1	19

1398	400,4	5,9	415,7	342,6	177,9	564,7	365,4
1399	405,1	5,7	425,8	344,7	177,7	583,5	375,1
1400	408,4	5,6	436,1	347,6	177,9	601,3	385,1
1401	411,9	5,5	446,8	350,6	178,2	617,5	395,2
1402	415,7	5,4	456,5	354,5	178,2	633,2	405,4
1403	419,9	5,3	467,6	358,7	178,7	648,0	415,3
1404	422,7	5,2	476,4	363,7	179,0	662,0	425,2
1405	426,4	5,1	487,6	369,0	179,4	675,7	435,3
1406	429,5	4,9	497,3	374,7	180,0	689,3	444,9
1407	432,9	4,8	507,4	380,7	180,4	702,8	453,9
1408	436,2	4,7	517,9	387,3	181,2	716,5	463,1
1409	439,3	4,6	526,8	394,0	182,0	729,6	471,7
1410	443,8	4,5	537,1	400,7	183,1	743,4	480,7
1411	447,6	4,3	548,0	407,8	183,9	757,6	489,4
1412	453,0	4,2	558,9	414,8	184,8	773,1	497,7
1413	457,0	4,1	570,2	421,5	186,0	788,8	505,9
1414	460,0	4,0	580,0	428,4	187,5	803,5	514,3
1415	461,4	3,8	589,8	435,0	189,0	815,7	522,7
1416	462,6	3,7	597,9	442,0	190,4	825,5	530,7
1417	463,5	3,6	604,2	448,6	191,7	833,4	538,3
1418	461,8	3,5	609,5	454,8	193,4	839,8	545,4
1419	459,2	3,4	613,9	462,0	194,8	842,7	552,4
1420	455,3	3,3	617,2	469,1	196,6	843,1	557,9
1421	451,2	3,2	618,4	476,7	198,4	840,7	562,9
1422	447,8	3,1	619,5	484,1	199,9	837,0	567,4
1423	445,8	3,0	620,7	491,2	201,4	832,9	571,5
1424	443,0	3,0	620,3	498,4	203,1	829,9	574,8
1425	440,5	2,9	620,7	505,7	204,8	826,1	577,1
1426	438,5	2,8	619,8	514,0	206,5	822,1	578,9
1427	437,0	2,7	619,0	524,0	208,4	817,0	580,6
1428	434,8	2,7	616,1	535,4	210,2	810,2	582,5
1429	431,7	2,6	613,9	547,2	212,0	801,3	583,2
1430	428,0	2,6	610,6	559,5	213,6	792,6	583,1
1431	424,1	2,5	607,1	571,8	215,6	784,5	582,6
1432	419,9	2,4	603,0	584,2	217,7	777,8	581,6
1433	415,0	2,4	599,2	596,3	219,3	770,3	580,0
1434	409,2	2,4	594,5	608,3	221,7	760,8	577,9
1435	403,3	2,3	590,8	620,0	223,7	749,1	575,7
1436	397,2	2,3	584,7	632,2	226,6	734,6	572,6
1437	391,5	2,3	580,1	643,3	229,5	719,5	570,6
1438	386,2	2,2	574,8	654,2	232,3	704,1	567,6
1439	381,1	2,2	569,7	664,1	235,5	688,6	564,8
1440	375,9	2,2	565,0	673,2	237,9	673,5	561,5
1441	371,5	2,1	559,6	681,0	240,4	658,8	558,5
1442	367,0	2,1	555,0	688,6	243,0	645,0	555,1
1443	363,3	2,0	550,2	694,0	245,9	632,1	552,1
1444	359,6	2,0	546,2	699,0	248,9	620,3	548,8
1445	356,5	2,0	542,4	702,5	251,2	609,6	545,7
1446	353,8	1,9	538,2	705,7	253,2	599,7	542,7
1447	351,1	1,9	534,5	707,8	255,3	590,8	539,7
1448	348,6	1,9	530,6	711,0	256,5	582,8	536,8
1449	346,4	1,9	526,3	711,9	258,8	574,9	534,4
1450	343,9	1,8	522,9	713,3	260,2	568,4	531,5
1451	342,4	1,8	519,4	714,1	261,5	562,2	528,9
1452	340,5	1,8	516,1	714,5	262,5	556,5	526,5
1453	338,7	1,7	513,0	714,0	263,2	551,2	523,8
1454	343,3	1,6	508,6	714,8	266,7	547,0	521,5
1455	333,8	7,0	495,6	710,3	277,5	542,7	515,3
1456	332,6	6,9	481,2	698,3	286,0	534,2	509,9
1457	345,7	7,0	469,2	680,4	292,6	521,2	504,0
1458	359,9	6,7	461,7	662,8	297,5	506,7	497,5
1459	441,5	6,5	450,8	647,5	300,9	491,8	489,1
1460	468,2	6,3	441,7	632,9	299,7	477,2	483,0
1461	403,7	6,2	436,6	621,1	289,1	464,9	475,7
1462	380,4	6,1	433,8	608,9	281,6	458,2	469,3
1463	377,2	5,9	433,5	596,0	275,9	458,3	465,0
1464	381,8	5,8	435,2	584,0	270,8	465,9	463,1
1465	384,7	5,7	438,5	572,8	266,6	480,5	464,4
1466	388,8	5,5	442,6	561,6	263,7	499,6	465,4
1467	396,4	5,4	449,7	551,5	260,8	521,2	467,2
1468	399,2	5,3	457,5	541,8	257,4	544,0	470,2
1469	400,1	5,2	465,2	534,1	254,3	565,5	471,9
1470	394,0	5,1	471,4	525,7	251,2	582,3	472,2
1471	400,4	5,0	476,5	518,8	248,9	595,3	472,3
1472	409,0	4,8	482,3	512,0	246,3	608,6	474,6
1473	414,5	4,7	491,4	506,0	244,2	623,3	479,9
1474	419,6	4,5	501,1	501,0	242,5	639,3	486,1
1475	423,6	4,4	511,0	496,0	240,9	655,5	493,1
1476	426,2	4,3	520,4	492,2	239,1	672,1	499,7
1477	428,9	4,2	531,0	489,1	237,4	687,3	506,3
1478	431,4	4,1	540,3	486,0	236,1	702,0	513,1
1479	434,2	3,9	549,6	483,5	235,2	715,5	519,8
1480	437,2	3,8	558,8	481,6	234,1	729,5	526,1
1481	439,8	3,7	567,2	480,7	233,3	743,2	532,2
1482	442,2	3,6	575,6	479,5	232,3	756,5	538,3
1483	444,0	3,5	584,0	479,0	231,9	768,9	544,1
1484	445,1	3,4	591,5	478,9	231,9	780,5	549,7
1485	447,2	3,3	598,8	479,7	231,5	791,2	554,9
1486	448,8	3,1	606,1	480,4	231,1	801,7	560,1
1487	450,9	3,0	612,6	481,9	231,3	811,7	564,9
1488	454,0	2,9	619,9	483,6	230,7	821,8	569,5
1489	456,1	2,8	626,4	485,4	230,9	831,3	574,7
1490	459,5	2,7	632,9	487,6	231,2	840,5	579,2
1491	462,9	2,6	639,1	490,0	231,4	850,4	583,7
1492	465,7	2,5	646,1	492,2	231,4	860,6	587,5
1493	467,1	2,4	652,4	494,5	232,1	869,8	591,9
1494	468,1	2,3	659,8	497,8	232,4	878,3	595,6
1495	468,0	2,2	663,9	500,7	232,6	885,4	598,6
1496	468,6	2,1	668,2	503,8	233,6	891,0	601,8
1497	469,2	2,0	671,1	506,5	234,3	895,6	605,1

Piece Size (in):		Weight	Meter Moisture Content
Thick x	Wide x	lbs	Dry Uncorrected %
1,5	3,5	1,932	19
1,5	3,5	1,866	19
1,5	3,5	1,84	19

1498	469,9	1,9	674,2	510,3	235,1	899,8	607,8	
1499	470,2	1,8	677,9	513,2	234,5	903,8	611,5	
1500	469,9	1,7	680,2	517,0	235,2	907,7	614,3	
1501	466,7	1,6	683,3	520,8	235,8	908,9	617,6	
1502	460,2	1,6	684,5	524,5	236,5	906,5	620,0	
1503	453,7	1,5	685,3	529,1	236,9	899,4	621,5	
1504	447,0	1,5	684,5	533,3	237,9	888,4	622,7	
1505	439,6	1,4	684,4	537,8	238,6	874,1	623,2	
1506	432,8	1,4	682,3	542,5	238,6	857,7	623,3	
1507	425,8	1,3	678,7	546,5	239,4	838,9	621,6	
1508	418,6	1,3	675,3	550,3	240,3	818,6	619,2	
1509	411,7	1,3	669,8	553,6	241,2	797,2	615,2	
1510	405,2	1,2	664,0	557,0	242,3	776,5	611,0	
1511	398,9	1,2	658,5	559,9	243,2	756,3	606,6	
1512	392,8	1,2	652,6	562,5	244,2	737,3	602,1	
1513	387,4	1,1	646,4	564,5	245,0	719,5	597,2	
1514	382,9	1,1	640,2	566,4	246,2	703,1	592,1	
1515	377,7	1,0	634,8	567,9	247,1	688,0	586,9	
1516	373,2	1,0	628,9	569,7	248,1	673,6	582,2	
1517	369,7	1,0	624,1	571,5	248,9	660,5	577,5	
1518	365,9	0,9	618,3	572,9	250,0	648,0	572,8	
1519	362,2	0,9	612,9	574,5	250,6	636,6	568,6	
1520	358,7	0,9	608,4	576,4	251,6	625,8	564,3	
1521	355,4	0,8	603,6	579,4	251,9	615,8	560,3	
1522	352,7	0,8	599,5	581,8	253,4	606,8	556,9	
1523	350,6	0,8	595,8	585,6	253,8	598,3	553,7	
1524	349,0	0,7	592,1	588,5	254,6	591,0	551,2	
1525	347,8	0,7	590,3	591,9	254,6	584,6	548,8	
1526	346,7	0,6	588,2	594,3	255,0	578,9	547,1	
1527	345,0	0,6	584,9	596,9	255,3	574,1	545,5	
1528	343,8	0,6	583,5	598,7	256,4	570,3	543,6	
1529	342,7	0,6	582,0	600,9	256,8	566,6	541,8	
1530	341,2	0,5	580,9	602,5	257,5	563,0	540,6	
1531	339,4	0,5	579,1	603,3	258,4	559,8	539,0	
1532	337,6	0,5	577,9	604,5	259,4	556,4	537,1	
1533	336,1	0,4	575,7	604,9	259,2	553,0	535,8	
1534	334,7	0,4	573,7	605,1	259,7	549,5	534,5	
1535	333,2	0,4	571,6	604,6	260,1	545,8	533,0	
1536	331,2	0,4	569,7	604,5	261,0	542,2	531,2	
1537	329,3	0,3	568,5	604,1	262,1	538,7	529,3	
1538	327,7	0,3	566,7	603,6	262,4	535,6	527,7	
1539	326,8	0,3	564,8	603,5	262,7	532,4	525,1	
1540	325,3	0,3	562,8	603,2	262,5	529,4	523,2	
1541	324,4	0,2	561,0	602,6	263,2	526,8	520,7	
1542	323,3	0,2	559,6	601,7	263,6	524,1	519,0	
1543	322,2	0,2	557,4	600,8	263,6	521,5	517,0	
1544	320,9	0,2	555,7	600,1	263,6	519,0	515,2	
1545	319,3	0,1	552,5	599,7	263,6	516,2	513,4	
1546	318,4	0,1	550,8	598,0	264,3	513,8	511,6	
1547	317,5	0,1	548,6	597,0	264,0	511,2	509,2	
1548	316,4	0,1	546,9	595,8	264,2	508,8	507,8	
1549	315,1	0,0	544,0	594,9	264,1	506,5	506,0	
1550	239,8	3,4	70,0	69,2	67,7	82,8	71,9	kindling
1551	229,9	3,4	72,2	71,7	68,1	93,7	74,7	
1552	232,3	3,3	75,5	75,3	68,6	107,7	77,6	
1553	240,7	3,2	79,9	79,2	69,4	124,8	80,6	
1554	259,1	3,1	85,6	83,4	70,4	146,8	84,2	
1555	276,1	3,0	92,8	88,0	71,4	174,4	88,5	
1556	289,5	2,9	100,7	93,3	72,4	206,3	93,9	
1557	298,8	2,9	109,6	99,5	73,6	239,1	100,3	
1558	309,3	2,8	119,5	105,1	74,8	270,9	107,3	
1559	319,1	2,7	130,6	110,2	76,1	301,2	115,3	
1560	327,4	2,6	143,0	115,5	77,5	329,8	124,3	
1561	335,1	2,5	156,8	121,2	78,9	356,0	134,5	
1562	341,9	2,4	171,6	127,8	80,5	379,8	145,5	
1563	349,4	2,3	186,7	134,8	82,3	401,8	157,4	
1564	357,1	2,2	202,5	142,6	84,2	423,4	170,4	
1565	364,7	2,1	219,8	151,1	86,2	445,3	184,5	
1566	371,6	2,0	236,5	160,6	88,4	467,5	199,0	
1567	375,9	1,9	253,6	171,0	90,8	489,0	214,1	
1568	378,4	1,8	271,5	182,2	93,2	508,5	228,4	
1569	380,7	1,7	287,0	193,9	95,8	525,2	242,9	
1570	383,4	1,6	304,2	206,3	98,5	540,4	256,3	
1571	386,7	1,6	320,9	219,2	101,3	554,1	270,3	
1572	388,4	1,5	335,5	232,8	104,1	567,1	283,3	
1573	388,8	1,4	349,1	246,7	107,0	577,5	295,2	
1574	387,9	1,3	363,1	261,0	110,0	585,0	306,8	
1575	387,2	1,2	376,3	275,3	113,1	590,6	317,0	
1576	386,4	1,2	387,5	289,4	116,2	594,6	327,6	
1577	385,1	1,1	397,5	303,2	119,5	597,8	337,4	
1578	397,3	1,1	405,6	316,7	123,5	600,3	344,6	
1579	402,6	9,0	401,7	329,9	130,1	601,3	346,8	
1580	377,5	8,9	397,3	342,1	136,3	593,1	351,7	
1581	393,1	8,8	390,7	350,5	142,2	575,3	353,7	
1582	415,5	8,7	388,4	356,4	147,5	552,7	352,9	
1583	512,1	8,4	383,1	362,1	152,2	529,5	350,8	
1584	571,3	8,2	381,8	370,0	156,0	509,4	348,8	
1585	468,0	8,1	383,3	380,4	153,9	491,8	344,6	
1586	413,3	8,0	382,9	390,6	153,0	479,9	340,2	
1587	384,4	8,0	382,2	398,4	153,1	471,5	336,5	
1588	373,0	7,9	380,9	404,1	153,6	467,9	332,9	
1589	369,8	7,8	380,9	407,5	154,0	469,5	329,6	
1590	367,6	7,7	380,5	409,2	154,3	475,0	326,5	
1591	362,1	7,6	381,5	409,0	154,7	480,8	324,2	
1592	354,9	7,5	381,6	407,9	155,6	484,5	322,2	
1593	344,8	7,5	382,0	406,0	156,3	484,3	319,5	
1594	333,6	7,4	381,1	403,2	157,1	481,1	316,8	
1595	330,2	7,4	379,4	399,6	157,7	475,9	313,9	
1596	331,9	7,3	377,5	396,0	158,4	471,9	311,1	
1597	330,2	7,2	375,4	392,2	158,7	469,8	308,8	

Piece Size (in):		Weight	Meter Moisture Content
Thick x	Wide x	lbs	Dry Uncorrected %
1,5	3,5		20
1,5	3,5		20
1,5	3,5		20
1,5	3,5		20
1,5	3,5		20
1,5	3,5		20
1,5	3,5	7,98	20

1598	330,5	7,1	372,9	388,5	159,0	468,0	306,6
1599	336,8	7,0	371,9	384,3	159,1	468,9	304,2
1600	345,4	6,9	371,3	380,8	159,5	473,0	302,7
1601	353,9	6,8	373,4	377,4	159,5	479,8	301,6
1602	361,6	6,7	376,2	374,5	159,8	489,1	301,6
1603	370,9	6,6	379,9	372,6	159,9	500,4	302,7
1604	378,1	6,5	385,2	370,9	160,2	513,2	305,7
1605	383,3	6,4	390,8	369,5	160,3	526,3	310,9
1606	386,9	6,3	397,3	368,5	160,6	537,9	317,6
1607	389,7	6,2	403,8	368,2	161,4	549,1	324,7
1608	392,8	6,1	411,4	368,2	161,4	560,7	332,5
1609	395,6	6,0	418,5	368,6	161,9	572,5	340,6
1610	398,7	5,8	426,8	369,6	162,2	585,0	349,2
1611	401,9	5,7	435,3	370,9	162,9	597,9	357,9
1612	404,1	5,6	444,1	372,9	163,4	610,6	366,7
1613	407,0	5,5	452,8	375,4	164,2	623,1	375,0
1614	409,2	5,4	461,2	378,1	165,0	635,5	383,3
1615	412,4	5,3	471,1	381,3	165,9	648,3	391,1
1616	416,4	5,2	480,0	384,8	166,6	661,1	399,4
1617	420,8	5,1	490,9	388,3	167,6	674,5	407,8
1618	425,0	4,9	502,0	392,4	168,3	689,1	416,3
1619	430,5	4,8	512,6	396,9	169,5	704,3	425,0
1620	437,5	4,7	524,5	401,1	170,5	721,1	433,8
1621	441,9	4,6	536,1	405,6	171,6	739,0	442,9
1622	444,9	4,4	545,8	410,7	173,1	755,9	451,4
1623	447,5	4,3	556,1	415,8	174,6	771,0	460,3
1624	448,6	4,2	565,5	421,0	175,6	783,9	469,2
1625	449,5	4,1	573,8	427,0	176,9	794,6	478,5
1626	451,6	3,9	582,5	432,9	178,4	804,0	487,3
1627	453,1	3,8	589,1	439,1	180,0	812,1	496,5
1628	454,1	3,7	594,9	445,8	181,5	819,2	505,4
1629	455,1	3,6	600,2	452,5	183,2	825,0	513,8
1630	455,7	3,5	604,2	459,4	184,6	830,3	522,2
1631	456,2	3,4	606,0	465,9	185,7	834,7	530,5
1632	455,5	3,3	608,4	473,3	187,1	839,3	537,8
1633	453,5	3,2	608,2	480,9	189,1	843,3	544,4
1634	451,2	3,1	608,0	488,1	190,3	846,5	550,1
1635	449,1	3,0	609,5	495,4	191,8	848,2	553,9
1636	446,0	2,9	609,8	503,2	192,7	847,6	558,6
1637	443,8	2,9	608,4	511,3	194,4	844,9	562,5
1638	442,1	2,8	607,7	520,5	196,5	841,4	565,4
1639	440,9	2,7	606,0	531,3	198,4	837,5	567,9
1640	438,4	2,6	604,7	543,4	200,1	833,4	569,2
1641	434,3	2,6	602,7	556,7	201,7	827,3	570,3
1642	429,2	2,5	601,0	571,3	203,9	818,3	571,7
1643	423,9	2,5	598,2	586,9	205,9	806,4	572,0
1644	417,8	2,4	595,9	602,5	207,8	791,9	572,3
1645	412,4	2,3	593,9	617,6	209,8	775,7	572,2
1646	407,7	2,3	589,4	631,6	211,0	759,2	570,6
1647	401,7	2,3	585,7	645,3	213,4	741,8	570,2
1648	395,4	2,3	582,9	657,3	216,9	724,6	569,6
1649	389,3	2,2	577,9	667,3	220,7	708,3	569,1
1650	382,5	2,2	575,3	674,4	224,1	691,8	568,2
1651	377,1	2,2	575,4	677,8	227,8	676,2	566,7
1652	371,6	2,1	573,2	679,7	231,7	660,8	565,1
1653	367,0	2,1	572,5	678,1	235,3	646,4	562,8
1654	362,6	2,1	570,0	676,1	238,6	632,8	560,3
1655	358,0	2,0	567,6	672,8	242,2	620,1	557,2
1656	353,8	2,0	564,7	668,7	245,6	608,4	554,2
1657	349,8	2,0	561,7	664,8	248,7	597,2	551,2
1658	346,4	1,9	557,8	660,7	251,1	587,0	548,4
1659	343,2	1,9	554,0	656,0	253,8	577,7	545,0
1660	340,3	1,9	551,3	651,4	255,4	569,3	541,6
1661	337,8	1,9	547,4	646,5	257,6	561,3	538,6
1662	334,9	1,8	543,3	641,7	258,5	553,6	535,1
1663	332,4	1,8	539,9	637,1	260,2	546,7	532,3
1664	329,9	1,8	535,6	632,7	261,8	540,2	529,1
1665	327,7	1,8	532,2	628,8	263,5	534,3	526,6
1666	325,4	1,8	527,8	624,1	264,7	528,3	523,1
1667	319,8	7,0	515,9	619,5	275,8	524,4	516,9
1668	342,7	7,0	502,8	612,1	285,5	516,6	508,6
1669	420,3	6,7	489,6	601,4	292,9	505,4	497,6
1670	504,5	6,5	477,0	591,9	298,6	494,1	488,5
1671	583,6	6,3	466,2	583,8	302,6	484,6	482,4
1672	604,8	6,0	456,7	578,9	302,2	478,1	477,0
1673	494,9	5,9	452,8	576,2	289,9	474,6	472,3
1674	448,5	5,8	450,2	571,6	281,5	477,3	468,4
1675	430,4	5,6	450,9	566,0	275,8	486,7	466,5
1676	421,2	5,5	454,8	560,0	271,0	501,4	468,5
1677	418,3	5,3	459,6	552,9	266,3	519,7	472,3
1678	418,2	5,2	464,7	545,7	262,3	539,8	477,2
1679	419,7	5,1	472,7	539,2	258,9	561,5	483,9
1680	420,9	4,9	481,0	532,6	256,5	583,3	490,9
1681	422,9	4,8	490,0	526,9	254,2	604,7	497,7
1682	424,9	4,7	498,5	521,2	252,2	624,6	504,6
1683	426,8	4,5	506,8	516,9	250,2	642,8	512,0
1684	429,0	4,4	514,8	512,5	249,2	660,1	518,7
1685	430,9	4,3	522,9	508,8	247,8	676,0	525,5
1686	433,6	4,1	531,1	505,9	246,4	691,3	532,5
1687	435,3	4,0	539,1	503,6	245,3	705,2	538,7
1688	436,8	3,9	547,4	501,3	244,3	718,4	544,8
1689	437,4	3,8	555,8	499,7	244,1	729,8	551,0
1690	438,9	3,7	564,2	498,7	243,2	740,0	557,2
1691	439,9	3,5	571,7	498,7	242,5	749,1	563,4
1692	440,6	3,4	578,5	498,7	241,5	756,5	569,7
1693	441,4	3,3	585,6	499,6	241,2	764,2	576,2
1694	442,0	3,2	591,7	500,0	240,6	770,8	582,0
1695	443,3	3,1	597,5	501,1	240,5	777,5	587,8
1696	444,2	3,0	602,8	502,5	240,8	784,1	593,6
1697	445,2	2,9	609,2	504,5	240,5	790,8	598,7

Piece Size (in):		Weight	Meter Moisture Content
Thick x	Wide x	lbs	Dry Uncorrected %
1,5	3,5	1,82	19,00
1,5	3,5	1,83	19,00
1,5	3,5	1,98	19,00

1698	446,3	2,7	615,0	506,5	240,7	797,5	603,8
1699	448,3	2,6	621,0	508,9	241,0	804,3	608,5
1700	449,5	2,5	627,4	511,1	241,4	811,9	613,4
1701	451,8	2,4	633,5	513,7	241,4	819,4	618,5
1702	453,8	2,3	639,5	516,3	241,8	827,6	623,4
1703	455,1	2,2	645,3	518,8	242,2	836,1	627,7
1704	456,5	2,1	651,5	521,6	243,2	843,4	632,2
1705	457,6	2,0	656,9	524,6	243,9	850,4	636,4
1706	457,9	1,9	661,7	527,2	244,5	856,6	640,4
1707	458,1	1,8	664,6	530,4	244,9	861,2	644,4
1708	459,9	1,7	668,2	533,7	244,9	865,1	647,5
1709	461,4	1,6	670,2	536,8	245,5	868,3	650,5
1710	458,9	1,5	673,5	540,4	246,7	871,7	653,3
1711	453,0	1,4	674,9	543,6	247,0	871,4	654,7
1712	446,4	1,4	675,4	546,8	247,2	864,8	653,8
1713	439,6	1,3	674,1	549,7	247,1	852,8	651,7
1714	431,4	1,3	672,3	552,9	247,0	837,3	648,2
1715	424,0	1,3	668,8	555,5	247,5	818,9	643,3
1716	416,7	1,2	664,0	558,2	247,2	799,0	637,6
1717	409,9	1,2	659,6	560,4	247,2	778,3	631,3
1718	402,5	1,2	653,7	561,8	247,9	758,1	625,0
1719	395,4	1,1	648,1	563,9	248,4	738,3	618,8
1720	388,6	1,1	642,7	565,9	249,5	719,4	612,0
1721	382,9	1,1	635,9	567,9	249,4	701,5	605,7
1722	377,1	1,0	629,9	569,1	249,9	684,5	598,8
1723	371,5	1,0	623,3	570,7	250,1	668,4	592,3
1724	366,9	1,0	617,4	572,0	251,0	653,9	585,9
1725	362,7	0,9	611,9	573,9	251,2	640,0	580,0
1726	358,5	0,9	606,4	575,2	252,3	627,4	574,6
1727	354,2	0,9	601,0	577,2	252,9	615,7	569,0
1728	350,6	0,8	595,1	578,9	253,3	604,4	563,9
1729	347,5	0,8	590,1	580,5	254,1	594,7	559,1
1730	344,7	0,8	585,0	582,3	254,2	585,4	554,5
1731	342,1	0,7	580,1	584,5	255,0	577,1	550,1
1732	339,7	0,7	575,5	585,8	254,7	569,4	546,2
1733	337,0	0,7	571,6	587,9	254,6	562,3	542,7
1734	335,2	0,6	567,9	589,0	255,5	555,8	538,9
1735	333,2	0,6	564,1	591,0	255,4	549,6	535,6
1736	331,4	0,6	561,6	592,3	255,4	544,0	532,7
1737	330,0	0,6	558,5	593,3	256,1	538,8	530,4
1738	329,0	0,5	555,3	593,4	255,9	534,1	526,9
1739	328,2	0,5	554,4	593,2	255,8	529,4	524,1
1740	326,8	0,4	551,2	593,0	254,8	525,3	521,3
1741	325,9	0,4	548,4	593,9	253,8	521,2	518,5
1742	324,1	0,4	546,8	593,1	253,8	517,1	516,0
1743	322,3	0,4	543,7	593,1	253,5	513,4	513,2
1744	320,2	0,4	542,2	592,8	253,3	510,0	511,4
1745	318,9	0,3	540,5	593,0	254,5	506,9	509,6
1746	317,1	0,3	537,1	593,4	255,3	504,0	508,4
1747	314,7	0,3	535,5	593,8	255,9	501,4	506,9
1748	313,3	0,3	532,7	593,5	256,6	499,1	505,4
1749	311,8	0,2	530,4	592,6	257,2	496,7	504,2
1750	310,6	0,2	527,8	592,2	257,5	494,4	502,8
1751	309,8	0,2	525,2	591,3	257,7	492,1	501,1
1752	308,9	0,2	523,9	589,1	258,3	489,9	500,3
1753	308,3	0,1	521,2	586,3	258,7	487,8	500,1
1754	307,8	0,1	519,4	583,6	259,5	485,9	500,8
1755	307,3	0,1	517,5	579,8	259,7	484,1	501,3
1756	306,3	0,1	515,1	577,0	260,4	482,4	502,8
1757	305,6	0,1	512,5	573,7	260,9	480,8	504,0
1758	305,0	0,0	510,4	570,4	261,4	479,2	505,0
1759	452,2	7,3	415,2	366,1	149,4	543,1	333,4
1760	449,6	7,2	421,3	366,8	151,6	552,9	331,0
1761	452,1	7,1	427,3	366,8	154,0	563,2	328,4
1762	452,5	7,0	435,9	366,1	156,2	573,2	326,7
1763	453,3	6,9	444,3	365,2	158,0	582,9	325,5
1764	455,3	6,8	452,6	364,8	159,5	591,7	324,6
1765	459,4	6,7	461,4	364,4	160,9	600,2	323,9
1766	466,4	6,6	470,5	364,5	162,0	609,1	324,1
1767	471,8	6,4	480,4	365,3	163,0	619,1	325,4
1768	475,7	6,3	489,8	366,8	164,2	630,0	328,1
1769	479,6	6,2	499,9	369,2	165,4	641,3	332,1
1770	483,9	6,0	509,6	372,1	166,3	652,6	336,9
1771	486,2	5,9	520,0	375,8	167,4	664,0	342,5
1772	488,1	5,7	529,2	380,0	168,1	674,8	348,6
1773	491,3	5,6	539,3	385,1	169,3	685,5	354,6
1774	492,0	5,5	548,6	390,2	170,3	696,1	360,4
1775	494,9	5,3	558,6	395,9	171,3	706,4	366,0
1776	496,9	5,2	568,2	402,1	172,5	716,0	371,4
1777	497,0	5,1	578,2	408,4	173,6	725,7	377,1
1778	499,1	4,9	585,9	414,9	174,7	734,7	382,5
1779	501,1	4,8	595,7	421,7	176,0	743,5	388,0
1780	504,2	4,7	604,4	428,4	177,5	752,2	393,7
1781	505,1	4,6	613,3	435,5	178,8	760,3	399,1
1782	506,9	4,4	620,8	443,0	180,0	768,4	404,7
1783	508,7	4,3	627,3	450,4	181,4	776,6	410,7
1784	509,3	4,2	633,0	457,8	183,0	784,6	417,3
1785	510,2	4,1	636,8	465,3	184,6	792,4	425,0
1786	508,4	4,0	641,8	473,0	186,0	798,8	433,1
1787	507,8	3,8	644,5	480,8	187,6	803,7	441,4
1788	505,9	3,7	646,8	488,5	189,3	806,8	449,2
1789	504,2	3,6	647,9	496,6	190,8	808,3	456,0
1790	502,6	3,5	649,0	504,4	192,4	808,9	463,2
1791	499,6	3,5	648,0	512,2	194,2	807,6	469,9
1792	498,3	3,4	647,5	519,9	196,1	805,6	476,1
1793	496,4	3,3	646,6	527,5	197,8	802,7	481,6
1794	495,8	3,2	645,3	535,1	199,4	800,0	487,5
1795	493,8	3,1	644,4	542,2	201,2	797,3	493,2
1796	492,1	3,0	643,2	549,5	202,9	794,7	498,5
1797	490,8	2,9	642,0	556,4	205,3	792,2	503,6

Piece Size (in):		Weight	Meter Moisture Content
Thick x	Wide x	lbs	Dry Uncorrected %
1,5	3,5	1,72	21,3
1,5	3,5	1,676	22
1,5	3,5	0,808	20
1,5	3,5	0,81	21,1
1,5	3,5	0,802	21,2
1,5	3,5	0,79	21,2
1,5	3,5	0,808	20,9

1798	490,0	2,8	640,6	563,0	207,1	789,1	508,6
1799	488,5	2,7	640,1	569,1	209,5	785,1	513,7
1800	487,3	2,7	640,7	574,7	211,5	780,4	517,9
1801	486,1	2,6	640,5	580,3	213,5	776,1	522,0
1802	484,6	2,5	638,9	585,7	215,3	771,7	526,2
1803	481,9	2,4	637,5	591,2	217,4	767,7	530,6
1804	481,8	2,4	636,4	596,7	219,4	764,6	534,6
1805	480,6	2,3	636,8	601,3	221,2	762,7	537,9
1806	480,2	2,2	634,6	606,7	223,6	761,1	542,0
1807	479,7	2,2	634,4	612,2	225,6	759,7	545,8
1808	478,4	2,1	632,1	618,4	228,0	757,7	549,6
1809	478,8	2,0	630,7	624,2	230,5	755,7	552,8
1810	477,2	2,0	629,8	630,4	233,3	753,4	556,5
1811	474,8	1,9	630,1	635,8	235,2	750,1	559,1
1812	472,8	1,9	627,9	641,2	237,9	746,6	561,5
1813	467,8	1,8	626,1	644,3	240,1	743,1	564,4
1814	462,4	1,8	622,7	645,8	243,4	737,7	566,1
1815	456,0	1,8	619,8	646,1	246,2	729,7	566,5
1816	448,7	1,8	616,0	645,5	248,5	718,9	566,1
1817	442,2	6,9	610,8	644,3	254,0	707,2	563,7
1818	466,3	6,8	594,6	641,8	263,4	690,0	555,5
1819	506,8	6,7	581,3	635,2	271,1	667,9	546,9
1820	448,2	6,5	570,2	625,9	269,2	646,5	536,6
1821	444,9	6,4	563,6	614,6	268,3	632,2	526,2
1822	455,8	6,3	560,0	603,5	267,7	626,9	517,3
1823	462,7	6,1	560,2	591,9	266,1	629,3	511,4
1824	468,6	6,0	561,6	580,7	265,6	635,8	507,4
1825	472,5	5,8	566,1	569,1	264,0	645,4	504,9
1826	475,0	5,7	571,7	558,9	263,4	656,4	503,6
1827	479,4	5,6	576,9	549,5	262,1	667,2	502,1
1828	483,0	5,4	583,4	540,8	260,5	678,5	502,2
1829	486,7	5,3	590,3	532,8	259,1	689,7	502,6
1830	489,1	5,1	596,6	526,0	257,7	700,8	504,0
1831	491,5	5,0	603,2	518,7	256,7	711,0	505,4
1832	493,0	4,9	609,4	513,5	256,0	720,6	507,0
1833	493,9	4,7	615,6	508,3	253,7	729,7	509,1
1834	497,1	4,6	621,4	503,9	252,4	737,5	511,1
1835	498,6	4,5	627,1	500,0	251,0	745,1	512,9
1836	500,6	4,3	632,5	496,9	249,8	752,4	514,6
1837	502,2	4,2	637,9	494,5	247,8	759,2	516,6
1838	504,7	4,1	642,9	492,2	246,5	765,8	518,9
1839	505,6	3,9	647,5	491,2	245,4	772,3	521,2
1840	507,0	3,8	652,2	490,8	243,7	778,2	523,8
1841	508,1	3,7	657,0	490,0	242,5	783,9	527,1
1842	509,8	3,6	661,4	490,5	241,3	789,4	530,0
1843	508,7	3,4	665,3	490,7	240,4	794,2	533,3
1844	509,3	3,3	669,3	491,3	239,8	798,6	536,2
1845	510,5	3,2	673,0	491,9	239,0	802,9	539,3
1846	510,6	3,1	676,5	493,2	238,4	806,5	542,4
1847	510,7	3,0	679,8	494,7	238,0	810,1	544,7
1848	510,2	2,9	683,1	496,6	237,6	813,9	547,8
1849	508,9	2,7	686,2	498,8	237,9	816,8	550,9
1850	509,5	2,6	688,4	501,1	237,5	819,3	554,1
1851	509,5	2,5	689,9	503,4	237,2	821,5	557,7
1852	509,1	2,4	691,5	505,8	236,8	823,7	560,9
1853	507,9	2,3	692,5	508,3	237,2	825,4	564,4
1854	508,5	2,2	693,6	510,9	237,6	827,2	567,7
1855	509,1	2,1	693,9	513,9	237,8	828,5	570,7
1856	508,1	2,0	694,5	516,6	238,1	829,4	574,0
1857	508,6	1,9	695,2	519,2	238,5	829,9	577,6
1858	509,8	1,8	696,0	522,3	238,6	830,2	581,3
1859	510,0	1,7	695,8	525,2	239,4	830,4	584,9
1860	506,7	1,7	697,0	528,3	239,3	830,4	588,3
1861	504,1	1,6	697,8	531,0	240,4	828,9	591,2
1862	501,4	1,5	697,8	533,6	240,5	826,2	594,5
1863	500,8	1,4	696,9	535,9	240,7	822,5	597,6
1864	496,0	1,3	695,8	537,9	241,8	817,7	600,2
1865	490,5	1,3	693,9	539,5	242,6	812,0	602,3
1866	486,8	1,2	691,5	541,7	242,8	805,2	603,9
1867	481,2	1,2	688,5	543,6	242,9	796,3	604,3
1868	474,8	1,1	685,0	546,1	243,2	785,2	604,6
1869	468,6	1,1	680,4	548,0	244,3	772,2	603,2
1870	462,8	1,1	675,6	549,2	245,2	757,9	601,3
1871	457,0	1,0	670,8	550,8	245,8	743,2	599,0
1872	450,3	1,0	666,1	551,6	246,5	728,6	596,1
1873	445,1	1,0	659,4	552,8	247,2	714,2	592,9
1874	440,8	1,0	653,8	554,0	247,4	700,1	589,4
1875	434,7	0,9	647,6	554,6	247,8	686,5	585,0
1876	428,7	0,9	641,3	555,2	248,1	673,3	580,1
1877	422,0	0,9	635,1	556,2	248,5	660,2	574,1
1878	416,2	0,9	628,5	556,9	248,7	647,8	568,7
1879	410,9	0,9	623,0	557,3	248,7	635,6	563,1
1880	406,9	0,8	616,5	557,5	248,1	623,9	557,1
1881	402,4	0,8	610,2	557,8	249,0	612,8	551,8
1882	398,3	0,8	604,1	557,8	249,3	602,3	546,7
1883	394,4	0,8	598,1	557,4	249,9	592,4	542,1
1884	390,5	0,8	592,5	557,2	250,5	583,1	537,5
1885	387,5	0,7	587,3	556,3	250,9	574,2	533,4
1886	385,0	0,7	582,5	555,9	251,2	566,2	529,6
1887	381,4	0,7	578,1	555,4	251,4	558,5	526,0
1888	378,8	0,7	573,3	554,5	251,6	551,4	521,8
1889	376,4	0,7	568,8	554,0	251,8	544,7	517,8
1890	373,5	0,7	564,1	553,3	251,6	538,4	513,8
1891	371,5	0,6	559,4	552,7	251,8	532,8	510,5
1892	368,8	0,6	555,4	551,5	251,9	527,2	506,6
1893	366,7	0,6	550,5	551,3	251,6	521,8	502,8
1894	364,8	0,6	546,3	550,2	251,8	516,7	499,4
1895	362,6	0,6	541,6	550,1	252,2	511,9	495,8
1896	361,2	0,5	537,5	550,3	252,7	507,3	492,9
1897	358,6	0,5	533,3	550,4	252,5	502,8	489,9

Piece Size (in):		Weight	Meter Moisture Content
Thick x	Wide x	lbs	Dry Uncorrected %
1,5	3,5	1,75	19,70
1,5	3,5	1,95	19,30
1,5	3,5	1,96	21,00

1898	357,3	0,5	529,0	550,3	252,4	498,4	486,8
1899	355,8	0,5	524,6	549,9	252,6	494,3	484,2
1900	354,0	0,5	521,3	549,7	252,5	490,5	481,6
1901	353,0	0,5	519,5	549,3	252,2	487,0	479,2
1902	352,2	0,4	518,4	548,3	252,2	483,8	476,6
1903	351,0	0,4	517,3	546,9	251,3	480,9	474,2
1904	349,4	0,4	516,4	545,1	250,8	478,1	471,7
1905	347,7	0,4	515,4	543,0	250,4	475,4	469,0
1906	346,1	0,4	514,3	540,9	249,7	472,9	466,6
1907	344,8	0,4	513,2	538,1	249,4	470,0	464,1
1908	342,5	0,3	512,3	536,2	248,6	467,5	461,7
1909	341,2	0,3	510,8	534,5	248,4	464,9	459,5
1910	340,3	0,3	509,5	532,2	247,7	462,3	457,0
1911	339,2	0,3	508,0	529,9	247,5	459,8	454,8
1912	337,6	0,3	506,2	528,3	247,2	457,3	452,8
1913	336,3	0,2	505,2	526,3	246,7	454,9	450,5
1914	335,5	0,2	503,3	524,4	246,1	452,7	448,5
1915	334,2	0,2	502,0	522,7	245,3	450,4	446,3
1916	332,6	0,2	500,0	521,3	245,3	448,1	444,2
1917	331,4	0,2	498,1	519,1	245,3	446,1	442,4
1918	330,2	0,2	497,5	517,7	244,5	443,9	440,7
1919	329,0	0,2	496,1	516,2	244,0	441,8	438,5
1920	327,4	0,1	494,3	515,3	243,6	439,4	436,5
1921	325,9	0,1	491,8	513,9	243,4	437,0	434,5
1922	324,3	0,1	489,2	513,2	243,3	434,6	432,8
1923	323,0	0,1	486,0	512,8	242,9	432,1	430,9
1924	321,2	0,1	482,1	512,0	242,8	429,5	429,0
1925	320,1	0,1	478,7	511,5	242,0	426,9	427,1
1926	318,6	0,1	474,8	510,8	241,3	424,2	425,7
1927	317,5	0,0	470,4	510,0	240,9	421,6	424,1
1928	424,6	2,1	249,8	144,9	84,6	439,3	188,5
1929	428,9	2,0	266,3	154,4	87,1	460,5	201,6
1930	431,2	1,9	281,8	164,4	89,7	479,2	214,9
1931	432,9	1,8	297,4	175,1	92,5	495,6	228,1
1932	434,9	1,7	311,8	186,7	95,5	510,1	241,2
1933	435,8	1,6	326,6	199,1	98,4	522,9	253,9
1934	438,5	1,5	340,2	212,1	101,5	534,7	266,1
1935	439,9	1,4	353,5	225,9	104,6	546,2	277,7
1936	439,7	1,3	366,3	240,4	107,7	557,3	289,0
1937	440,2	1,3	378,7	255,4	110,8	567,2	300,2
1938	439,9	1,2	388,5	270,8	114,2	576,2	310,6
1939	441,3	1,1	397,5	286,6	117,3	583,5	320,8
1940	471,3	1,0	405,5	302,5	120,9	589,4	331,0
1941	464,8	8,6	405,5	319,0	125,2	593,3	335,9
1942	421,5	8,6	404,2	333,2	128,1	585,9	339,7
1943	400,6	8,5	401,2	343,1	131,5	572,6	340,1
1944	391,0	8,4	399,3	348,9	134,7	556,2	338,2
1945	390,9	8,3	396,7	351,5	137,7	540,6	335,1
1946	407,6	8,2	395,2	352,3	140,5	528,6	332,4
1947	416,1	8,1	395,2	352,1	143,0	521,2	330,7
1948	418,1	8,0	397,0	351,0	145,4	518,1	329,0
1949	419,5	7,9	399,4	349,3	147,3	517,8	328,0
1950	418,2	7,8	400,6	347,4	149,4	518,4	326,9
1951	421,3	7,7	405,9	345,5	150,6	519,9	326,4
1952	427,7	7,6	409,6	343,4	152,0	523,5	325,9
1953	434,2	7,5	415,2	341,5	153,2	529,3	325,5
1954	438,2	7,4	421,4	339,6	153,9	537,4	325,6
1955	441,6	7,3	426,2	338,0	155,0	547,0	325,6
1956	443,6	7,2	433,5	336,6	155,9	556,6	325,8
1957	443,3	7,1	439,9	335,3	156,5	566,1	326,0
1958	446,1	7,0	446,2	334,9	157,3	574,7	326,2
1959	450,7	6,9	454,1	334,6	157,9	583,5	326,8
1960	456,2	6,8	460,6	334,9	158,6	593,0	327,9
1961	458,8	6,7	469,1	336,3	158,7	602,6	329,6
1962	461,0	6,5	476,4	338,0	159,4	612,6	332,1
1963	462,7	6,4	485,2	340,5	160,2	622,5	335,4
1964	465,0	6,3	492,9	343,7	160,8	632,0	338,7
1965	466,9	6,2	502,2	346,9	161,3	641,3	342,4
1966	470,0	6,1	510,5	351,2	162,3	649,9	346,3
1967	472,2	5,9	517,4	355,4	163,1	658,3	350,4
1968	475,2	5,8	525,1	360,0	163,9	666,6	354,7
1969	478,6	5,7	533,8	364,8	164,9	675,2	359,2
1970	481,5	5,6	542,2	370,0	165,8	683,9	364,3
1971	484,9	5,4	551,0	375,7	166,6	692,7	369,4
1972	487,7	5,3	558,8	381,4	168,0	701,4	375,2
1973	488,4	5,2	566,1	387,7	169,0	709,5	382,1
1974	489,7	5,1	572,6	393,8	170,3	717,0	389,8
1975	491,5	4,9	580,0	400,4	171,6	724,5	397,9
1976	493,3	4,8	585,5	407,0	173,1	731,7	405,9
1977	495,3	4,7	591,2	413,6	174,4	739,0	413,9
1978	497,8	4,6	596,1	420,7	175,8	746,4	421,7
1979	498,9	4,4	601,2	427,8	176,7	754,0	429,3
1980	499,9	4,3	605,3	434,8	177,7	761,4	436,7
1981	500,3	4,2	609,1	441,4	179,5	768,3	444,2
1982	499,8	4,1	611,4	448,7	181,4	774,1	451,1
1983	500,6	4,0	614,8	455,7	183,1	778,5	457,8
1984	501,2	3,9	617,7	463,0	183,9	782,0	464,5
1985	500,8	3,8	619,6	470,5	186,3	785,5	470,8
1986	500,7	3,7	621,6	477,8	187,8	788,6	476,9
1987	500,2	3,6	623,6	484,8	189,7	791,9	483,0
1988	500,1	3,5	625,2	491,8	191,3	795,2	488,3
1989	499,5	3,4	625,8	498,4	193,3	798,5	494,4
1990	499,6	3,3	627,8	504,9	194,6	801,4	499,8
1991	498,6	3,2	629,1	510,8	196,4	804,2	504,6
1992	494,9	3,1	629,6	516,4	198,1	805,6	508,8
1993	493,0	3,0	630,3	522,2	199,7	805,1	512,6
1994	490,6	2,9	629,4	528,2	202,0	803,2	516,1
1995	486,8	2,8	629,9	534,1	203,2	800,0	518,7
1996	484,5	2,8	628,6	540,2	204,9	795,5	521,3
1997	483,2	2,7	627,3	546,4	206,6	790,1	524,0

kindling

Piece Size (in):		Weight	Meter Moisture Content
Thick x	Wide x	lbs	Dry Uncorrected %
1,5	3,5	1,834	20,8
1,5	3,5	1,834	21
1,5	3,5	0,816	20
1,5	3,5	0,816	19,6
1,5	3,5	0,788	19,1
1,5	3,5	0,764	18,9
1,5	3,5	0,84	21,2

1998	480,4	2,6	625,7	552,9	208,3	784,4	527,0
1999	478,9	2,5	623,9	559,2	210,2	778,3	529,6
2000	478,5	2,5	621,6	566,2	211,9	771,9	533,2
2001	476,9	2,4	619,7	572,9	214,2	765,8	536,1
2002	474,9	2,3	616,7	579,9	216,5	760,0	539,6
2003	471,7	2,3	615,1	586,7	218,3	754,4	542,5
2004	470,5	2,2	612,2	593,7	220,7	748,9	545,2
2005	469,2	2,1	610,1	601,5	222,1	743,9	547,5
2006	466,1	2,1	607,2	608,8	225,0	739,1	549,8
2007	463,8	2,0	605,2	616,5	226,6	733,9	551,6
2008	459,3	2,0	602,0	624,1	228,4	727,5	553,4
2009	453,6	2,0	599,8	632,5	230,9	720,0	554,1
2010	449,9	1,9	596,8	640,0	233,7	711,0	554,4
2011	445,1	1,9	593,8	648,4	235,2	701,4	554,1
2012	439,4	1,9	590,9	656,4	237,9	691,1	553,2
2013	434,1	1,8	587,7	663,3	241,4	680,7	552,7
2014	429,6	1,8	584,6	669,1	244,2	670,2	551,0
2015	425,3	1,8	581,6	674,6	246,5	659,6	549,3
2016	421,0	1,8	578,5	679,6	249,0	648,9	547,5
2017	425,7	6,4	575,8	683,7	252,8	638,6	545,5
2018	399,2	6,8	563,9	685,8	259,9	627,7	538,0
2019	389,1	6,8	553,1	680,8	261,7	612,1	527,5
2020	381,5	6,7	542,3	669,6	263,4	595,5	516,1
2021	378,6	6,6	531,3	654,5	264,6	579,4	504,9
2022	380,2	6,6	522,6	638,1	264,9	565,1	493,8
2023	376,4	6,5	513,7	622,5	265,0	552,5	482,7
2024	375,8	6,4	504,5	606,8	264,5	541,6	473,1
2025	384,1	6,3	498,4	591,3	263,7	532,3	465,2
2026	395,7	6,2	495,1	577,0	261,6	526,4	458,2
2027	414,5	6,1	494,1	564,2	259,8	524,9	452,5
2028	428,2	6,0	495,0	552,1	257,8	528,7	448,5
2029	438,2	5,9	498,0	540,9	255,7	536,7	446,5
2030	445,9	5,7	503,7	531,0	253,5	548,3	446,0
2031	451,5	5,6	511,2	523,1	251,0	561,4	447,1
2032	455,8	5,5	518,5	515,2	248,7	574,8	449,0
2033	460,0	5,4	525,5	508,5	246,4	587,8	451,5
2034	462,5	5,2	532,5	502,5	244,3	600,5	454,7
2035	463,1	5,1	539,2	496,4	241,8	612,5	458,2
2036	464,6	5,0	545,0	491,5	239,4	622,9	461,8
2037	465,6	4,9	552,2	486,8	237,7	631,4	465,1
2038	467,7	4,8	558,5	482,8	235,7	638,7	467,8
2039	468,8	4,7	563,3	479,7	234,0	645,4	470,8
2040	470,3	4,6	569,2	476,5	232,2	651,6	473,4
2041	472,3	4,4	575,8	473,5	230,5	658,0	476,5
2042	474,3	4,3	582,9	470,9	228,9	664,9	479,5
2043	475,9	4,2	587,2	469,3	227,7	672,0	482,6
2044	476,8	4,1	593,5	468,0	226,8	679,9	486,3
2045	475,7	4,0	598,7	466,7	225,9	687,5	490,0
2046	477,2	3,9	602,7	466,3	225,0	694,5	492,6
2047	478,4	3,8	608,1	465,5	224,1	701,1	495,5
2048	478,8	3,7	613,9	465,4	223,3	707,3	499,8
2049	480,7	3,6	617,3	465,9	222,4	712,8	504,0
2050	481,6	3,4	623,4	466,4	221,7	718,6	508,4
2051	484,3	3,3	627,0	467,5	221,2	724,3	512,2
2052	485,7	3,2	632,2	468,2	220,8	730,3	517,6
2053	485,8	3,1	635,4	469,9	220,7	736,1	522,7
2054	486,6	3,0	640,8	471,4	220,6	742,0	526,9
2055	488,8	2,9	645,6	473,6	220,8	747,7	530,8
2056	490,3	2,8	649,0	475,6	221,1	753,5	534,9
2057	490,9	2,7	653,9	477,9	221,7	759,5	538,2
2058	493,3	2,6	657,8	479,2	221,9	765,9	541,7
2059	494,7	2,5	661,3	481,9	222,0	772,2	545,0
2060	495,5	2,4	662,8	484,6	222,0	778,8	548,2
2061	496,3	2,3	666,2	487,0	222,6	785,5	552,2
2062	496,7	2,2	668,2	489,5	223,0	791,9	556,0
2063	495,9	2,1	670,6	492,0	223,6	797,8	559,3
2064	495,5	2,0	671,9	495,3	224,3	802,3	562,8
2065	495,5	1,9	673,2	498,7	224,9	806,7	565,6
2066	494,7	1,8	676,5	500,7	225,6	810,9	569,0
2067	493,9	1,7	677,8	503,8	225,9	814,2	572,0
2068	492,7	1,7	678,5	506,8	226,6	816,0	574,8
2069	489,9	1,6	679,3	509,9	226,9	815,4	577,9
2070	486,7	1,5	678,3	513,0	227,8	811,9	580,7
2071	482,7	1,5	678,8	516,5	228,8	807,3	581,9
2072	480,3	1,4	677,2	519,9	229,7	801,7	583,1
2073	477,7	1,3	675,0	523,5	230,8	796,0	583,5
2074	475,3	1,3	672,6	527,0	231,1	789,9	583,6
2075	471,3	1,2	669,3	531,0	232,2	784,0	583,6
2076	467,1	1,2	666,9	535,9	232,8	777,4	582,8
2077	462,2	1,2	663,8	541,9	233,6	769,3	582,0
2078	456,7	1,1	660,0	548,7	234,4	758,6	580,8
2079	450,6	1,1	656,5	555,2	235,0	745,3	579,2
2080	444,8	1,1	652,3	561,2	236,2	730,4	577,1
2081	439,9	1,0	647,3	566,6	236,7	715,2	574,4
2082	434,2	1,0	641,4	570,7	237,7	700,3	571,4
2083	428,6	1,0	635,4	574,1	239,6	685,6	568,7
2084	423,6	1,0	629,5	577,0	240,1	671,8	565,6
2085	418,8	1,0	624,0	578,1	241,3	658,7	561,6
2086	414,5	0,9	618,6	578,5	242,9	646,2	557,4
2087	410,4	0,9	613,1	578,2	244,2	634,5	553,3
2088	406,3	0,9	607,3	577,9	246,1	623,5	549,0
2089	401,8	0,9	601,2	577,1	247,2	612,8	544,7
2090	397,5	0,9	595,7	576,2	248,9	602,7	539,9
2091	394,1	0,8	590,2	574,2	250,5	593,1	535,9
2092	390,4	0,8	585,2	572,2	251,0	584,1	531,9
2093	387,0	0,8	580,6	570,5	252,2	575,7	527,9
2094	383,8	0,8	575,7	568,0	253,3	567,8	523,5
2095	381,0	0,8	570,8	565,1	254,0	560,1	519,9
2096	378,5	0,7	564,7	562,8	254,4	552,9	515,9
2097	376,0	0,7	559,7	559,7	255,6	545,9	512,8

Piece Size (in):		Weight	Meter Moisture Content
Thick x	Wide x	lbs	Dry Uncorrected %
1,5	3,5	1,81	21,60
1,5	3,5	1,92	20,40
1,5	3,5	1,81	21,30

2098	373,9	0,7	555,5	556,5	256,3	539,5	509,3	
2099	371,0	0,7	551,2	553,8	256,5	533,7	506,1	
2100	368,5	0,7	547,2	550,6	256,8	527,9	502,5	
2101	366,4	0,7	542,2	548,6	257,4	522,4	499,8	
2102	364,6	0,7	537,4	545,8	257,5	517,1	496,7	
2103	362,2	0,6	534,2	543,5	257,5	512,3	494,4	
2104	360,6	0,6	529,8	541,1	257,7	507,5	491,6	
2105	359,1	0,6	525,4	538,6	256,9	503,1	488,7	
2106	357,3	0,6	521,4	536,8	257,1	499,1	486,6	
2107	357,0	0,6	518,0	535,7	257,0	495,2	483,6	
2108	354,9	0,5	514,2	533,9	256,7	491,7	481,7	
2109	353,6	0,5	510,0	532,2	256,9	488,3	479,4	
2110	352,5	0,5	507,2	531,2	256,7	485,1	477,6	
2111	349,5	0,5	503,2	529,7	256,5	481,9	475,5	
2112	347,4	0,5	499,4	529,4	256,7	478,7	473,5	
2113	346,2	0,5	496,2	528,6	256,0	475,6	471,6	
2114	343,9	0,5	491,9	527,7	255,6	472,0	469,1	
2115	342,3	0,4	487,6	527,7	255,6	468,9	467,1	
2116	341,0	0,4	484,4	527,2	254,7	465,5	464,6	
2117	339,8	0,4	480,5	527,4	254,1	462,4	462,4	
2118	338,6	0,4	477,0	527,2	253,5	459,2	460,0	
2119	337,7	0,4	473,6	527,3	252,2	456,2	457,8	
2120	336,7	0,4	469,4	527,7	251,8	453,6	455,6	
2121	336,1	0,3	465,8	527,8	251,1	451,0	453,4	
2122	334,9	0,3	462,8	528,0	250,2	448,4	450,9	
2123	334,3	0,3	459,7	528,2	249,2	446,1	448,9	
2124	332,9	0,3	456,5	528,4	248,6	443,9	446,7	
2125	331,7	0,3	453,9	528,7	247,3	441,9	444,8	
2126	331,2	0,3	451,2	528,5	246,1	439,8	442,7	
2127	330,5	0,2	447,8	528,7	245,8	437,7	440,1	
2128	329,1	0,2	444,7	528,3	245,3	435,8	437,9	
2129	327,9	0,2	442,5	527,1	244,2	433,7	435,8	
2130	326,8	0,2	439,0	526,2	243,3	431,5	433,5	
2131	325,0	0,2	436,6	525,8	242,5	429,4	431,4	
2132	324,3	0,2	434,6	524,5	241,7	427,4	429,3	
2133	323,2	0,2	431,3	524,0	240,8	425,4	427,2	
2134	322,1	0,1	427,7	522,7	240,6	423,2	424,8	
2135	321,2	0,1	425,5	521,5	239,6	421,1	422,8	
2136	320,6	0,1	421,7	520,4	239,0	419,0	420,5	
2137	319,7	0,1	420,2	519,4	238,0	417,0	418,6	
2138	318,6	0,1	417,0	518,3	237,6	415,2	416,7	
2139	316,4	0,1	414,3	516,4	236,7	413,2	414,7	
2140	314,7	0,1	411,3	514,8	236,1	411,1	412,7	
2141	313,7	0,0	409,1	512,7	235,5	409,0	410,3	
2142	67,5	4,3	67,0	67,0	67,1	67,4	67,2	kindling
2143	90,5	4,0	67,1	67,0	67,1	67,8	67,4	
2144	144,6	3,7	67,7	67,0	67,0	68,4	68,1	
2145	430,9	3,4	70,7	67,2	67,1	71,4	69,4	
2146	325,3	3,3	81,7	67,9	67,3	79,2	74,4	
2147	316,4	3,2	90,9	69,9	67,7	91,3	82,0	
2148	333,6	3,1	101,3	73,3	68,4	109,4	89,6	
2149	351,1	2,9	111,8	77,9	69,3	136,0	97,4	
2150	362,6	2,8	121,7	83,1	70,3	170,6	104,8	
2151	371,7	2,7	132,1	88,7	71,5	209,4	111,5	
2152	378,2	2,6	145,8	94,7	72,8	248,6	118,5	
2153	383,2	2,5	160,9	101,2	74,2	284,2	126,2	
2154	390,7	2,4	176,7	107,7	75,8	314,8	133,0	
2155	399,2	2,3	193,3	115,0	77,4	342,5	141,2	
2156	407,5	2,2	209,5	122,3	79,2	368,5	152,4	
2157	415,8	2,1	226,4	129,8	81,1	393,5	164,7	
2158	424,8	2,0	244,0	137,8	83,3	418,7	177,5	
2159	432,9	1,9	261,3	146,2	85,6	444,9	191,1	
2160	437,1	1,8	278,5	155,7	88,0	470,4	204,4	
2161	441,4	1,7	295,8	166,2	90,5	493,8	217,8	
2162	442,9	1,6	310,4	177,6	93,2	514,5	231,2	
2163	443,7	1,5	325,0	189,8	96,0	531,7	244,6	
2164	444,3	1,4	339,1	203,0	98,9	544,8	258,2	
2165	443,0	1,3	349,4	216,8	102,0	554,3	272,0	
2166	442,4	1,3	361,5	231,6	104,9	560,3	285,5	
2167	442,6	1,2	371,8	246,9	107,9	564,5	298,9	
2168	440,8	1,1	382,0	262,8	111,2	567,2	312,5	
2169	464,8	1,2	390,0	279,6	114,5	569,0	325,5	
2170	465,5	8,6	391,5	296,9	118,6	568,9	332,3	
2171	417,9	8,6	390,4	312,2	121,9	560,5	336,5	
2172	396,0	8,5	390,3	323,4	125,1	547,1	336,3	
2173	381,1	8,5	388,0	330,5	128,6	531,2	334,0	
2174	376,1	8,4	385,0	334,6	132,0	514,7	329,9	
2175	370,8	8,3	386,2	336,5	134,6	500,1	324,7	
2176	363,6	8,3	383,6	337,1	136,9	487,1	319,5	
2177	368,5	8,2	381,6	336,6	138,8	476,1	314,4	
2178	375,9	8,1	378,8	335,5	140,7	469,1	309,7	
2179	380,8	8,1	376,9	333,6	142,5	465,1	305,4	
2180	385,4	8,0	376,7	331,7	144,3	462,6	301,4	
2181	388,7	7,9	376,1	329,6	145,7	461,7	297,8	
2182	391,4	7,8	378,6	327,3	146,9	463,4	294,7	
2183	395,8	7,7	380,7	325,5	147,8	467,9	291,7	
2184	401,9	7,7	381,8	323,6	148,7	474,3	289,1	
2185	405,1	7,6	386,5	321,8	149,4	482,6	287,1	
2186	403,2	7,5	389,7	320,3	149,7	490,4	285,3	
2187	397,5	7,4	392,5	318,8	150,2	496,1	283,5	
2188	405,7	7,3	396,6	317,5	150,5	500,3	282,3	
2189	414,3	7,2	401,6	316,2	150,9	507,5	281,3	
2190	417,6	7,1	407,8	315,4	151,1	516,4	280,9	
2191	418,2	7,1	413,3	314,7	151,2	524,9	280,7	
2192	424,7	6,9	418,6	314,3	151,5	532,7	280,8	
2193	435,1	6,8	424,6	314,2	151,6	541,1	281,6	
2194	447,4	6,7	429,6	314,6	152,3	551,8	283,3	
2195	452,3	6,6	436,6	315,5	152,8	564,6	286,8	
2196	456,4	6,5	443,6	317,2	153,4	578,0	291,9	
2197	460,4	6,3	451,2	319,4	153,8	591,5	298,1	

Piece Size (in):		Weight	Meter Moisture Content
Thick x	Wide x	lbs	Dry Uncorrected %
1,5	3,5	1,822	21,2
1,5	3,5	1,836	21,3
1,5	3,5	0,792	18,6
1,5	3,5	0,812	20,2
1,5	3,5	0,826	21,7
1,5	3,5	0,842	21,7
1,5	3,5	0,794	21,2

2198	463,4	6,2	457,3	322,4	154,3	604,5	304,9
2199	464,9	6,1	465,1	325,9	155,1	616,7	312,1
2200	466,7	6,0	473,3	330,2	155,5	628,2	319,4
2201	468,0	5,9	482,0	334,9	156,3	638,1	327,0
2202	469,9	5,7	489,5	340,1	156,8	647,6	334,7
2203	472,3	5,6	497,8	345,6	157,5	656,3	342,8
2204	475,3	5,5	506,2	351,8	158,3	664,8	350,9
2205	476,8	5,4	514,0	358,0	159,3	672,3	359,5
2206	476,1	5,3	523,1	364,0	160,1	678,6	368,0
2207	477,3	5,2	529,8	370,2	161,2	684,4	375,9
2208	479,1	5,0	538,4	376,4	162,2	689,1	383,4
2209	481,1	4,9	545,1	383,1	163,5	694,5	390,8
2210	482,2	4,8	552,6	390,0	164,8	700,5	398,0
2211	484,9	4,7	558,2	396,4	166,0	706,9	405,2
2212	485,5	4,6	563,5	403,5	167,2	713,5	411,8
2213	486,1	4,5	567,6	410,1	168,5	720,2	418,2
2214	486,3	4,4	570,6	416,6	170,2	726,5	425,1
2215	487,2	4,2	572,2	422,7	171,7	732,2	431,3
2216	487,0	4,1	573,6	429,1	173,4	737,7	437,9
2217	487,6	4,0	575,5	434,8	174,7	742,6	444,0
2218	488,8	3,9	576,4	440,6	176,6	747,2	450,1
2219	488,9	3,8	578,2	446,5	178,2	751,3	455,9
2220	489,3	3,7	579,2	452,3	179,9	755,2	461,8
2221	490,3	3,6	581,9	457,7	181,4	759,2	466,8
2222	490,9	3,5	583,3	463,5	183,3	763,0	472,5
2223	490,8	3,4	584,2	468,8	184,5	766,8	478,5
2224	491,2	3,3	585,4	474,1	186,3	768,7	485,5
2225	489,5	3,2	586,7	480,1	188,5	769,2	492,5
2226	488,9	3,1	586,2	486,2	190,0	768,7	499,5
2227	487,5	3,1	587,7	492,4	191,4	767,0	506,0
2228	486,6	3,0	588,7	498,6	193,4	765,0	512,4
2229	485,5	2,9	588,9	504,8	194,9	762,6	518,2
2230	483,4	2,8	589,8	511,3	196,4	760,6	523,0
2231	481,3	2,7	590,9	517,7	198,6	758,3	526,6
2232	481,4	2,6	589,4	524,7	200,2	756,1	529,8
2233	480,7	2,6	590,2	532,3	202,0	754,4	532,9
2234	480,0	2,5	590,0	540,4	203,9	753,5	536,1
2235	480,7	2,4	589,8	549,1	206,1	753,1	539,5
2236	480,4	2,3	589,9	558,0	208,2	753,2	543,3
2237	480,4	2,2	590,1	567,4	210,3	753,4	547,4
2238	479,3	2,2	589,7	576,5	212,7	753,8	551,9
2239	478,6	2,1	590,0	586,2	215,3	754,2	555,5
2240	478,1	2,0	589,8	595,6	217,4	754,4	559,4
2241	476,2	2,0	588,8	604,9	220,2	753,9	562,9
2242	474,8	1,9	588,1	614,9	222,9	753,2	566,0
2243	472,3	1,8	586,3	623,6	226,1	752,2	568,9
2244	467,9	1,8	584,8	632,7	229,3	749,7	570,7
2245	461,1	1,8	582,5	639,6	232,3	742,8	573,2
2246	465,1	1,7	580,2	646,9	237,0	732,0	573,4
2247	449,8	6,9	565,8	650,3	248,0	718,9	568,7
2248	447,0	6,9	554,0	647,7	257,8	695,5	562,5
2249	446,6	6,8	541,3	639,1	267,1	671,1	553,8
2250	530,5	6,6	526,4	628,3	273,8	645,1	543,1
2251	454,1	6,5	516,1	617,1	270,2	619,4	529,0
2252	438,9	6,4	507,0	606,6	267,2	601,1	515,5
2253	443,6	6,3	501,1	594,1	265,0	590,0	505,0
2254	445,2	6,2	500,5	582,4	262,6	585,7	497,7
2255	445,4	6,0	500,9	571,9	261,0	585,1	492,0
2256	450,1	5,9	503,9	561,5	258,8	587,4	487,5
2257	456,0	5,8	507,4	552,2	257,3	591,8	484,4
2258	461,2	5,7	512,6	542,4	254,8	598,5	482,7
2259	465,9	5,6	520,2	534,6	252,9	606,6	481,7
2260	469,4	5,4	527,9	526,5	250,7	616,3	481,7
2261	471,7	5,3	536,0	520,4	249,0	626,5	482,5
2262	472,7	5,2	545,3	513,9	246,3	636,7	483,0
2263	474,4	5,1	553,0	508,7	244,5	646,2	483,8
2264	479,0	4,9	560,2	503,6	242,7	655,7	484,3
2265	481,1	4,8	567,3	499,5	240,5	665,1	486,0
2266	482,4	4,7	574,4	496,1	239,2	673,9	487,9
2267	484,2	4,6	580,9	492,7	237,4	681,9	490,3
2268	485,4	4,4	587,6	489,6	235,7	689,8	493,0
2269	487,7	4,3	594,2	487,9	234,3	697,0	496,1
2270	485,2	4,2	600,6	486,0	232,6	704,0	498,5
2271	486,1	4,1	605,8	485,1	231,0	709,7	500,6
2272	487,8	4,0	610,5	484,2	229,7	714,6	503,2
2273	489,1	3,9	615,2	483,7	228,4	719,5	506,5
2274	489,9	3,7	619,8	484,1	227,3	724,5	510,1
2275	491,1	3,6	623,4	484,6	226,6	729,7	514,0
2276	492,1	3,5	627,2	485,7	226,1	734,6	517,5
2277	493,7	3,4	631,8	486,7	225,1	739,5	521,5
2278	493,4	3,3	636,1	488,2	224,5	744,7	525,4
2279	494,8	3,2	640,2	489,1	223,8	750,6	529,3
2280	496,0	3,1	644,4	490,9	223,6	756,4	533,3
2281	498,2	3,0	647,1	492,8	223,0	763,3	537,4
2282	500,0	2,9	652,1	495,2	223,1	770,1	541,3
2283	503,1	2,8	656,4	497,5	223,0	777,7	544,5
2284	506,7	2,6	660,5	499,7	222,8	785,5	547,8
2285	508,2	2,5	665,8	503,0	223,1	793,8	550,7
2286	511,0	2,4	670,3	505,2	222,8	802,3	553,8
2287	514,0	2,3	675,0	507,6	222,9	811,2	557,3
2288	515,8	2,2	679,4	510,2	222,8	820,5	560,7
2289	517,1	2,1	683,8	513,5	223,3	829,1	564,1
2290	517,7	2,0	687,0	516,6	223,5	836,8	567,6
2291	515,8	1,9	690,7	520,5	224,0	843,3	571,3
2292	513,6	1,8	693,1	523,3	224,3	848,6	574,9
2293	510,6	1,7	694,5	527,3	224,7	852,0	577,5
2294	507,6	1,6	697,4	531,2	225,1	853,7	580,3
2295	503,5	1,5	697,8	535,4	225,7	852,5	582,3
2296	499,5	1,5	697,5	538,7	226,0	849,2	584,1
2297	494,6	1,4	696,9	542,9	226,8	842,8	585,9

Piece Size (in):		Weight	Meter Moisture Content
Thick x	Wide x	lbs	Dry Uncorrected %
1,5	3,5	1,79	20,90
1,5	3,5	1,91	21,30
1,5	3,5	1,94	20,20

2298	489,9	1,3	694,3	545,8	227,1	833,6	587,2	
2299	485,4	1,3	690,4	549,9	227,5	821,9	588,2	
2300	480,3	1,2	686,0	553,3	228,1	808,6	588,9	
2301	473,9	1,2	681,9	557,0	228,4	794,4	589,9	
2302	468,1	1,2	677,3	560,5	229,2	778,4	589,8	
2303	461,9	1,1	671,2	563,1	230,0	761,5	588,5	
2304	455,9	1,1	665,6	565,5	231,0	744,6	586,4	
2305	449,4	1,1	658,5	568,0	232,5	728,2	583,6	
2306	443,3	1,1	652,0	568,7	233,0	712,0	579,9	
2307	437,2	1,0	644,7	570,3	234,2	696,6	575,7	
2308	431,3	1,0	638,0	570,4	234,9	681,6	571,3	
2309	426,2	1,0	630,9	570,3	235,9	667,4	566,0	
2310	421,3	1,0	624,4	569,7	236,7	654,2	561,0	
2311	417,2	1,0	617,8	569,1	237,4	641,7	555,8	
2312	412,9	0,9	610,9	568,1	238,2	629,9	550,6	
2313	408,1	0,9	604,5	567,6	239,4	618,8	545,4	
2314	403,8	0,9	600,0	565,5	239,4	608,5	540,5	
2315	400,3	0,9	593,1	564,5	240,5	598,7	535,2	
2316	397,2	0,9	587,2	563,1	240,4	589,5	530,5	
2317	393,5	0,9	581,7	561,3	240,8	580,8	525,2	
2318	391,0	0,8	576,7	559,2	241,5	572,6	520,3	
2319	387,4	0,8	571,1	557,4	241,8	564,7	515,8	
2320	384,5	0,8	566,5	555,5	241,8	557,4	511,5	
2321	381,5	0,8	560,8	553,8	242,3	550,6	507,1	
2322	379,6	0,8	556,2	552,1	243,2	544,1	503,5	
2323	376,8	0,7	550,4	550,4	243,3	538,2	499,4	
2324	373,9	0,7	546,6	547,6	243,5	532,0	495,7	
2325	372,2	0,7	542,9	544,5	242,7	526,3	492,1	
2326	369,8	0,7	537,3	542,3	243,2	520,7	488,4	
2327	366,8	0,7	534,0	540,5	243,0	515,4	484,6	
2328	365,9	0,7	529,1	537,8	242,6	510,2	481,2	
2329	363,0	0,6	524,4	535,1	242,4	505,5	478,4	
2330	360,4	0,6	520,2	533,6	242,5	500,7	474,4	
2331	357,7	0,6	516,1	531,8	242,8	495,8	470,9	
2332	355,4	0,6	511,0	529,2	242,4	491,4	467,9	
2333	352,9	0,6	507,1	527,3	242,4	486,7	464,9	
2334	351,2	0,6	503,8	525,0	241,4	482,4	461,4	
2335	349,3	0,6	500,1	522,9	241,0	478,2	458,3	
2336	347,7	0,5	495,5	520,7	240,1	474,1	455,0	
2337	346,1	0,5	490,9	518,3	239,9	470,2	451,7	
2338	344,3	0,5	486,1	516,0	239,6	466,5	448,8	
2339	342,5	0,5	483,2	513,8	239,0	463,0	446,0	
2340	339,6	0,5	478,6	512,3	238,3	459,4	442,7	
2341	337,4	0,5	475,6	510,0	237,8	455,8	440,2	
2342	335,2	0,5	470,6	508,5	237,3	452,3	437,1	
2343	333,6	0,4	467,0	507,2	237,2	448,5	434,1	
2344	332,0	0,4	461,9	505,5	236,4	445,0	431,3	
2345	329,9	0,4	458,7	503,5	235,6	441,4	428,7	
2346	328,4	0,4	455,9	502,1	235,2	438,0	426,3	
2347	326,7	0,4	452,0	500,8	234,0	434,6	423,6	
2348	325,3	0,4	448,6	499,0	232,7	431,7	421,2	
2349	325,1	0,4	445,0	498,4	232,1	428,7	418,9	
2350	323,7	0,3	442,7	497,0	230,8	425,9	416,6	
2351	322,7	0,3	440,3	495,7	229,9	423,1	414,7	
2352	322,0	0,3	436,8	494,9	228,8	420,7	412,7	
2353	320,8	0,3	433,8	494,4	228,2	418,4	410,6	
2354	320,3	0,3	430,7	493,5	227,2	416,2	409,0	
2355	319,8	0,3	428,4	492,8	226,5	414,0	407,0	
2356	319,7	0,2	426,0	492,3	225,5	412,1	405,5	
2357	318,6	0,2	423,8	492,5	224,5	410,4	403,9	
2358	317,9	0,2	422,4	492,1	223,8	408,7	402,6	
2359	317,2	0,2	420,4	491,7	223,0	407,1	400,9	
2360	316,4	0,2	418,6	491,5	222,2	405,6	399,6	
2361	315,7	0,2	416,7	491,3	221,3	404,0	398,8	
2362	313,6	0,2	414,6	490,5	220,5	402,4	396,9	
2363	312,1	0,2	412,6	489,7	220,1	400,7	395,3	
2364	310,4	0,1	409,7	488,0	219,6	399,2	393,4	
2365	309,9	0,1	406,5	486,5	218,9	397,2	391,7	
2366	307,9	0,1	404,6	484,8	218,1	395,3	389,6	
2367	306,8	0,1	402,9	483,1	217,3	393,3	387,5	
2368	305,5	0,1	400,5	481,4	216,4	391,3	385,3	
2369	303,8	0,1	397,4	479,8	215,6	389,1	383,2	
2370	302,6	0,1	395,6	478,1	215,0	387,0	381,7	
2371	301,8	0,1	392,2	476,8	214,3	384,7	378,9	
2372	300,4	0,0	389,7	475,2	213,5	382,6	377,1	
2373	106,4	3,7	62,8	62,0	62,3	65,1	63,2	kindling
2374	156,6	3,6	64,3	62,1	62,3	66,9	64,5	
2375	245,3	3,5	71,2	62,4	62,4	70,4	67,1	
2376	248,0	3,4	81,3	63,4	62,6	78,0	72,2	
2377	228,4	3,3	88,9	65,3	63,1	89,0	76,5	
2378	235,5	3,2	96,2	67,9	63,7	102,4	80,5	
2379	257,7	3,2	103,7	71,2	64,5	119,2	85,0	
2380	286,8	3,0	112,1	75,2	65,4	140,9	90,7	
2381	305,2	2,9	121,6	79,8	66,3	168,0	96,7	
2382	325,1	2,9	132,4	85,2	67,5	200,4	103,2	
2383	341,4	2,7	148,2	91,2	68,6	235,9	109,6	
2384	352,9	2,7	165,8	97,3	69,8	272,1	115,7	
2385	364,2	2,6	184,9	102,8	71,2	307,2	122,7	
2386	376,1	2,4	204,4	108,6	72,6	341,1	130,9	
2387	385,8	2,3	225,1	114,5	74,1	374,0	140,8	
2388	393,9	2,2	244,4	121,0	75,8	405,5	153,1	
2389	399,9	2,1	264,1	128,5	77,6	435,3	166,5	
2390	406,6	2,0	283,4	136,8	79,7	463,6	180,8	
2391	413,0	1,9	300,7	145,8	82,0	489,8	195,0	
2392	417,5	1,8	318,3	155,7	84,4	514,3	208,8	
2393	421,1	1,7	334,9	166,8	86,9	535,9	222,4	
2394	424,2	1,6	349,7	179,2	89,6	555,2	235,7	
2395	426,8	1,5	364,4	193,1	92,4	572,4	248,5	
2396	427,6	1,5	377,7	208,5	95,2	587,5	261,1	
2397	427,8	1,4	390,0	225,2	98,1	600,0	273,6	

2398	428,7	1,3	401,8	243,4	101,1	608,9	286,3
2399	427,4	1,2	411,5	262,3	104,2	614,9	298,7
2400	426,8	1,1	421,4	281,9	107,5	618,9	311,0
2401	515,0	8,4	428,9	302,0	111,5	621,5	323,2
2402	482,2	8,3	428,9	322,2	115,4	620,7	329,3
2403	422,2	8,3	427,2	339,3	118,8	610,7	332,3
2404	397,5	8,2	421,0	350,8	122,6	595,6	331,8
2405	385,5	8,1	415,9	357,5	125,8	578,3	329,3
2406	375,0	8,1	411,4	360,8	129,1	561,7	325,0
2407	371,8	8,0	405,3	361,9	131,9	546,3	320,2
2408	371,5	8,0	399,4	361,4	134,3	534,2	314,9
2409	370,5	7,9	393,7	359,9	136,2	524,0	310,1
2410	363,3	7,8	389,1	358,0	138,2	514,3	306,1
2411	350,4	7,8	384,4	355,3	139,9	503,6	302,2
2412	336,7	7,8	379,3	352,1	141,4	491,3	298,2
2413	327,3	7,7	374,2	348,9	142,7	477,9	294,0
2414	326,6	7,7	370,3	345,3	143,4	464,4	289,9
2415	325,8	7,6	365,5	341,8	144,4	452,8	286,0
2416	320,9	7,6	361,1	338,3	145,1	443,8	282,2
2417	308,9	7,6	356,4	334,8	145,7	434,9	278,1
2418	297,2	7,5	351,9	331,1	146,2	425,2	273,9
2419	286,3	7,5	347,9	327,3	146,6	414,4	269,7
2420	276,6	7,5	342,5	323,5	146,9	402,8	265,6
2421	269,8	7,4	338,1	319,8	147,1	391,2	261,4
2422	265,9	7,4	333,7	316,1	147,5	379,9	257,7
2423	267,4	7,4	329,8	312,8	147,4	369,8	254,2
2424	269,8	7,3	325,9	309,0	147,2	361,1	251,2
2425	266,9	7,3	322,2	305,5	147,1	353,9	248,4
2426	261,8	7,2	318,4	302,4	147,0	347,3	245,9
2427	261,6	7,2	316,0	299,1	146,9	341,3	243,7
2428	275,7	7,1	315,1	296,2	147,0	336,0	242,5
2429	293,5	7,0	315,4	293,5	146,9	333,5	242,4
2430	307,5	6,9	317,5	290,8	146,7	334,9	243,3
2431	322,0	6,8	321,3	288,9	146,6	340,5	245,5
2432	334,8	6,7	326,5	287,2	146,5	350,7	248,8
2433	352,7	6,6	332,8	286,1	146,7	365,3	253,9
2434	368,3	6,5	341,6	285,2	146,6	384,8	259,8
2435	380,7	6,4	350,4	284,9	146,7	408,7	265,9
2436	393,9	6,3	360,7	284,9	147,1	435,7	272,4
2437	405,0	6,2	372,1	285,5	147,6	464,7	279,2
2438	414,6	6,0	383,8	286,4	148,1	494,8	285,9
2439	422,8	5,9	394,6	288,1	148,7	523,9	292,4
2440	429,9	5,8	405,8	289,9	149,4	551,8	299,3
2441	435,9	5,7	416,6	292,1	150,1	578,3	306,3
2442	438,9	5,5	427,6	294,8	150,8	602,7	313,3
2443	442,9	5,4	439,7	298,0	151,8	624,7	320,6
2444	446,0	5,3	451,1	301,0	152,8	644,7	327,9
2445	448,0	5,2	462,8	304,5	153,5	662,8	335,4
2446	451,3	5,0	473,8	308,4	154,5	678,7	342,7
2447	454,1	4,9	485,5	312,8	155,4	692,7	350,0
2448	455,8	4,8	496,0	317,2	157,0	705,8	357,3
2449	457,0	4,7	506,4	321,6	158,0	717,6	364,2
2450	459,2	4,6	516,5	326,5	158,8	728,1	371,0
2451	460,2	4,4	527,2	331,9	160,1	737,9	377,8
2452	461,5	4,3	536,8	337,3	161,7	746,7	384,4
2453	462,6	4,2	544,4	342,9	162,7	755,0	390,6
2454	464,1	4,1	551,8	348,7	163,9	762,6	396,8
2455	464,1	4,0	558,9	355,0	164,8	769,4	403,2
2456	466,0	3,9	564,9	361,3	166,4	775,7	409,4
2457	466,8	3,7	569,7	367,8	167,8	782,4	415,8
2458	468,1	3,6	575,0	374,5	168,9	789,0	422,5
2459	470,0	3,5	579,4	381,5	170,5	795,7	428,7
2460	471,5	3,4	583,3	388,6	171,8	802,3	435,5
2461	471,6	3,3	587,5	396,0	173,3	808,8	441,9
2462	471,7	3,2	591,0	403,5	175,1	814,1	448,4
2463	471,5	3,1	594,6	411,3	176,4	817,9	455,3
2464	471,5	3,0	597,2	418,9	177,8	821,0	461,9
2465	470,0	2,9	600,0	426,8	179,0	822,8	468,5
2466	468,0	2,8	602,5	434,9	180,1	823,1	475,1
2467	465,1	2,7	604,7	443,0	181,4	822,0	481,8
2468	462,8	2,6	606,4	451,1	182,5	819,1	487,5
2469	460,3	2,5	607,7	459,6	184,0	815,1	493,4
2470	458,2	2,4	607,8	468,4	185,7	810,2	499,3
2471	455,0	2,4	607,8	477,5	187,4	804,4	505,7
2472	453,0	2,3	606,8	486,8	189,3	798,2	512,3
2473	450,1	2,2	606,6	496,1	190,8	791,9	517,4
2474	447,5	2,1	606,1	505,3	192,7	785,7	522,4
2475	445,6	2,1	605,4	514,7	194,2	779,9	527,3
2476	444,7	2,0	603,8	524,0	196,3	774,0	531,5
2477	442,7	1,9	602,0	534,3	198,5	768,1	535,3
2478	442,0	1,9	599,8	545,0	200,8	762,3	539,1
2479	454,4	1,8	596,5	557,1	204,5	756,2	541,7
2480	435,8	1,8	593,1	569,0	206,3	746,8	544,4
2481	426,6	1,8	592,7	578,9	209,1	734,3	547,0
2482	417,9	1,7	589,8	586,1	211,7	719,7	547,9
2483	409,7	1,7	587,5	590,9	214,0	703,7	548,0
2484	400,8	1,7	585,4	594,2	217,3	686,1	547,7
2485	394,8	6,9	580,8	595,5	220,7	668,3	545,7
2486	375,2	6,9	567,9	594,1	231,1	652,5	541,2
2487	360,0	6,8	554,5	588,6	240,6	631,9	534,9
2488	366,6	6,7	538,4	579,5	249,0	610,2	526,3
2489	384,4	6,7	524,1	567,9	255,9	586,3	515,8
2490	529,2	6,4	510,3	556,5	261,0	561,5	503,2
2491	480,8	6,3	497,3	546,0	260,5	537,6	490,2
2492	400,8	6,2	489,5	536,5	254,9	519,1	478,9
2493	378,1	6,1	484,6	527,0	250,9	505,3	469,5
2494	372,9	6,1	481,4	518,4	248,3	495,8	461,8
2495	382,6	5,9	479,6	509,6	245,7	491,1	455,9
2496	393,5	5,8	479,6	500,3	243,0	492,0	452,7
2497	401,5	5,7	481,7	491,8	240,9	498,5	451,4

Piece Size (in): Thick	x Wide x	Weight lbs	Meter Moisture Content Dry Uncorrected %
		1,836	19,5
		1,592	20,8
		0,812	19,9
		0,86	20,8
		0,798	20,9
		0,79	21,9
		0,784	20,2

Piece Size (in): Thick	x Wide x	Weight lbs	Meter Moisture Content Dry Uncorrected %
1,5	3,5	1,79	20,20
1,5	3,5	1,99	20,10
1,5	3,5	1,80	21,10

2498	407,9	5,6	486,4	484,2	238,6	509,3	451,1	
2499	415,1	5,5	491,7	477,2	237,4	522,3	451,7	
2500	420,5	5,3	499,3	470,9	235,9	537,7	453,3	
2501	424,6	5,2	506,1	465,4	234,8	554,1	455,5	
2502	428,7	5,1	514,5	459,5	232,9	570,9	458,1	
2503	431,2	5,0	523,9	454,4	231,1	587,6	460,5	
2504	435,0	4,9	531,3	450,5	229,6	602,6	463,3	
2505	438,0	4,7	539,6	446,8	228,5	617,0	466,5	
2506	439,6	4,6	548,2	443,6	227,5	631,0	469,8	
2507	443,9	4,5	556,0	441,0	226,6	643,9	473,0	
2508	447,9	4,4	564,2	439,2	225,7	656,6	475,8	
2509	450,4	4,2	572,5	437,8	224,7	669,7	479,3	
2510	453,3	4,1	579,7	437,1	223,7	682,8	482,8	
2511	455,4	4,0	588,9	436,8	223,2	695,8	487,1	
2512	458,1	3,8	596,5	437,5	222,7	708,9	491,2	
2513	460,8	3,7	603,7	437,9	221,8	720,7	495,2	
2514	461,9	3,6	613,2	439,2	221,2	731,7	500,0	
2515	461,4	3,5	620,7	440,7	220,9	741,7	504,7	
2516	462,8	3,4	627,9	442,1	220,5	750,2	509,2	
2517	463,9	3,2	633,2	444,8	219,9	757,3	513,8	
2518	464,1	3,1	638,8	447,7	219,9	763,6	518,2	
2519	464,7	3,0	644,0	450,4	219,7	769,0	522,8	
2520	465,1	2,9	648,5	453,2	219,9	774,0	526,8	
2521	464,3	2,8	653,2	456,4	220,1	778,8	531,0	
2522	466,2	2,7	658,6	459,7	220,7	783,9	535,4	
2523	466,6	2,5	663,5	462,8	221,0	789,9	539,6	
2524	468,0	2,4	667,2	466,0	221,1	796,1	544,3	
2525	468,1	2,3	671,9	469,7	221,2	802,6	548,9	
2526	467,7	2,2	674,6	473,1	221,7	808,0	553,2	
2527	464,9	2,1	677,1	476,4	222,0	811,7	556,8	
2528	462,5	2,0	677,8	480,6	222,5	813,0	560,3	
2529	459,6	2,0	678,9	484,1	222,9	813,1	562,6	
2530	457,3	1,9	679,5	487,7	222,9	811,1	564,2	
2531	455,8	1,8	678,7	491,7	223,7	808,0	566,2	
2532	454,3	1,7	678,2	495,9	223,9	805,0	567,9	
2533	453,1	1,6	676,5	500,0	224,3	801,4	569,7	
2534	452,6	1,6	674,7	504,2	224,9	798,0	570,6	
2535	450,2	1,5	672,4	508,5	224,7	795,1	572,7	
2536	448,4	1,4	670,7	512,6	225,4	791,1	574,0	
2537	444,9	1,4	669,0	517,1	226,0	786,0	574,9	
2538	441,8	1,3	667,0	521,1	226,3	779,5	575,3	
2539	437,2	1,3	664,5	524,9	226,9	772,1	576,0	
2540	434,1	1,2	662,7	528,7	227,2	764,5	575,5	
2541	430,6	1,2	659,1	532,2	227,5	756,6	573,9	
2542	427,8	1,1	655,8	535,7	228,8	748,7	573,0	
2543	424,5	1,1	652,6	538,5	229,7	740,6	571,2	
2544	422,2	1,0	649,3	541,4	230,3	731,7	569,6	
2545	418,4	1,0	645,8	544,4	231,0	721,4	567,6	
2546	414,8	0,9	643,2	547,6	231,7	710,5	565,5	
2547	410,7	0,9	639,0	550,1	232,5	699,3	562,9	
2548	405,8	0,9	635,7	552,8	233,1	687,4	560,2	
2549	402,5	0,8	632,4	555,0	233,5	675,9	557,4	
2550	398,3	0,8	628,7	557,5	233,9	664,4	554,1	
2551	392,8	0,8	624,5	561,0	235,0	653,3	551,0	
2552	388,5	0,8	619,4	563,8	235,8	642,6	547,7	
2553	384,8	0,7	615,0	566,2	235,8	632,0	544,3	
2554	382,0	0,7	610,5	568,4	236,3	622,1	541,1	
2555	376,8	0,7	606,2	570,7	236,8	612,6	537,7	
2556	373,3	0,7	601,2	572,6	237,7	603,5	534,5	
2557	369,9	0,7	597,3	573,6	237,9	594,6	531,2	
2558	366,5	0,6	592,7	574,2	238,0	586,5	527,8	
2559	363,2	0,6	588,1	574,8	238,6	578,4	524,5	
2560	360,1	0,6	583,0	575,7	239,0	570,6	521,6	
2561	357,0	0,6	578,2	576,3	240,1	563,4	518,7	
2562	354,6	0,6	573,4	577,1	240,6	556,5	515,4	
2563	352,5	0,5	569,2	576,4	241,4	550,1	512,6	
2564	350,8	0,5	564,3	575,8	242,2	543,9	509,4	
2565	348,1	0,5	559,5	575,1	242,5	538,0	507,0	
2566	345,8	0,5	554,5	573,2	243,0	532,6	504,2	
2567	343,6	0,5	550,4	572,0	243,6	527,4	501,3	
2568	340,9	0,4	547,5	571,5	243,7	522,3	498,6	
2569	338,3	0,4	543,6	570,1	243,6	517,7	496,2	
2570	336,4	0,4	538,7	569,2	244,0	512,8	493,1	
2571	334,2	0,4	534,1	568,6	244,0	508,3	490,7	
2572	332,9	0,4	530,0	568,0	244,1	504,0	488,1	
2573	331,3	0,4	525,5	568,0	244,8	499,6	485,9	
2574	329,8	0,3	522,1	568,1	245,5	495,5	483,0	
2575	327,8	0,3	517,9	568,4	245,7	491,7	481,2	
2576	326,1	0,3	513,0	568,9	245,9	487,7	478,8	
2577	324,1	0,3	509,0	569,3	246,1	483,9	476,3	
2578	322,5	0,3	504,8	569,9	246,4	480,3	474,1	
2579	320,5	0,3	500,8	571,4	246,3	476,7	471,8	
2580	319,2	0,2	496,8	572,0	246,2	473,1	469,5	
2581	317,6	0,2	491,5	573,0	246,4	469,7	466,9	
2582	316,4	0,2	488,0	573,2	246,3	466,4	464,4	
2583	315,4	0,2	483,6	573,5	246,3	463,1	462,4	
2584	313,4	0,2	479,9	574,1	246,1	460,0	459,8	
2585	312,0	0,2	476,1	574,2	245,9	457,1	457,0	
2586	311,0	0,1	472,5	574,2	245,1	454,3	454,5	
2587	309,6	0,1	468,5	574,0	244,9	451,5	451,8	
2588	308,8	0,1	464,7	573,7	244,6	448,6	449,4	
2589	307,2	0,1	461,8	573,2	244,2	445,9	446,8	
2590	306,5	0,1	459,1	572,2	244,0	443,2	444,3	
2591	304,3	0,1	456,5	570,4	242,9	440,5	441,8	
2592	303,8	0,0	453,4	568,7	241,9	437,9	439,3	
2593	88,1	3,8	64,5	63,5	64,0	65,8	64,6	kindling
2594	130,7	3,7	65,3	63,5	64,1	69,5	65,2	
2595	239,3	3,5	67,9	63,7	64,1	76,0	67,7	
2596	254,7	3,4	75,6	64,3	64,3	82,7	73,3	
2597	236,4	3,3	84,1	65,7	64,8	92,4	79,2	

2598	246,1	3,2	93,9	68,0	65,4	105,0	84,5
2599	265,3	3,1	104,0	71,4	66,1	121,8	90,3
2600	290,2	3,0	112,4	75,4	67,0	144,9	96,4
2601	307,7	2,9	120,0	80,2	68,0	175,3	102,7
2602	321,6	2,8	131,4	85,7	69,1	209,8	109,0
2603	339,3	2,7	144,9	91,6	70,1	246,3	116,1
2604	351,3	2,7	159,7	98,0	71,3	282,8	122,9
2605	358,7	2,6	174,9	103,8	72,6	317,3	129,6
2606	366,9	2,5	191,0	109,5	73,9	349,7	136,6
2607	374,4	2,4	207,6	115,5	75,4	379,9	146,1
2608	381,7	2,3	225,1	122,0	77,0	408,4	157,7
2609	390,2	2,2	243,2	129,3	78,6	434,7	169,9
2610	398,1	2,0	262,4	136,9	80,4	459,9	183,1
2611	402,0	1,9	281,8	145,3	82,3	483,8	196,8
2612	406,4	1,8	301,3	154,6	84,3	505,3	210,7
2613	410,3	1,7	320,4	164,7	86,5	524,9	224,9
2614	412,5	1,6	339,3	175,8	88,9	543,0	239,1
2615	414,5	1,5	354,7	187,7	91,5	559,5	253,7
2616	416,1	1,5	370,3	200,8	94,1	572,5	268,3
2617	415,6	1,4	383,5	214,9	96,9	583,2	282,3
2618	414,7	1,3	396,2	229,8	100,0	591,0	295,9
2619	414,4	1,2	408,6	245,6	103,1	596,4	309,5
2620	414,9	1,1	417,5	261,6	106,3	600,1	322,4
2621	414,6	1,1	427,1	278,2	109,3	602,7	335,1
2622	482,0	8,4	430,0	295,1	113,9	606,1	343,0
2623	463,8	8,3	427,1	311,1	117,4	597,9	348,4
2624	405,6	8,2	419,7	324,1	120,2	586,6	350,2
2625	373,7	8,2	413,3	332,9	123,3	568,5	347,5
2626	358,0	8,1	406,2	338,4	126,2	549,0	343,4
2627	347,5	8,1	399,8	341,3	129,0	529,5	337,7
2628	345,4	8,0	393,8	342,7	131,8	511,4	331,7
2629	351,2	7,9	390,5	342,5	134,1	497,0	325,7
2630	355,4	7,9	386,8	341,5	136,2	486,6	320,3
2631	357,6	7,8	384,0	339,7	138,1	479,6	314,9
2632	354,5	7,7	382,2	337,4	139,8	474,9	310,4
2633	351,2	7,7	379,5	334,8	141,3	471,2	306,1
2634	349,0	7,6	377,5	332,2	142,7	468,4	302,0
2635	347,7	7,5	375,8	329,6	143,9	465,9	297,9
2636	353,0	7,4	375,5	326,8	145,0	463,7	294,2
2637	360,6	7,4	376,3	324,1	145,8	463,7	291,0
2638	371,8	7,3	377,8	321,4	146,5	466,9	288,2
2639	379,9	7,2	380,9	319,0	147,3	473,7	286,6
2640	386,6	7,1	386,2	316,7	147,7	483,5	285,5
2641	388,5	7,0	391,5	314,9	148,2	494,6	284,9
2642	390,7	6,9	398,3	313,4	148,7	505,7	284,7
2643	392,4	6,8	404,1	312,3	149,2	516,5	284,7
2644	396,4	6,7	411,1	311,5	149,7	526,9	284,8
2645	402,9	6,6	417,8	310,9	150,1	537,5	285,6
2646	408,8	6,5	425,6	310,7	150,4	548,5	287,1
2647	415,0	6,3	434,3	310,9	150,9	560,6	289,6
2648	419,0	6,2	442,7	311,9	151,4	573,2	292,8
2649	422,9	6,1	452,0	313,6	152,0	585,8	297,5
2650	426,0	6,0	461,8	316,2	152,3	597,6	303,7
2651	428,4	5,9	471,8	319,3	152,7	609,0	310,6
2652	431,4	5,7	481,3	323,0	153,2	620,3	317,8
2653	434,1	5,6	491,9	327,2	153,8	631,2	325,4
2654	436,4	5,5	502,2	331,8	154,6	641,9	332,8
2655	438,2	5,4	511,7	336,7	155,5	652,3	340,2
2656	440,1	5,3	521,3	342,1	156,2	662,1	347,5
2657	441,6	5,2	531,0	347,9	157,5	671,8	354,7
2658	443,0	5,0	540,0	353,6	158,5	681,1	362,0
2659	444,2	4,9	549,4	359,5	159,9	690,2	369,0
2660	446,6	4,8	557,9	365,6	161,1	699,2	376,4
2661	449,2	4,7	565,2	371,9	162,4	708,0	384,0
2662	449,5	4,6	572,3	378,5	163,7	717,1	392,0
2663	449,9	4,4	579,2	384,9	165,3	725,6	400,0
2664	449,8	4,3	585,0	391,4	166,5	732,8	407,9
2665	451,7	4,2	590,5	398,0	167,9	739,6	415,4
2666	451,3	4,1	594,9	404,7	169,3	745,9	422,8
2667	452,9	4,0	598,2	411,3	170,6	752,3	429,8
2668	453,9	3,9	601,1	418,2	172,3	758,2	437,0
2669	453,4	3,8	604,7	425,2	174,1	763,7	443,7
2670	452,9	3,7	607,9	432,5	175,4	767,7	450,6
2671	451,2	3,6	611,1	439,9	176,6	769,8	456,8
2672	451,0	3,5	613,7	447,8	177,8	770,5	463,2
2673	449,9	3,4	616,8	456,2	179,5	770,8	469,1
2674	449,8	3,3	619,0	465,1	181,2	770,7	475,1
2675	450,0	3,2	621,9	474,1	182,9	770,6	480,8
2676	449,3	3,1	623,8	483,2	184,8	770,3	486,7
2677	448,7	3,0	625,9	492,3	186,2	770,0	492,1
2678	447,4	2,9	627,3	500,9	187,7	769,1	497,4
2679	444,5	2,9	628,5	509,5	189,4	767,6	501,7
2680	443,6	2,8	628,9	517,7	190,9	765,6	505,6
2681	443,4	2,7	629,1	525,9	193,4	763,3	509,2
2682	442,2	2,6	629,0	534,5	194,5	760,3	513,1
2683	440,7	2,5	628,6	542,7	196,2	756,9	516,7
2684	439,0	2,5	627,6	550,9	197,7	752,9	520,8
2685	436,9	2,4	626,7	558,9	199,6	747,8	524,0
2686	435,9	2,3	625,4	566,9	201,2	743,2	527,4
2687	433,7	2,3	623,9	574,9	202,9	738,7	531,0
2688	431,8	2,2	622,8	582,6	205,2	734,6	534,6
2689	430,4	2,1	621,4	590,4	207,3	730,6	538,3
2690	428,4	2,1	618,5	597,8	209,6	726,3	541,4
2691	425,9	2,0	617,4	604,3	212,0	722,5	544,9
2692	423,4	2,0	615,9	610,1	214,3	717,9	549,0
2693	420,0	1,9	614,1	614,7	216,3	712,7	552,3
2694	416,5	1,9	612,1	618,3	219,0	706,6	554,9
2695	413,1	1,8	609,8	620,8	220,8	700,2	556,9
2696	409,3	1,8	606,2	623,0	224,0	693,1	558,5
2697	406,7	1,8	604,0	624,0	226,1	685,7	559,3

Piece Size (in): Thick	x Wide	x	Weight lbs	Meter Moisture Content Dry Uncorrected %
1,5	3,5		1,768	21,1
1,5	3,5		1,792	20,5
1,5	3,5		0,818	20,8
1,5	3,5		0,808	20,9
1,5	3,5		0,814	20,6
1,5	3,5		0,714	18,8
1,5	3,5		0,752	19,6

2698	416,1	7,0	599,9	624,6	231,0	678,6	558,3
2699	386,3	6,9	583,7	623,5	241,5	669,6	550,6
2700	385,7	6,8	567,7	617,9	249,5	653,7	540,3
2701	368,6	6,8	551,5	608,4	254,4	630,9	524,5
2702	410,5	6,7	535,2	597,0	262,1	607,6	512,2
2703	407,7	6,5	523,4	586,2	262,0	583,5	500,2
2704	357,6	6,5	514,5	576,4	257,2	561,8	485,7
2705	338,3	6,4	505,4	566,6	253,0	542,5	472,3
2706	329,2	6,3	497,0	556,7	249,9	525,5	459,8
2707	329,0	6,3	489,5	547,1	247,2	510,6	448,5
2708	343,9	6,2	484,3	537,7	245,2	499,1	439,1
2709	354,8	6,1	482,9	527,6	243,3	493,1	431,2
2710	362,2	6,0	481,6	518,0	241,5	492,3	424,6
2711	365,0	5,9	480,3	509,4	239,3	493,9	420,2
2712	367,5	5,8	479,3	500,4	236,8	497,0	416,6
2713	372,6	5,7	478,7	492,8	235,2	501,6	413,1
2714	380,9	5,6	481,1	484,6	232,8	508,2	410,5
2715	389,2	5,5	484,9	478,2	230,7	516,9	409,0
2716	397,1	5,4	491,1	472,1	228,8	527,5	409,1
2717	403,9	5,3	496,8	466,6	227,2	539,1	410,3
2718	408,9	5,2	503,1	460,7	225,9	551,0	412,6
2719	412,7	5,0	511,6	455,8	224,1	562,6	415,9
2720	416,0	4,9	517,6	451,6	222,2	574,0	419,5
2721	418,8	4,8	524,9	447,3	220,8	585,4	423,8
2722	420,8	4,7	531,9	443,3	219,3	596,2	428,0
2723	423,6	4,6	539,6	440,0	217,7	606,6	432,1
2724	426,8	4,5	545,7	437,2	216,9	616,8	436,4
2725	429,2	4,4	552,4	434,5	215,9	627,5	441,1
2726	430,7	4,3	559,3	432,7	215,0	637,8	445,5
2727	434,5	4,2	565,8	430,8	213,6	647,9	450,3
2728	435,9	4,1	572,5	429,8	213,3	658,1	455,2
2729	438,2	4,0	579,8	428,6	212,3	668,5	460,0
2730	439,9	3,8	585,8	428,7	211,9	678,6	465,0
2731	441,7	3,7	594,0	428,9	211,2	688,7	469,9
2732	443,9	3,6	599,7	429,4	210,9	698,9	474,7
2733	445,9	3,5	606,6	430,0	210,8	709,2	479,4
2734	447,3	3,4	611,8	431,2	210,9	719,6	484,0
2735	448,0	3,3	617,1	432,3	210,9	729,6	488,1
2736	450,4	3,2	623,6	434,3	211,0	739,1	492,2
2737	453,3	3,1	630,6	435,9	210,7	748,3	496,3
2738	454,8	3,0	637,1	437,6	210,1	757,3	500,3
2739	455,4	2,9	641,8	440,4	210,6	766,3	504,8
2740	457,6	2,8	648,2	443,0	210,6	775,0	509,2
2741	459,0	2,7	654,3	445,4	211,1	783,3	513,4
2742	459,7	2,6	659,9	448,3	211,4	791,5	518,2
2743	461,1	2,4	664,7	451,6	211,3	799,0	522,6
2744	461,1	2,3	668,8	455,2	212,0	806,2	527,4
2745	462,8	2,2	673,4	458,6	212,3	813,3	533,1
2746	465,9	2,1	678,1	462,5	212,5	820,4	538,2
2747	466,1	2,0	681,9	466,8	213,1	827,2	543,5
2748	465,9	1,9	685,2	471,7	213,4	833,3	548,6
2749	463,4	1,8	687,8	475,8	214,1	837,8	553,7
2750	461,9	1,8	689,8	481,2	215,3	840,0	558,1
2751	459,9	1,7	689,9	486,6	215,7	839,3	562,0
2752	457,1	1,6	689,8	492,0	216,3	836,4	565,1
2753	454,0	1,5	689,1	497,8	217,1	832,0	568,0
2754	452,1	1,5	686,8	504,1	217,4	826,5	570,5
2755	448,9	1,4	684,9	510,9	217,9	820,5	572,7
2756	446,2	1,3	683,6	517,3	219,2	813,6	574,6
2757	442,4	1,3	680,2	524,4	219,9	805,9	576,1
2758	439,0	1,2	677,3	531,4	220,4	797,7	577,3
2759	436,1	1,2	673,4	538,2	221,2	789,0	577,9
2760	432,6	1,1	668,8	545,5	221,8	780,0	578,2
2761	430,2	1,1	664,7	552,5	222,5	771,1	578,0
2762	427,0	1,0	660,4	559,4	223,6	762,5	578,0
2763	425,1	1,0	656,3	566,2	224,3	753,8	577,4
2764	421,5	1,0	651,6	572,4	225,3	744,7	576,8
2765	418,3	0,9	647,7	578,3	226,5	734,7	575,7
2766	414,0	0,9	643,6	583,9	227,6	723,9	574,7
2767	409,8	0,9	637,7	589,3	229,0	712,0	573,5
2768	404,9	0,8	633,1	593,8	230,6	699,6	572,0
2769	399,0	0,8	628,5	597,8	231,4	687,1	570,1
2770	394,6	0,8	623,1	601,1	232,3	674,4	567,2
2771	389,1	0,8	618,8	604,5	233,4	662,0	564,4
2772	384,8	0,7	613,2	607,9	234,5	649,8	561,0
2773	380,2	0,7	609,0	609,8	235,3	638,2	557,5
2774	376,1	0,7	604,3	610,9	236,1	627,5	554,4
2775	373,0	0,7	599,1	612,5	237,0	617,2	552,1
2776	369,8	0,7	595,2	613,9	237,8	607,9	548,6
2777	366,9	0,6	590,9	614,4	238,6	599,4	545,2
2778	363,2	0,6	587,4	616,3	239,2	591,3	542,7
2779	359,5	0,6	583,3	616,7	239,9	583,4	540,1
2780	356,5	0,6	580,1	616,6	240,8	575,6	537,0
2781	353,5	0,6	576,2	615,5	241,0	568,1	532,9
2782	350,3	0,5	572,4	613,1	241,4	560,7	529,4
2783	348,2	0,5	569,8	610,9	241,8	553,7	526,3
2784	345,6	0,5	568,5	608,3	242,6	547,2	522,4
2785	343,3	0,5	566,2	604,4	242,8	541,2	519,5
2786	340,3	0,5	567,2	601,0	243,6	535,5	515,9
2787	338,2	0,4	566,5	597,0	243,7	530,2	511,9
2788	337,0	0,4	566,5	593,0	244,3	525,4	508,8
2789	335,5	0,4	564,0	589,2	244,7	521,0	505,5
2790	333,7	0,4	565,3	586,0	245,0	517,0	502,4
2791	332,8	0,4	564,3	582,7	245,4	513,3	499,4
2792	331,6	0,3	562,4	579,8	245,7	509,9	496,2
2793	329,9	0,3	562,0	576,4	245,8	506,7	493,6
2794	327,5	0,3	560,4	574,0	245,3	503,5	490,7
2795	325,9	0,3	557,7	572,1	246,2	500,3	487,8
2796	323,8	0,3	555,2	569,3	246,5	496,9	484,7
2797	322,2	0,3	552,9	567,2	247,2	493,4	481,9

Piece Size (in):		Weight	Meter Moisture Content
Thick x	Wide x	lbs	Dry Uncorrected %
1,5	3,5	1,82	19,90
1,5	3,5	1,87	20,80
1,5	3,5	1,88	21,20

2798	320,9	0,2	550,7	565,9	247,6	490,3	478,9
2799	319,3	0,2	548,3	563,5	247,2	487,0	476,2
2800	317,2	0,2	546,4	560,5	246,3	484,1	473,7
2801	315,8	0,2	543,3	558,2	245,5	480,9	471,1
2802	314,3	0,2	539,0	556,5	245,5	477,7	468,6
2803	313,4	0,2	535,5	555,0	245,4	474,6	466,1
2804	311,9	0,1	531,5	553,0	245,3	471,7	463,6
2805	310,9	0,1	528,1	550,7	244,5	468,9	461,3
2806	309,8	0,1	524,7	549,3	244,2	466,3	458,8
2807	309,1	0,1	521,9	547,5	244,6	463,8	457,2
2808	308,7	0,1	518,8	546,2	243,5	461,6	455,3
2809	308,0	0,1	515,3	544,7	242,9	459,4	453,2
2810	307,6	0,0	512,4	543,6	242,5	457,3	451,4
2811	73,5	5,2	492,9	345,7	168,5	650,8	348,4
2812	136,6	5,0	503,0	350,7	169,2	662,4	356,9
2813	392,8	5,7	514,7	355,9	169,5	673,7	365,0
2814	438,7	5,6	522,7	361,4	170,2	684,1	373,4
2815	449,8	5,5	535,2	367,1	170,7	694,1	381,4
2816	452,5	5,4	546,1	373,2	171,5	703,7	389,0
2817	453,7	5,2	556,7	379,4	172,3	713,1	396,6
2818	455,1	5,1	566,2	385,7	173,6	721,7	403,9
2819	457,4	5,0	575,4	393,0	174,9	730,3	411,8
2820	459,5	4,9	585,4	399,8	175,8	739,1	419,1
2821	460,2	4,8	593,8	406,7	176,9	747,4	426,2
2822	460,0	4,7	599,8	413,7	178,0	754,8	432,5
2823	460,8	4,6	605,4	420,8	179,8	761,7	439,6
2824	461,3	4,5	609,1	428,2	181,1	767,8	446,7
2825	462,0	4,4	613,5	435,7	182,7	773,0	453,7
2826	460,7	4,3	616,0	443,9	184,5	776,9	460,0
2827	460,1	4,2	617,6	452,3	186,3	780,2	466,1
2828	461,3	4,1	619,5	460,6	186,7	782,9	472,0
2829	462,0	4,0	620,5	469,4	188,0	784,7	478,5
2830	465,7	3,9	621,6	477,9	189,0	785,7	484,9
2831	468,1	3,8	622,9	486,9	190,7	787,1	490,9
2832	468,1	3,7	623,2	495,8	192,6	788,4	497,3
2833	465,4	3,6	623,0	504,0	193,9	789,2	503,4
2834	461,1	3,5	623,0	512,4	195,8	789,1	508,5
2835	456,8	3,4	621,9	520,0	197,8	787,7	513,0
2836	454,6	3,4	621,0	528,1	200,2	783,9	516,3
2837	451,6	3,3	620,9	535,4	202,0	778,7	519,1
2838	447,9	3,2	621,3	542,8	203,4	771,9	521,8
2839	446,0	3,1	621,0	549,7	204,8	765,1	524,4
2840	444,7	3,1	620,9	556,1	206,7	758,8	527,3
2841	443,9	3,0	619,9	562,5	209,2	752,9	530,3
2842	442,2	2,9	618,5	568,4	211,1	748,1	533,1
2843	440,5	2,9	618,7	574,8	214,1	743,8	536,1
2844	438,3	2,8	618,1	581,7	217,3	740,1	539,6
2845	439,8	2,8	617,4	589,4	219,4	736,7	542,9
2846	440,1	2,7	616,3	597,1	221,7	734,3	546,0
2847	438,6	2,6	614,2	605,5	225,0	733,4	548,6
2848	436,7	2,6	613,0	614,4	228,4	733,3	551,4
2849	434,1	2,5	611,9	622,8	231,2	732,5	553,9
2850	430,4	2,5	609,9	630,8	234,1	729,3	557,0
2851	425,1	2,4	610,4	637,3	237,5	722,8	559,6
2852	427,4	6,9	606,7	642,2	245,2	715,2	557,9
2853	425,8	6,8	592,3	644,3	256,2	701,2	552,0
2854	457,1	6,6	578,2	639,8	265,8	680,0	544,2
2855	557,9	6,5	561,0	633,1	273,9	654,7	533,3
2856	509,7	6,3	548,0	627,4	275,9	628,3	522,4
2857	436,1	6,2	537,3	621,0	271,9	607,3	510,0
2858	407,4	6,1	529,3	613,7	269,4	591,8	498,4
2859	405,3	6,0	524,3	605,0	267,7	580,3	488,5
2860	406,1	5,9	522,4	596,5	267,1	574,3	479,8
2861	412,4	5,7	522,4	586,1	265,6	573,3	472,7
2862	415,5	5,6	523,4	576,4	264,0	576,0	468,7
2863	421,1	5,5	524,7	567,0	262,2	581,6	466,3
2864	425,4	5,4	527,9	557,8	261,1	589,4	465,2
2865	429,8	5,3	534,0	549,4	259,8	599,1	464,4
2866	435,6	5,1	540,6	541,6	258,5	609,5	463,6
2867	440,1	5,0	547,6	534,7	257,1	620,6	463,6
2868	443,7	4,9	553,2	527,9	255,0	632,3	465,6
2869	445,7	4,8	561,0	521,4	253,1	644,3	468,0
2870	446,2	4,6	567,4	516,1	251,4	655,4	470,1
2871	446,0	4,5	573,9	510,8	249,7	665,7	472,7
2872	446,8	4,4	580,6	506,1	247,7	675,4	474,6
2873	448,4	4,3	585,8	501,8	246,2	683,7	476,4
2874	450,2	4,2	593,6	498,4	245,1	691,1	478,6
2875	452,0	4,1	599,3	495,1	243,6	699,0	480,7
2876	454,6	3,9	605,5	492,4	242,3	706,2	482,7
2877	456,6	3,8	612,7	490,1	240,7	714,2	485,3
2878	458,9	3,7	618,6	488,0	239,5	722,0	488,5
2879	461,4	3,6	625,0	486,6	238,5	729,9	491,8
2880	462,6	3,5	631,3	485,0	237,8	738,1	495,3
2881	465,3	3,4	637,3	484,4	236,9	745,7	498,7
2882	467,0	3,3	642,6	484,0	236,3	753,7	502,5
2883	467,9	3,1	648,7	484,3	236,0	761,7	506,1
2884	470,5	3,0	654,4	484,9	235,5	769,2	509,6
2885	471,4	2,9	659,3	485,7	234,8	776,8	513,1
2886	472,9	2,8	663,8	486,8	234,7	784,0	517,2
2887	475,1	2,7	669,4	488,3	234,6	790,8	521,1
2888	475,2	2,6	673,9	489,9	234,4	797,4	525,2
2889	475,8	2,5	678,6	492,3	234,9	803,1	529,6
2890	477,6	2,4	683,2	494,6	234,8	808,3	533,9
2891	479,5	2,2	687,4	497,2	234,8	813,6	538,2
2892	482,5	2,1	690,6	500,5	234,7	818,8	542,7
2893	484,7	2,0	693,7	503,6	234,6	823,9	547,1
2894	484,0	1,9	697,2	506,9	234,7	829,1	552,4
2895	482,5	1,8	698,9	510,6	234,9	834,1	557,2
2896	479,0	1,7	702,1	514,9	235,1	837,9	562,0
2897	478,2	1,6	703,2	519,9	235,6	840,0	567,0

Piece Size (in):			Weight	Meter Moisture Content
Thick	x Wide	x	lbs	Dry Uncorrected %
1,5	3,5		1,728	20,2
1,5	3,5		1,658	20,3
1,5	3,5		0,84	19,8
1,5	3,5		0,826	19,6
1,5	3,5		0,778	20,1
1,5	3,5		0,796	20
1,5	3,5		0,82	20,2

Piece Size (in):			Weight	Meter Moisture Content
Thick	x Wide	x	lbs	Dry Uncorrected %
1,5	3,5		1,86	19,60
1,5	3,5		1,81	19,90
1,5	3,5		1,82	21,30

2898	475,9	1,6	704,1	524,9	235,9	840,9	571,5
2899	476,6	1,5	705,0	531,1	236,3	841,1	576,5
2900	475,9	1,4	705,8	537,1	236,4	840,3	579,9
2901	472,7	1,3	706,9	543,8	237,1	837,9	583,4
2902	469,7	1,2	706,4	551,6	237,7	833,5	585,7
2903	466,7	1,2	705,4	559,7	238,2	827,3	588,0
2904	462,1	1,1	704,3	567,9	239,2	820,0	590,4
2905	456,7	1,1	702,5	576,3	240,2	811,0	592,5
2906	449,8	1,0	700,2	584,8	241,2	800,4	594,4
2907	444,3	1,0	697,0	592,7	241,7	787,8	594,8
2908	437,9	0,9	693,2	601,7	242,5	773,8	595,4
2909	431,7	0,9	689,5	610,5	243,8	759,5	595,4
2910	426,5	0,9	685,0	619,1	245,3	745,3	595,1
2911	421,0	0,8	680,8	626,2	246,6	731,5	595,1
2912	416,6	0,8	676,2	632,2	248,1	717,8	594,7
2913	410,8	0,8	672,2	637,9	249,6	705,0	594,2
2914	406,6	0,7	667,4	641,8	251,2	692,7	593,5
2915	401,6	0,7	663,2	644,9	252,7	680,7	592,7
2916	397,5	0,7	658,2	648,1	254,7	669,5	591,3
2917	394,4	0,7	653,7	650,2	256,4	659,0	589,2
2918	390,5	0,6	649,2	651,6	258,4	649,1	587,6
2919	386,8	0,6	644,6	652,8	260,0	639,9	586,0
2920	383,9	0,6	640,3	653,3	261,7	631,5	584,6
2921	381,2	0,6	636,1	653,6	263,4	623,4	582,7
2922	376,7	0,6	632,3	653,8	264,9	615,6	580,5
2923	373,2	0,5	628,8	652,9	266,6	607,9	578,9
2924	369,4	0,5	625,5	651,1	268,1	600,5	576,7
2925	366,7	0,5	620,9	649,1	269,5	593,4	574,2
2926	363,1	0,5	616,5	646,6	270,7	586,5	571,7
2927	361,1	0,5	612,3	643,7	272,0	579,8	569,2
2928	359,0	0,4	608,2	640,4	272,9	573,4	566,5
2929	357,4	0,4	603,4	636,7	273,5	567,4	563,9
2930	355,5	0,4	599,3	632,7	274,0	561,7	562,2
2931	354,0	0,4	595,4	627,8	274,3	556,6	560,6
2932	351,9	0,3	591,5	621,9	275,1	551,8	559,6
2933	351,1	0,3	588,8	616,8	275,8	547,5	558,2
2934	349,6	0,3	585,8	610,9	276,0	543,4	557,8
2935	348,3	0,3	583,2	605,9	276,7	539,9	557,0
2936	346,0	0,3	580,5	600,6	277,0	536,3	556,3
2937	344,5	0,2	576,8	595,6	277,7	532,8	555,2
2938	342,7	0,2	572,9	591,6	278,7	529,5	554,9
2939	341,4	0,2	570,1	587,4	278,3	526,2	552,5
2940	341,0	0,2	566,9	583,7	278,0	523,1	550,3
2941	339,4	0,2	563,6	580,0	278,5	520,2	548,7
2942	338,4	0,1	561,2	576,7	279,4	517,5	546,5
2943	337,7	0,1	557,5	573,5	279,7	514,9	544,7
2944	336,9	0,1	554,9	571,1	280,3	512,8	543,4
2945	335,7	0,1	551,6	568,9	280,9	510,7	541,7
2946	335,0	0,1	547,8	567,5	281,9	508,7	540,4
2947	334,5	0,0	546,6	564,3	282,5	506,9	539,9
2948	476,7	8,3	417,0	284,8	120,4	616,6	338,1
2949	496,0	8,2	417,9	300,1	125,1	607,8	342,9
2950	451,7	8,1	415,8	313,6	128,7	595,5	343,8
2951	407,0	8,0	412,4	325,0	131,9	579,5	341,2
2952	387,0	7,9	410,1	333,3	134,7	562,3	336,8
2953	381,7	7,9	406,5	338,7	138,6	543,6	332,0
2954	393,0	7,8	402,9	341,8	144,3	529,6	329,3
2955	430,1	7,7	401,8	343,2	147,8	510,7	325,7
2956	387,3	7,6	399,6	344,2	149,0	493,8	320,3
2957	368,4	7,5	398,6	344,7	150,2	481,6	314,8
2958	349,6	7,5	397,5	344,4	151,5	470,8	309,8
2959	333,4	7,4	394,3	343,6	153,0	460,0	305,0
2960	323,0	7,4	390,7	342,2	154,3	448,9	300,5
2961	312,8	7,3	387,1	340,6	155,5	437,9	296,4
2962	303,4	7,3	383,4	338,4	156,7	426,8	292,5
2963	297,4	7,2	379,6	336,1	157,5	416,1	288,5
2964	296,8	7,2	377,4	333,5	158,3	406,5	285,1
2965	296,8	7,1	374,4	331,0	158,9	398,6	281,5
2966	295,3	7,1	371,8	328,3	159,7	392,6	278,5
2967	295,8	7,0	369,8	325,6	160,3	387,9	275,3
2968	301,2	7,0	367,7	322,9	160,8	384,6	272,7
2969	309,1	6,9	366,8	320,2	161,2	382,8	270,3
2970	318,6	6,8	366,2	317,6	161,4	383,4	268,4
2971	329,3	6,7	366,0	315,1	161,5	386,8	266,9
2972	340,3	6,6	367,0	312,8	161,6	392,7	266,1
2973	351,2	6,6	369,3	310,9	161,7	401,2	265,7
2974	360,3	6,5	372,0	309,3	162,0	411,9	265,6
2975	371,2	6,4	375,4	307,9	162,2	425,3	266,4
2976	378,1	6,3	379,9	307,0	162,6	441,1	268,6
2977	382,5	6,2	385,3	306,3	163,0	458,4	272,2
2978	385,8	6,1	391,4	306,3	163,4	475,2	276,6
2979	393,7	5,9	399,0	306,7	163,7	491,7	281,2
2980	401,6	5,8	407,2	307,5	164,1	508,2	286,9
2981	410,2	5,7	416,0	308,9	164,7	525,2	293,2
2982	417,5	5,6	425,0	310,8	165,6	543,0	300,1
2983	423,2	5,5	434,1	313,5	166,6	560,0	307,5
2984	427,4	5,3	444,6	316,7	167,5	577,0	315,2
2985	430,9	5,2	455,3	320,8	168,4	592,7	323,7
2986	434,1	5,1	465,4	325,4	169,3	607,6	332,4
2987	436,5	5,0	475,8	330,2	170,2	621,3	341,2
2988	440,1	4,8	485,5	336,1	171,1	634,2	350,2
2989	474,8	5,0	494,6	342,2	172,3	646,3	359,3
2990	507,5	4,6	501,3	349,1	173,2	658,1	365,5
2991	472,4	4,5	509,7	356,2	173,9	670,0	370,4
2992	465,7	4,3	517,6	363,2	174,9	680,7	376,1
2993	463,8	4,2	525,9	370,7	175,7	692,1	382,4
2994	462,9	4,1	534,2	378,0	176,7	704,1	390,1
2995	462,9	4,0	542,7	386,0	177,6	716,2	398,2
2996	463,0	3,8	551,7	394,1	178,7	727,9	406,9
2997	461,0	3,7	559,5	402,6	179,7	738,0	415,6

Piece Size (in): Thick	x Wide x	Weight lbs	Meter Moisture Content Dry Uncorrected %
1,5	3,5	1,714	19,1
1,5	3,5	1,764	19,8
1,5	3,5	0,796	18,7
1,5	3,5	0,758	20,4
1,5	3,5	0,768	19,8
1,5	3,5	0,75	18,9
1,5	3,5	0,818	19,1

2998	458,7	3,6	567,5	411,2	180,7	746,8	423,8
2999	457,6	3,5	574,7	420,3	181,7	753,6	432,0
3000	454,9	3,4	580,0	429,4	182,8	758,7	440,2
3001	455,0	3,3	586,1	438,9	184,2	762,6	448,2
3002	454,5	3,2	591,8	448,0	184,6	765,9	454,9
3003	453,7	3,1	594,9	457,3	185,7	768,2	460,7
3004	451,5	3,0	597,8	466,5	187,1	770,4	466,9
3005	450,8	2,9	600,3	475,5	188,7	771,8	473,2
3006	449,1	2,8	602,1	484,1	190,8	772,6	479,6
3007	449,5	2,7	603,5	491,7	192,7	773,0	486,2
3008	449,4	2,7	602,7	499,4	195,1	772,9	493,1
3009	447,6	2,6	604,4	506,6	197,0	771,9	499,7
3010	445,2	2,5	604,1	513,7	199,0	770,7	505,6
3011	444,4	2,4	604,5	520,6	201,0	769,3	511,2
3012	444,2	2,3	604,8	527,2	203,0	767,9	515,9
3013	444,3	2,3	603,6	534,1	204,8	766,1	520,5
3014	443,7	2,2	604,2	540,6	206,7	764,3	525,2
3015	442,6	2,1	603,0	548,0	208,8	761,9	529,9
3016	440,2	2,0	602,9	555,0	210,5	759,0	533,4
3017	437,2	2,0	602,1	563,6	212,8	755,1	536,8
3018	433,9	1,9	602,2	572,7	214,8	750,0	539,8
3019	431,5	1,9	600,7	582,1	216,9	744,9	541,9
3020	427,1	1,8	598,9	592,9	219,3	738,0	543,6
3021	423,1	1,8	596,4	603,8	221,8	730,0	544,6
3022	418,2	1,8	594,7	614,1	224,0	720,4	545,4
3023	427,3	7,1	588,9	624,4	231,3	711,5	542,9
3024	482,9	6,9	572,2	631,8	241,7	696,6	535,4
3025	620,1	6,7	556,3	633,6	250,2	675,1	529,2
3026	745,4	6,4	541,5	631,0	257,0	651,9	523,6
3027	582,4	6,2	531,5	626,8	257,5	629,7	517,6
3028	502,2	6,1	524,2	622,2	254,7	614,8	510,3
3029	476,2	5,9	522,6	615,7	253,6	608,7	504,9
3030	462,3	5,8	521,5	607,6	253,4	608,7	502,1
3031	454,6	5,7	527,2	598,9	252,9	613,0	498,7
3032	451,6	5,5	534,4	590,7	253,2	619,4	496,2
3033	450,9	5,4	539,5	582,1	252,9	627,6	495,6
3034	453,8	5,2	544,0	574,7	253,1	637,0	496,8
3035	454,9	5,1	552,1	567,8	253,2	647,4	499,4
3036	455,4	4,9	560,2	561,5	252,8	658,1	501,4
3037	455,0	4,8	570,1	555,6	252,4	668,3	502,8
3038	455,0	4,7	578,3	550,0	252,0	677,7	504,3
3039	455,3	4,5	585,9	545,8	251,7	685,6	505,9
3040	455,4	4,4	592,8	541,8	251,1	693,7	508,6
3041	456,2	4,2	600,5	538,0	250,4	700,6	510,9
3042	457,2	4,1	606,1	535,1	249,8	706,9	512,8
3043	457,6	4,0	612,6	532,3	249,3	713,2	515,4
3044	457,7	3,8	619,0	530,1	248,8	719,3	517,2
3045	457,2	3,7	625,1	528,2	248,2	725,2	520,2
3046	458,4	3,6	631,1	526,6	247,5	731,1	522,7
3047	458,1	3,5	637,5	525,3	246,8	736,7	525,6
3048	460,0	3,3	644,2	524,2	246,1	742,2	528,3
3049	461,0	3,2	650,9	524,3	245,2	747,3	530,4
3050	461,8	3,1	656,0	525,2	245,3	753,1	533,1
3051	463,3	3,0	661,6	525,0	245,0	759,4	535,7
3052	463,4	2,9	666,7	525,8	244,6	765,7	538,9
3053	464,2	2,8	671,0	526,3	244,4	771,8	541,5
3054	465,3	2,6	676,3	527,4	244,0	777,6	544,4
3055	466,3	2,5	682,4	528,0	243,6	783,0	546,9
3056	467,3	2,4	687,8	529,2	243,2	788,7	549,9
3057	468,2	2,3	691,9	531,1	243,1	794,5	552,3
3058	470,2	2,2	696,8	532,7	243,2	800,6	555,1
3059	472,5	2,1	701,5	534,2	243,4	807,0	558,5
3060	475,4	2,0	706,3	536,4	243,3	813,5	562,0
3061	477,8	1,9	710,8	538,0	243,1	820,4	565,2
3062	477,6	1,8	715,0	539,8	242,6	827,1	569,4
3063	479,0	1,7	717,1	542,9	243,0	833,7	573,3
3064	474,9	1,6	720,0	544,9	243,1	839,5	576,8
3065	468,0	1,5	720,7	548,8	243,3	842,9	579,7
3066	464,4	1,4	721,9	551,7	243,2	842,7	582,0
3067	461,2	1,3	721,9	555,9	243,5	839,8	584,0
3068	456,4	1,3	720,7	560,2	243,9	835,3	585,5
3069	452,0	1,2	721,7	564,7	244,1	829,6	588,0
3070	449,0	1,1	718,9	569,8	244,4	822,7	589,9
3071	444,4	1,1	717,2	574,9	244,2	814,3	591,6
3072	439,7	1,0	715,2	580,3	244,5	805,0	593,2
3073	434,8	1,0	711,7	586,5	244,9	794,4	594,4
3074	429,8	1,0	707,6	591,8	245,5	781,9	595,5
3075	423,0	0,9	703,4	596,7	246,0	767,4	595,3
3076	416,6	0,9	699,4	601,0	247,4	752,1	595,0
3077	410,0	0,9	695,2	604,1	248,4	736,7	594,3
3078	404,8	0,9	692,0	607,0	249,5	721,6	593,3
3079	399,3	0,8	687,4	610,1	250,8	706,2	591,0
3080	394,5	0,8	684,0	612,6	252,3	691,9	588,6
3081	390,1	0,8	679,6	614,9	254,0	678,2	585,9
3082	385,9	0,8	675,0	616,4	255,9	665,4	583,1
3083	381,8	0,7	671,3	617,4	257,6	653,1	579,9
3084	377,9	0,7	667,3	617,8	258,9	641,8	576,8
3085	374,6	0,7	662,5	618,4	260,2	631,4	573,5
3086	370,8	0,7	657,6	618,3	261,6	621,6	571,0
3087	368,7	0,7	652,9	618,8	263,1	612,6	568,3
3088	365,7	0,6	648,9	618,8	264,4	604,2	565,3
3089	363,2	0,6	644,2	618,6	265,5	596,4	563,0
3090	361,4	0,6	639,2	618,1	266,9	589,1	560,3
3091	358,5	0,6	634,7	618,2	268,0	582,3	557,7
3092	356,3	0,5	630,3	617,4	268,9	576,0	555,5
3093	354,9	0,5	627,0	617,0	269,6	570,2	553,1
3094	353,1	0,5	622,7	616,5	270,4	564,7	551,0
3095	350,4	0,5	618,1	615,6	270,8	559,5	548,7
3096	347,6	0,5	615,5	613,9	271,1	554,6	546,5
3097	346,4	0,4	611,4	612,0	271,4	550,2	544,3

Piece Size (in):		Weight	Meter Moisture Content
Thick x Wide x		lbs	Dry Uncorrected %
1,5	3,5	1,77	19,70
1,5	3,5	1,94	20,90
1,5	3,5	1,85	20,80

3098	345,2	0,4	609,3	609,9	271,7	546,0	542,4
3099	343,8	0,4	607,5	608,2	272,2	542,2	540,5
3100	343,0	0,4	607,3	606,7	272,6	538,9	539,2
3101	342,1	0,4	604,9	604,9	272,8	535,6	536,8
3102	341,6	0,3	603,7	602,8	272,7	533,1	536,2
3103	340,8	0,3	602,0	601,3	272,9	530,7	535,5
3104	341,4	0,3	600,4	599,8	273,1	528,5	534,5
3105	340,4	0,3	598,3	598,7	273,2	526,6	533,9
3106	339,6	0,2	597,1	597,3	273,3	525,0	533,1
3107	339,5	0,2	595,6	596,5	273,7	523,5	531,8
3108	339,2	0,2	594,4	595,3	273,5	521,8	531,0
3109	337,4	0,2	591,6	593,3	273,2	520,3	530,0
3110	336,0	0,2	589,4	592,5	273,3	518,5	528,1
3111	335,6	0,2	586,4	591,5	273,3	516,7	526,8
3112	333,8	0,1	584,7	589,1	273,5	514,8	525,2
3113	332,6	0,1	583,0	586,9	273,5	512,6	523,3
3114	331,7	0,1	579,5	584,6	273,4	510,5	521,4
3115	330,5	0,1	577,3	582,7	273,2	508,5	519,8
3116	329,6	0,1	574,5	580,2	273,2	506,4	517,7
3117	329,2	0,0	572,3	578,2	272,6	504,2	515,3
3118	480,5	9,3	429,0	277,8	118,7	626,3	326,1
3119	485,8	8,2	425,9	294,1	123,3	614,8	330,5
3120	501,2	8,1	416,0	308,2	127,9	599,5	332,4
3121	534,5	7,9	409,0	320,5	132,4	576,9	332,4
3122	451,8	7,8	399,9	331,3	135,0	561,5	329,3
3123	434,5	7,7	393,3	340,1	137,4	550,1	326,0
3124	429,3	7,6	393,4	346,0	139,8	545,9	323,1
3125	421,8	7,5	393,1	349,8	142,4	546,8	320,3
3126	412,6	7,4	392,8	352,0	145,2	549,4	317,4
3127	403,1	7,3	393,8	352,5	147,2	551,0	314,7
3128	404,2	7,2	394,2	352,2	149,4	550,7	312,0
3129	406,6	7,1	398,0	351,1	151,4	550,2	309,9
3130	406,8	7,0	403,4	349,9	153,0	550,0	308,0
3131	412,3	6,9	407,8	348,5	154,6	550,8	307,4
3132	419,1	6,7	413,1	346,8	155,8	554,0	307,5
3133	424,5	6,6	420,1	345,5	157,4	559,9	308,0
3134	431,6	6,5	425,4	344,5	158,6	568,1	308,8
3135	438,0	6,4	433,5	344,1	160,0	578,8	310,3
3136	442,0	6,3	443,3	343,7	161,0	589,9	312,2
3137	445,3	6,1	451,2	343,6	162,3	600,8	314,9
3138	447,1	6,0	460,1	345,0	163,4	611,0	318,2
3139	450,2	5,9	471,1	346,1	164,5	621,3	322,0
3140	453,1	5,7	482,3	348,4	165,7	631,6	326,1
3141	456,0	5,6	490,5	351,2	166,4	642,0	330,5
3142	457,6	5,5	501,6	354,6	167,7	652,6	335,5
3143	458,8	5,3	510,1	358,9	168,4	662,9	340,7
3144	460,6	5,2	518,4	363,7	169,2	672,3	345,5
3145	461,6	5,1	525,8	369,1	170,6	681,6	350,8
3146	463,7	5,0	535,2	374,8	171,6	689,4	355,7
3147	464,4	4,9	542,3	380,7	172,3	696,3	360,9
3148	466,3	4,7	551,1	386,7	173,4	703,3	366,0
3149	466,5	4,6	558,3	393,5	174,5	710,3	371,6
3150	467,1	4,5	564,9	400,4	175,6	717,4	376,9
3151	468,6	4,4	572,5	407,4	177,0	723,8	382,5
3152	471,0	4,2	580,5	414,6	178,2	730,9	388,4
3153	471,3	4,1	586,8	421,9	179,2	740,4	394,7
3154	471,3	4,0	592,3	429,6	180,5	750,4	402,5
3155	471,8	3,9	596,4	436,9	181,8	759,6	410,0
3156	471,2	3,8	599,5	444,5	183,1	767,1	417,7
3157	469,3	3,7	602,2	452,1	184,7	772,4	425,6
3158	467,1	3,6	603,6	459,5	185,7	775,8	432,9
3159	465,2	3,5	603,8	467,3	186,9	777,5	440,0
3160	463,9	3,4	604,0	474,9	188,3	777,8	446,7
3161	462,1	3,3	605,3	482,6	190,4	777,4	453,1
3162	461,1	3,2	604,8	490,1	192,0	775,5	458,8
3163	458,8	3,2	605,6	497,5	193,5	772,7	464,1
3164	456,6	3,1	605,6	505,1	195,3	768,9	468,9
3165	455,6	3,0	604,2	512,5	196,8	765,4	473,6
3166	454,1	2,9	604,2	519,7	198,9	761,7	478,2
3167	453,8	2,8	601,0	527,4	200,6	758,1	482,5
3168	452,0	2,8	602,0	534,3	202,3	755,6	487,2
3169	451,2	2,7	601,0	541,3	204,1	752,2	491,5
3170	448,9	2,6	600,7	547,9	206,3	748,5	496,5

Piece Size (in):		Weight	Meter Moisture Content
Thick x	Wide x	lbs	Dry Uncorrected %
1,5	3,5	1,706	20,8
1,5	3,5	1,782	21,1
1,5	3,5	0,862	18,4
1,5	3,5	0,732	18,5
1,5	3,5	0,768	19,5
1,5	3,5	0,766	18,3
1,5	3,5	0,77	19,7

APPENDIX 5: Participants

Danick Power ing.
v-p operation
Services Polytests inc.
450.741.3636
www.polytests.com

Maxime Martin
Technicien
Services Polytests inc.
450.741.3636
www.polytests.com

APPENDIX 6: Drawings and specifications

APPENDIX 7: Operator's manual

stûv AMERICA

EN

s[6]in

INSTALLATION MANUAL

Keep these instructions for future reference

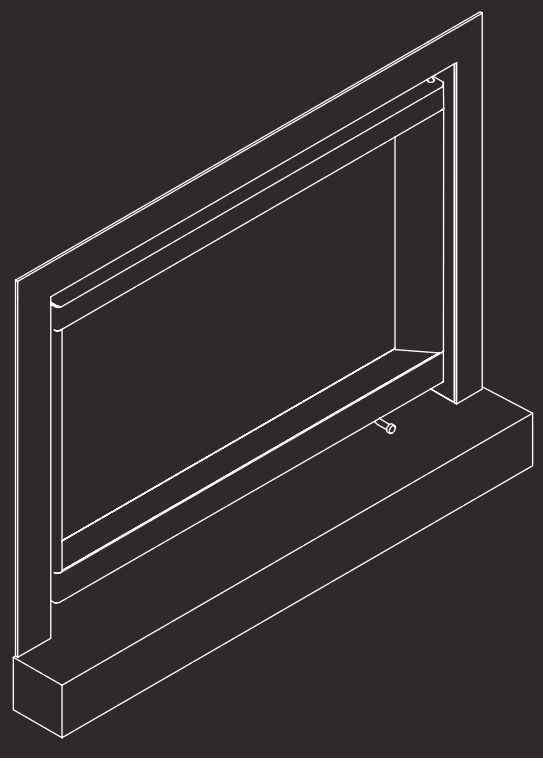

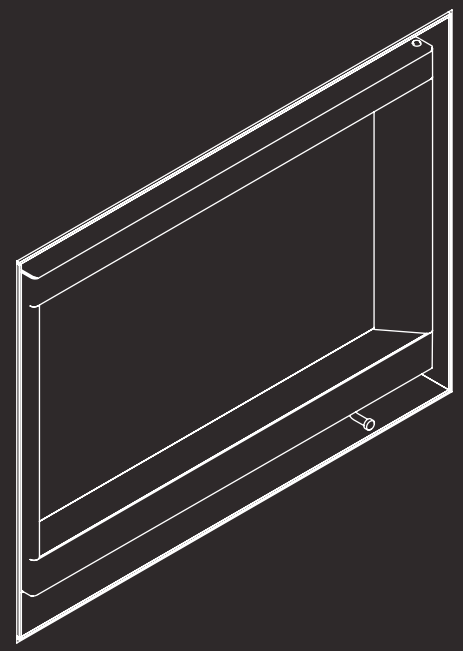

REQUIRED TOOLS

Impact drill

Hammer

Crowbar

Level

Measuring tape

Cutting pliers

Pliers

Flat screwdriver

Grinder

REQUIRED HARDWARE

Torx 20 bit

Torx 25 bit

Torx 30 bit

7 mm hex socket

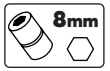

8 mm hex socket

10 mm hex socket

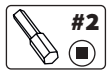

No. 2 square bit

5 mm hex bit

REQUIRED MATERIAL

Stûv handles

Protective fabric or cardboard

Chimney kit (flexible or rigid)

Ø4" clamping collar and flexible duct **(option)**

No. 8 wood screw

No. 10 concrete screw

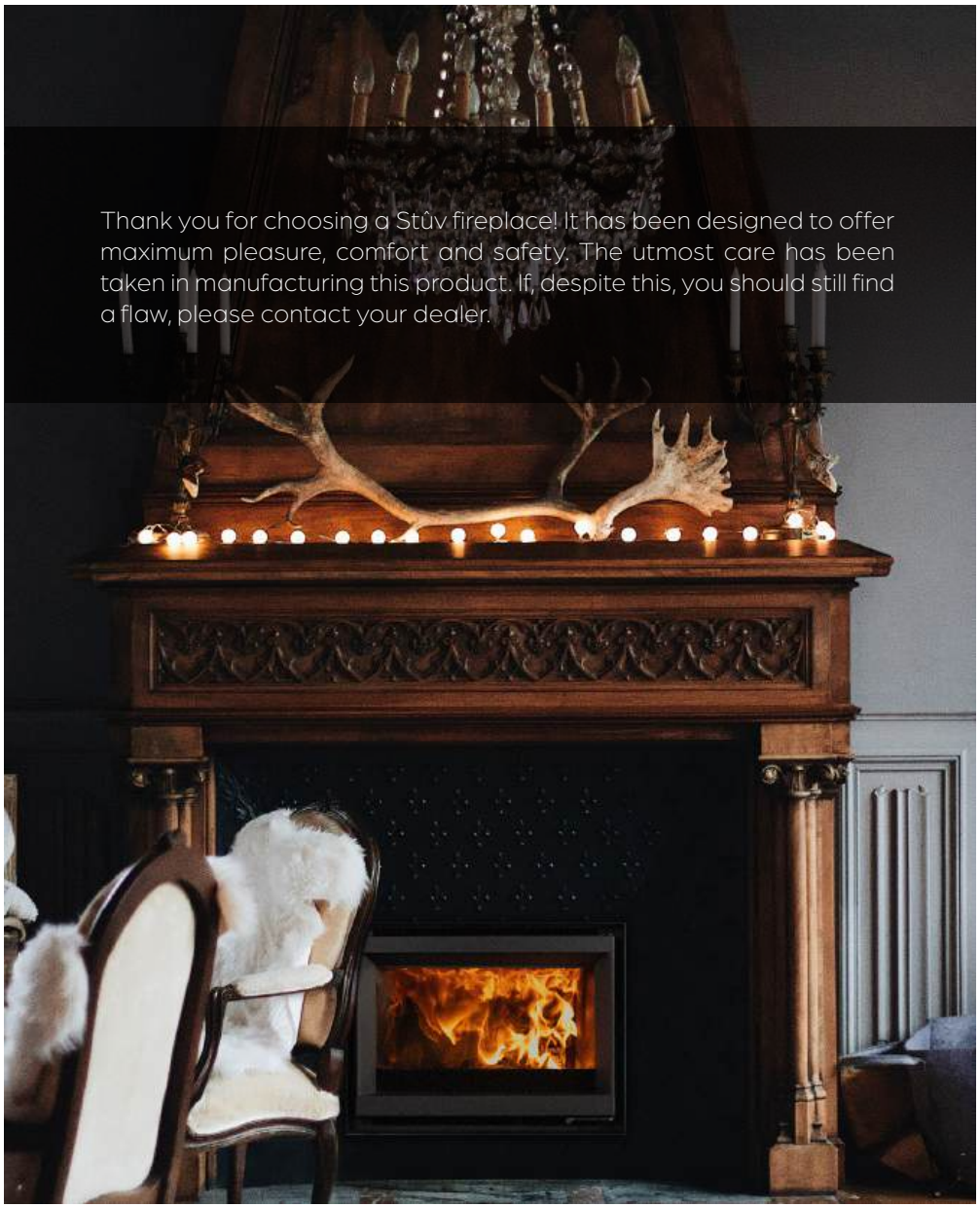

This manual explains how to carry out a standard installation of a s6-in unit. To install a frame, an air damper or any other option, it is necessary to respect, when applicable, certain particularities that are outlined in the additional manuals provided. If the additional manuals are missing, contact customer service and request the necessary instruction manual(s), mentioning the code(s) under the icons below.

Look for these symbols. They signal a change from the standard installation. It is very important to skim through the appliance manual and additional manuals before starting and to follow the instructions closely during installation to ensure no steps are omitted.

Keep all instruction manuals provided close at hand to have all the information needed and to ensure proper and safe installation.

AIR DAMPER
93109290

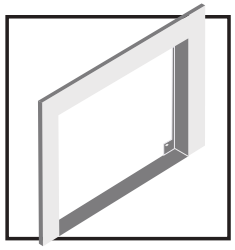

PICTURE TYPE FRAME
93109271

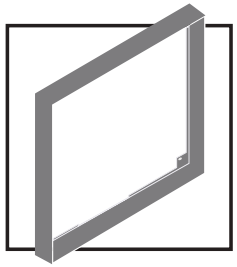

THIN EDGE FRAME
93109272

IMPORTANT

Before installing this Stûv unit, contact the local authorities and/or your insurance company to obtain a building permit and inquire about all the requirements that need to be met.

For information on all the applicable regulatory requirements, contact your local fire department before starting the installation.

TABLE OF CONTENTS

1. CERTIFICATION 4

1.1 Certification 5
1.2 Technical Specifications 5
1.3 Marking Label 6
1.4 Safety Instructions 7

2. COMPONENTS 8

2.1 List of Components 9
2.2 Frames 11
2.3 Optional Kits 12

3. DIMENSIONS 13

3.1 Overall Dimensions 14
3.2 Dimensions of the Connectors 15
3.3 Dimensions of the Opening 16
3.4 Non-Combustible Materials 17
3.5 Risk Area 19
3.6 Convection Air 19
3.7 Combustion Air 20

4. INSTALLATION 21

4.1 Combustion 22
4.2 Unpacking and Moving 23
4.3 Disassembly 24
4.4 Connection to the Combustion Air Intake 26
4.5 Reassembly and Chimney 28
4.6 Adjusting the Door 31

5. CHIMNEY 32

5.1 Dimensions and Certification 33
5.2 Typical Installation 33
5.3 Connection to a Chimney Pipe 34

6. USE 35

6.1 Wood Selection 36
6.2 Safety 37
6.3 Door Handling 38
6.4 Starting the Fire 38
6.5 Reloading the Fire 40
6.6 Ash Removal 40

7. MAINTENANCE 41

7.1 Glass and Gaskets 42
7.2 Creosote and Chimney-Sweeping 42
7.3 Component Replacement 43

8. WARRANTY 45

8.1 Warranty Details 46
8.2 Warranty Form 47

1 CERTIFICATION

1.1 CERTIFICATION 5
1.2 TECHNICAL SPECIFICATIONS 5
1.3 MARKING LABEL 6
1.4 SAFETY INSTRUCTIONS 7

1.1 CERTIFICATION

C US
Energy Verified

Tested and certified by CSA
as for standard:

ULC-S628-93 & UL 1482 – 7th Edition
EPA 2020 CRIB WOOD
ASTM E2780; ASTM E2515 methods 28R as referenced in CFR EPA Title 40, Part 60, Subpart AAA
CSA B415.1-22

Before installing and using this Stûv unit, read thie entire manual and contact the local authorities to obtain a building permit. Take note of all applicable regulatory requirements.

This unit must be installed by a qualified professional. Improper installation could result in a fire.

The instructions for the installation of this wood-burning fireplace comply with the above-mentioned standards. They must be closely followed to eliminate the risk of serious problems.

Do not install the fireplace in a mobile home. Do not connect the fireplace to a hot air distribution system.

To reduce the risk of fire, read this manual carefully before installing or using the fireplace. If the installation instructions are not followed and the fireplace is improperly installed, the risk of an incident occurring increases. This can result in fire, property damage, bodily injury and even death.

Keep these instructions for future reference.

NOTE
We strongly recommend that our products be installed and maintained by professionals certified by the Association des Professionnels du Chauffage if you are in Quebec or by Wood Energy Technical Training for the rest of Canada, and by the National Fireplace Institute in the United States.

APC LES PROFESSIONNELS DU CHAUFFAGE D'APPOINT

Wood Energy Technical Training www.wetline.ca

NFI NATIONAL FIREPLACE INSTITUTE A CERTIFICATION AGENCY

1.2 TECHNICAL SPECIFICATIONS

STÛV 6 IN	66x50 (26)	76x55	76x60
Average particulate emission rate in g/h (output)	1.8 g/h	1.86 g/h	1.89 g/h
Average particulate emission rate in g/MJ (output)	0.09 g/MJ	0.084 g/MJ	0.079 g/MJ
1st hour Emission rate	3,05 g/h	4,02 g/h	4,03 g/h
Average efficiency of the appliance (%)	67%	67.6%	68.25%
Minimum heat output rate (BTU/h)	19 089 *	20 473 **	22 079 ***
Maximum heat output rate (BTU/h)	19 316 *	21 732 **	23 388 ***
Max. log length	16"	20"	20"
Weight	165 lb.	190 lb.	200 lb.
Combustion chamber volume	1.08 pi^3	1.55 pi^3	1.58 pi^3
Wood consumption/H	3.3 lb/h	3.7 lb/h	3.9 lb/h
Tested fuel	Crib wood		

This manual describes the installation and operation of the STÛV 6 IN wood heater. This heater meets the 2020 U.S. Environmental Protection Agency's crib wood emission limits for wood heaters sold after May 15, 2020.

* Under specific test conditions this heater has shown to deliver heat at rates ranging from 19 089 to 19 316 Btu/hr.

** Under specific test conditions this heater has shown to deliver heat at rates ranging from 20 473 to 21 732 Btu/h.

*** Under specific test conditions this heater has shown to deliver heat at rates ranging from 22 079 to 23 388 Btu/hr.

The efficiency is determined by high heating value (HVV).

United States Design Patent No. US D898,173 S

MODELS/MODÈLES :
STÛV 6 IN 66x50 (26), 76x55, 76x60
MANUFACTURED BY / FABRIQUÉ PAR :
STÛV AMERICA 34, Boul. de l'Aéroport
Bromont QC Canada J2L 1S6 [stuvamerica.com]

DATE OF MANUFACTURE / DATE DE FABRICATION				
2026	JAN	FEB	MAR	APR
2027	MAY	JUN	JUL	AUG
2028	SEP	OCT	NOV	DEC

LABEL NO. / NO. D'ÉTIQUETTE :
STÛV 6 _ 000 000

stûv

C US
Energy Verified

CERTIFIED AND CONFORMS TO / CERTIFIÉ ET CONFORME SELON :
ULC-S628-93 | UL 1482 – 7th Edition | EPA 2020 CRIB WOOD | CSA B415.1-22
ASTM E2780 | ASTM E2515-11 methods 28R as referenced in CFR EPA Title 40, Part 60, Subpart AAA
STUV 6 IN 66x50 (26) : 1.8 g/h **(EPA 2020)** | *76x55 : 1.86 g/h* **(EPA 2020)** | *76x60 : 1.9 g/h* **(EPA 2020)**

LISTED FACTORY BUILT STOVE FOR USE IN CANADA AND THE U.S.A.
NOT SUITABLE FOR MOBILE HOME INSTALLATION

POÊLE PRÉ-FABRIQUÉ HOMOLOGUÉ POUR LE CANADA ET LES É-U.
NE PAS INSTALLER DANS UNE MAISON MOBILE

U.S. ENVIRONMENTAL PROTECTION AGENCY
Certified to comply with 2020 particulate emission standards for single burn rate heaters.
This single burn rate wood heater is not approved for use with a flue damper.

AGENCE DE PROTECTION DE L'ENVIRONNEMENT É-U
Conforme aux standards d'émissions pour foyers à combustion constante 2020. Ce foyer à vitesse de combustion constante n'est pas approuvé pour utilisation avec un clapet de fumée.

CHIMNEY TYPE (See manual for appropriate choice)
Use rigid or flexible liner. Use only a 6" or 7" liner listed per UL 1777; ULC-S635 ou ULC-S640.

TYPE DE CHEMINÉE (Voir le manuel d'instruction pour les bons choix)
Utilisez une gaine rigide ou flexible. Utilisez seulement une gaine de 6" ou 7" certifiée selon les normes UL 1777; ULC-S635 ou ULC-S640.

- Fuel: Cord wood Only. All other fuels are forbidden.
- This fireplace has been altered to accommodate a fireplace insert and should be inspected by a qualified person prior to re-use as a conventional fireplace.
- Refer to local building code for hearth extension dimensions.
- For safe operation, install and use only in accordance with Stûv America's installation and operating instructions.
- Replace glass only with Stûv's ceramic glass 4mm thick.
- Do not operate unit with the door open and open the door only to reload.
- Components used with fireplace must be listed. See owners manual.
- Contact your local building or fire officials about restrictions and installation inspections in your area.
- Do not overfire – If stove or chimney connector glows, you are overfiring.
- Do not connect this unit to a chimney flue serving another appliance.
- Inspect and clean chimney frequently – Under certain conditions of use, creosote buildup may occur rapidly. Inspect and repair wood heater for proper operation
- Do not use grate or elevate fire. Build wood fire directly on hearth.
- This wood heater needs periodic inspection and repair for proper operation. Consult the owner's manual for further information. It is against federal regulations to operate this wood heater in a manner inconsistent with the operating instructions in the owner's manual.
- **CAUTION** : Hot parts. Do not operate unit with damper removed.

- Combustible : Bois de corde seulement. Tout autre combustible est interdit.
- Ce foyer peut avoir été modifié pour accueillir un encastrable. Il doit être remis dans son état d'origine avant d'être utilisé comme foyer à combustible solide.
- Se référer au code du batiment local pour le prolongement de l'âtre.
- Pour un fonctionnement sécuritaire et conformément aux règlements fédéraux, suivre la notice d'installation et le mode d'emploi de Stûv America.
- Remplacer le verre uniquement par un verre de céramique Stûv de 4mm d'épaisseur.
- Ne pas utiliser l'appareil la porte ouverte et ouvrir la porte seulement pour charger.
- Les composantes utilisées dans l'appareil doivent être répertoriées. Voir la notice d'installation.
- Communiquer avec les autorités locales en matière de construction ou d'incendie pour connaître les restrictions et inspections d'installation dans votre région.
- Ne pas chauffer au point ou des parties deviennent rougeoyantes.
- Ne pas relier cet appareil à un conduit de cheminée servant un autre appareil.
- Inspecter et nettoyer la cheminée fréquemment – Dans certaines conditions d'utilisation, l'accumulation de créosote peut se faire rapidement. Inspecter et réparer l'insert pour assurer le bon fonctionnement.
- Ne pas utiliser de chenet. Ne pas surélever le feu. Brûler le bois directement au fond de l'âtre.
- Cet insert a besoin d'inspection et d'entretien périodiques pour sa bonne utilisation. Consultez le manuel d'utilisation pour davantage d'informations. L'utilisation contraire au manuel d'utilisation représente une violation de la loi fédérale.
- **ATTENTION** : Pièces chaudes. Ne pas faire fonctionner avec le clapet retiré.

ATTENTION !

CHAUD LORSQU'EN FONCTION. GARDER LES ENFANTS, VÊTEMENTS ET MEUBLES HORS DE PORTÉE. TOUCHER L'APPAREIL POURRAIT CAUSER DES BRÛLURES. VOIR LA FICHE SIGNALÉTIQUE ET INSTRUCTIONS.

CAUTION !

HOT WHILE IN OPERATION DO NOT TOUCH, KEEP CHILDREN, CLOTHING AND FURNITURE AWAY. CONTACT MAY CAUSE SKIN BURNS. SEE NAME-PLATE AND INSTRUCTIONS.

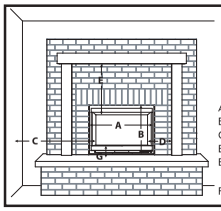

The minimum clearances indicated bellow are **from the glass** and for all types of combustible materials (e.g.: wood, drywall, etc.).

Les dégagements minimaux indiqués ci-dessous sont **à partir de la vitre** et pour tous matériaux combustibles (ex.: bois, gypse, etc.).

A : **66x50 (26)** : 26" **76x55** : 29 15/16 **76x60** : 29 15/16"
B : **66x50 (26)** : 19 11/16" **76x55** : 21 11/16" **76x60** : 23 5/8"
C : 14" D : 4"
E : 20 1/2" for 8" shelf or TV
E : 20 1/2" pour une tablette de 8" ou TV

Floor protection / protection au sol :
G (USA) : 2.96 R 5 1/2" Projection : 16"
G (Canada) : 1.49 R 4" Projection : 18"
G (No R value / Sans facteur R) : 12"

For more details, consult the installation manual / Pour plus de détails, consulter la notice d'installation

STÛV 6 IN	66x50 (26)	76x55	76x60
Average particulate emission rate in g/h and g/MJ (output) Émission particules fines moyenne en g/h et g/MJ (sortie)	1.8 g/h 0.177g/MJ	1.86 g/h 0.084 g/MJ	1.9 g/h 0.079g/MJ
Average efficiency of the appliance (%) Rendement moyen de l'appareil (%)	67%	67.6%	68.25%
Minimum heat output rate (BTU/h) Puissance minimum (BTU/h)	19,089	20,473	22,079
Maximum heat output rate (BTU/h) Puissance maximum (BTU/h)	19,316	21,732	23,388

DO NOT REMOVE THIS LABEL / NE PAS RETIRER CETTE ÉTIQUETTE

This Stûv fireplace must be registered to be covered by the warranty. Please refer to the last section of this document for guidance.

The self-adhesive marking label and the riveted label with the serial number are located in the drawer under the combustion chamber. They contain all the information needed to register this product.

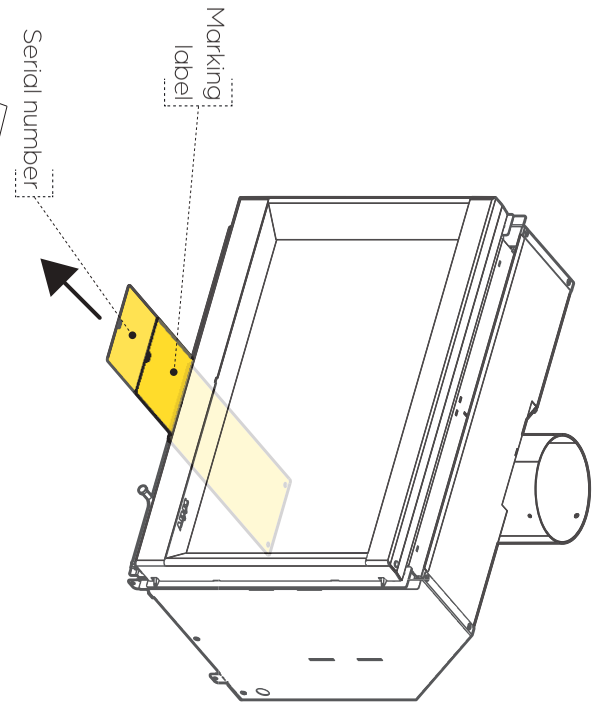

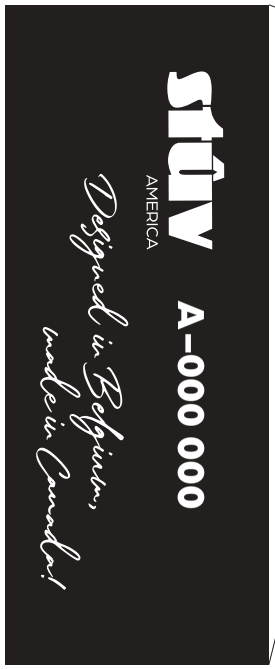

WARNING

1. It is essential that the installation of this Stûv be carried out by a qualified professional. For all applicable regulatory requirements, contact the local fire department before beginning work.

2. The instructions for the installation of this unit comply with the abovementioned standards. They must be closely followed to eliminate the risk of serious problems. Any use contrary to the user manual is a violation of federal law.

3. Improper installation of this Stûv unit could result in a fire. To reduce the risk of fire, follow the installation instructions to the letter. Failure to follow the instructions in this manual may result in property damage, bodily injury or death.

4. This wood heater needs periodic inspection and repair for proper operation. (minimum three times during the heating season). It is against federal regulations to operate this wood heater in a manner inconsistent with operating instruction in this manual.

5. Any modifications made to this unit may pose a hazard and will void the warranty. Should repairs be necessary, use only Stûv replacement parts.

6. Combustible materials such as firewood, wet clothing, etc. placed too close to the unit could catch fire.

7. We recommend storing solid fuels in a clean, dry environment. Do not place this type of fuel within the risk area or in the loading/ash removal area.

8. Never leave the fireplace unattended when the door is open.

9. Always close the door after the ignition period.

10. Open the door only to reload the fire.

11. Do not burn garbage, plastic, petroleum-based materials, gasoline, rubber, industrial solvents, flammable liquids such as naphtha and motor oil, paper, cardboard, wood extracted from salt water and dried, painted wood or any substance that emit dense fumes and strong odours.

12. Make sure the home is equipped with a smoke and carbon monoxide detector.

13. Do not connect this appliance to a chimney pipe serving another appliance.

14. This unit is hot when in use. Keep children, clothing and furniture at a safe distance. Touching the appliance while it is in operation may cause burns.

15. Some parts of the fireplace can be very hot when operated at rated capacity.

16. Do not allow the fireplace to heat to the point where parts become red.

17. Do not use a grate or other methods to elevate the fuel. Burn firewood directly on the firebricks.

18. Do not overheat the unit. Attempting to exceed the single burn rate of this unit may permanently damage it.

19. Conduct regular maintenance of the fireplace as previously recommended.

20. Never use chemicals or other liquids such as gasoline, gasoline-based lantern fuel, kerosene, charcoal liquid, or similar liquids to start or feed a fire in the fireplace. Keep all such liquids away from the unit while it is in operation.

21. Do not install this unit in a transportation building or a mobile home.

22. The air inlets and outlets must remain free of obstacles at all times.

23. The installation of the unit must comply with all local and national regulations.

24. Inspect and sweep the chimney frequently. In certain operating conditions, creosote can build up quickly. Inspect and repair the insert to ensure proper operation.

25. Objects placed in front of the unit must be kept at a distance of at least 48'' (4') from the unit's glass face.

26. This wood heater has a manufacturer-set minimum low burn rate that must not be altered. It is against federal regulations to alter this setting or otherwise operate this wood heater in a manner inconsistent with operating instructions in this manual.

2 COMPONENTS

2.1 LIST OF COMPONENTS 9
2.2 FRAMES 11
2.3 OPTIONAL KITS 12

2.1 LIST OF COMPONENTS

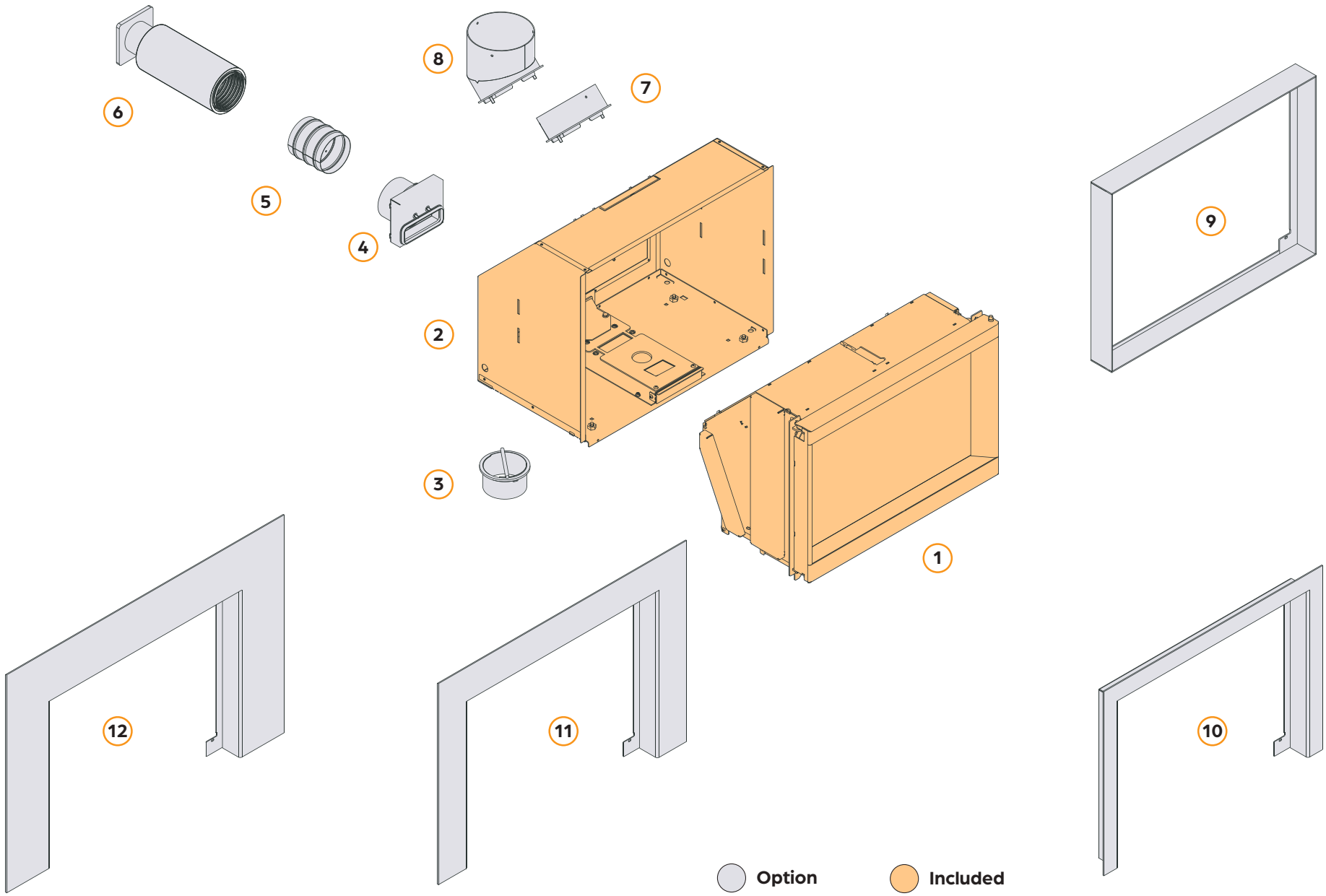

66x50 (26) 10060114

#	DESCRIPTION	PRODUCT CODE	INCLUDED OR OPTION	QTY
1	Fireplace	N/A	Included	1
2	Support casing	N/A	Included	1
9	Thin edge frame	13060104	Required option	1
10	2" picture type frame	13060404		
11	4" picture type frame	13060704		
12	6" picture type frame	13061004		

76x55 10060204

#	DESCRIPTION	PRODUCT CODE	INCLUDED OR OPTION	QTY
1	Fireplace	N/A	Included	1
2	Support casing	N/A	Included	1
9	Thin edge frame	13060204	Required option	1
10	2" picture type frame	13060504		
11	4" picture type frame	13060804		
12	6" picture type frame	13061104		

76x60 10060304

#	DESCRIPTION	PRODUCT CODE	INCLUDED OR OPTION	QTY
1	Fireplace	N/A	Included	1
2	Support casing	N/A	Included	1
9	Thin edge frame	13060304	Required option	1
10	2" picture type frame	13060604		
11	4" picture type frame	13060904		
12	6" picture type frame	13061204		

ACCESSORIES

#	DESCRIPTION	PRODUCT CODE	INCLUDED OR OPTION	QTY
3	Outside air intake connector – from underneath	12001051	Option	1
4	Outside air intake connector – from back	12002136	Option	
5	4" air damper	12001027	Option	1
6	Outside air intake kit	12002138	Option	1
7	45° – 6" smoke outlet connector	12020000	Required option	1
8	90° – 6" smoke outlet connector	12020001		

THIN EDGE FRAME

Follow the instructions provided with the thin edge frame

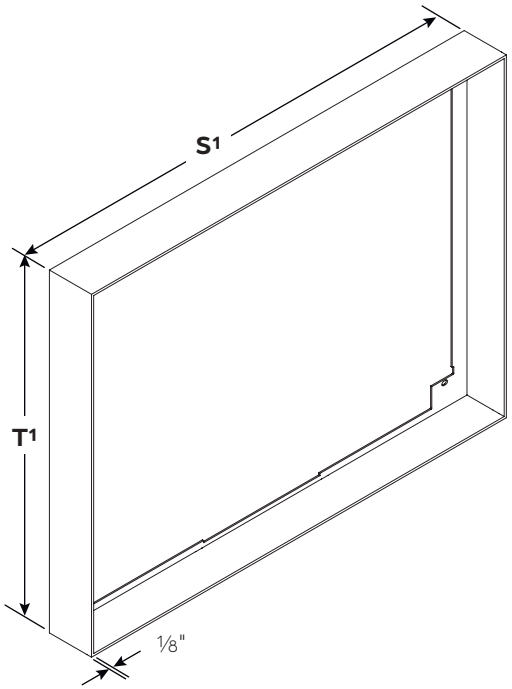

Thin edge	CODE	S¹	T¹
66x50 (26)	13060104	26"	19 11/16"
76x55	13060204	29 15/16"	21 11/16"
76x60	13060304	29 15/16"	23 5/8"

PICTURE TYPE FRAME

Follow the instructions provided with the picture type frame

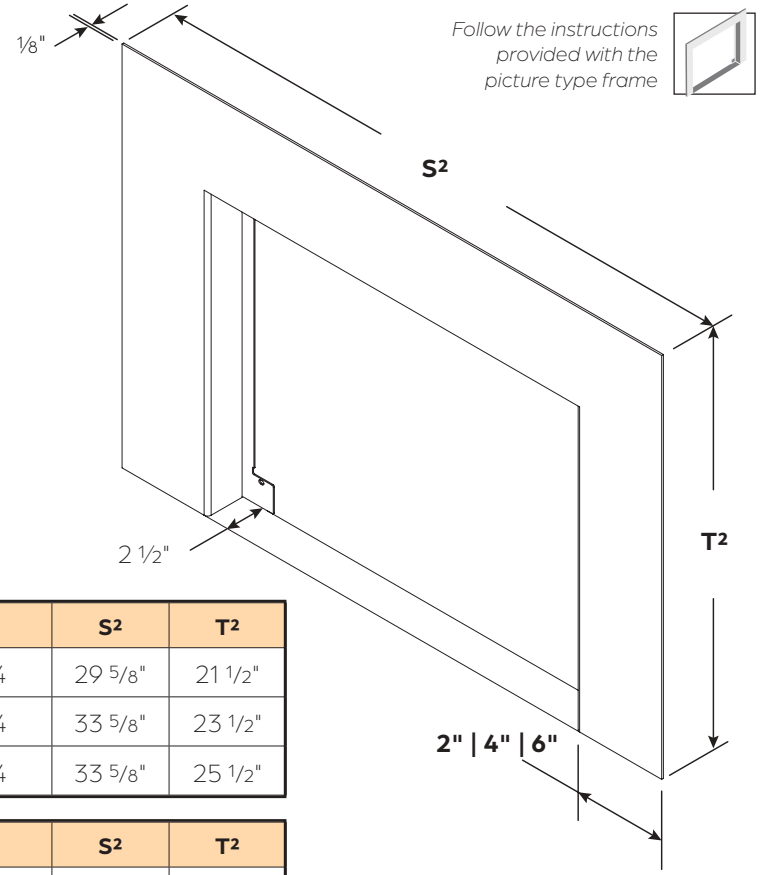

2"	CODE	S²	T²
66x50 (26)	13060404	29 5/8"	21 1/2"
76x55	13060504	33 5/8"	23 1/2"
76x60	13060604	33 5/8"	25 1/2"

4"	CODE	S²	T²
66x50 (26)	13060704	33 5/8"	23 1/2"
76x55	13060804	37 9/16"	25 1/2"
76x60	13060904	37 9/16"	27 7/16"

6"	CODE	S²	T²
66x50 (26)	13061004	37 9/16"	25 1/2"
76x55	13061104	41 1/2"	27 7/16"
76x60	13061204	41 1/2"	29 7/16"

Follow the instructions for the standard picture type frame for the custom frame. Contact your dealer to order.

OUTSIDE AIR INTAKE CONNECTORS

Installation p.23, 27 and 28

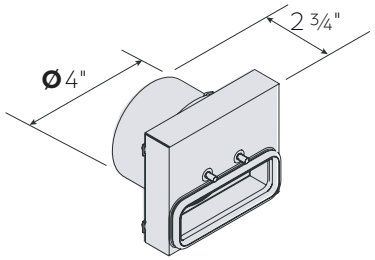

FROM BACK
12002136

FROM UNDERNEATH
12001051

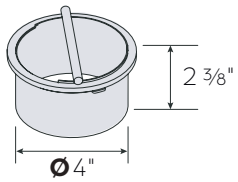

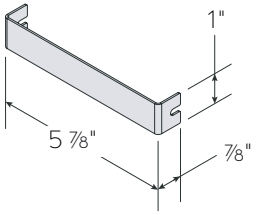

AIR DAMPER

For outside air intake

Follow the instructions supplied with the air damper.

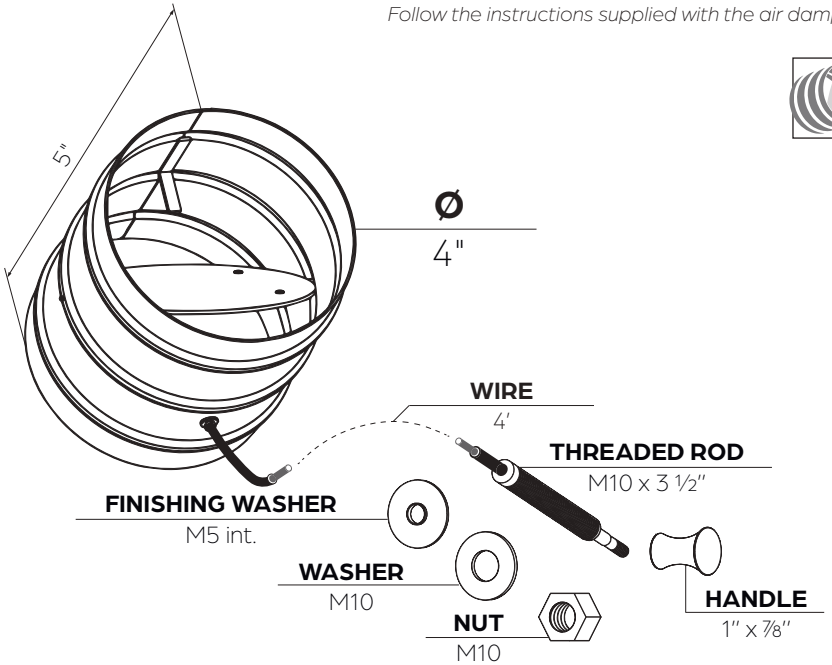

SMOKE OUTLET CONNECTORS

Installation p.23 and 30

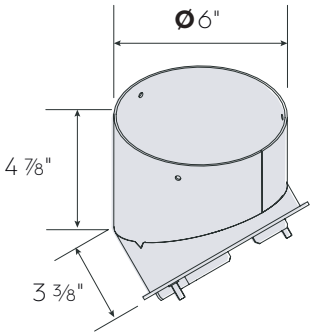

VERTICAL | 90°
Ø 6" 12020001

ANGLED | 45°
Ø 6" 12020000

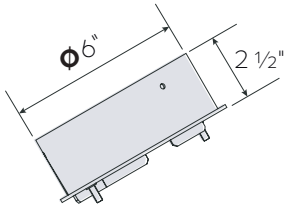

OUTSIDE AIR KIT

Follow the instructions supplied with the air damper.

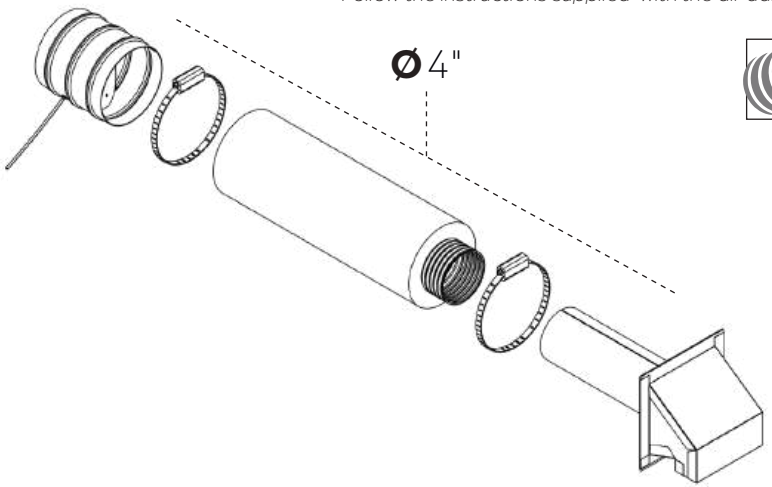

3 DIMENSIONS

3.1 OVERALL DIMENSIONS 14
3.2 DIMENSIONS OF THE CONNECTORS 15
3.3 DIMENSIONS OF THE OPENING 16
3.4 NON–COMBUSTIBLE MATERIALS 17
3.5 RISK AREA 19
3.6 CONVECTION AIR 19
3.7 COMBUSTION AIR 20

3.1 OVERALL DIMENSIONS

MODEL	A	B	C	D	E	F	G	J
66x50 (26)	24 1/2"	23 1/4"	24 1/8"	12 1/16"	16 3/4"	19 1/4"	11 7/16"	20 9/16"
76x55	28 7/16"	27 1/4"	28 1/16"	14 1/16"	18 3/4"	21 1/4"	13 3/8"	24 1/2"
76x60	28 7/16"	27 1/4"	28 1/16"	16 1/16"	20 3/4"	23 3/16"	15 3/8"	24 1/2"

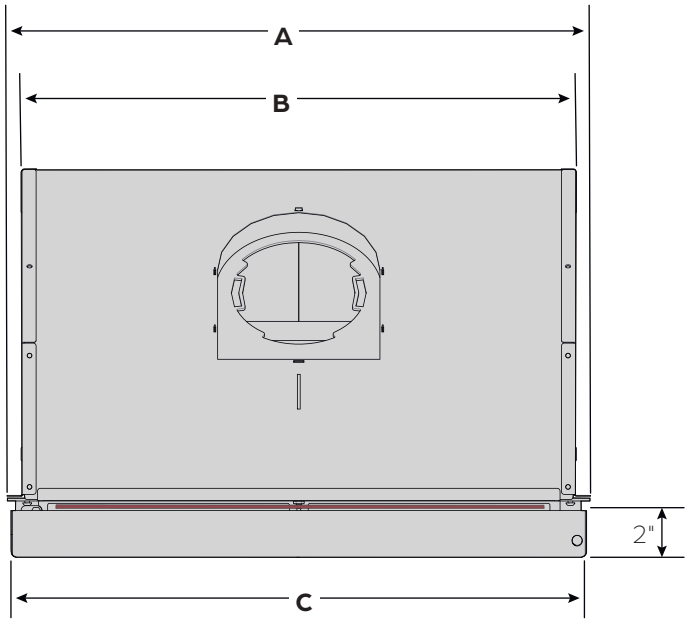

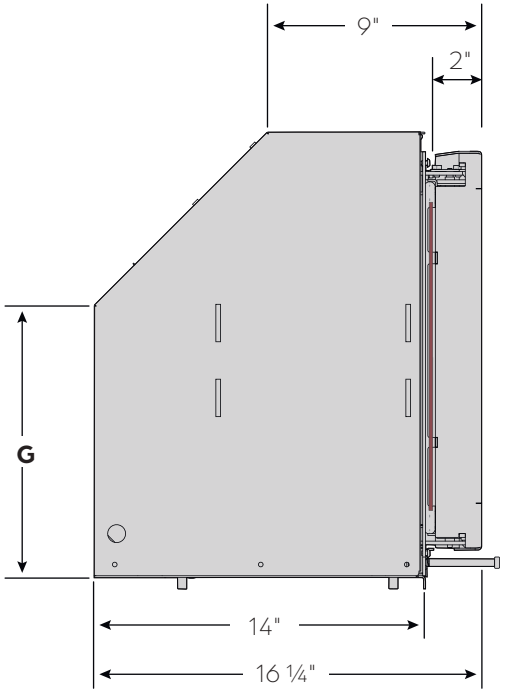

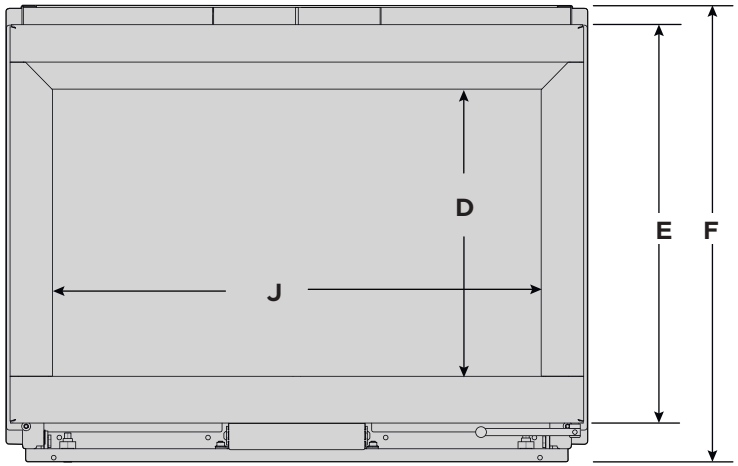

3.2 DIMENSIONS OF THE CONNECTORS

SMOKE OUTLET AT 90°

Installation p.23 and 30

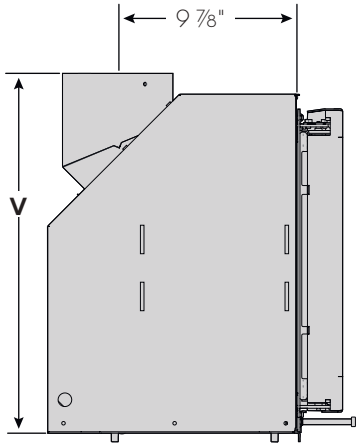

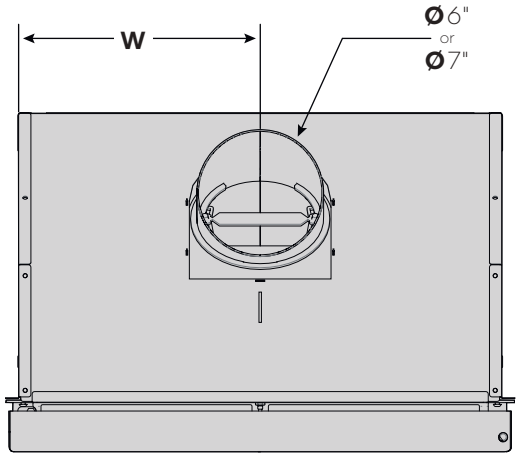

BOTTOM VIEW

SMOKE OUTLET AT 45°

Installation p.23 and 30

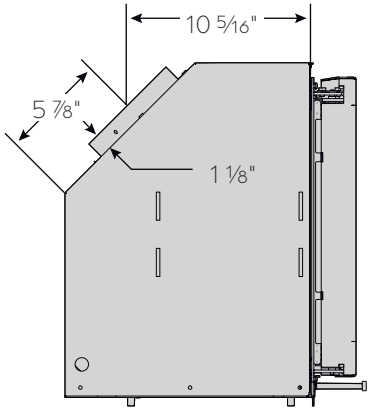

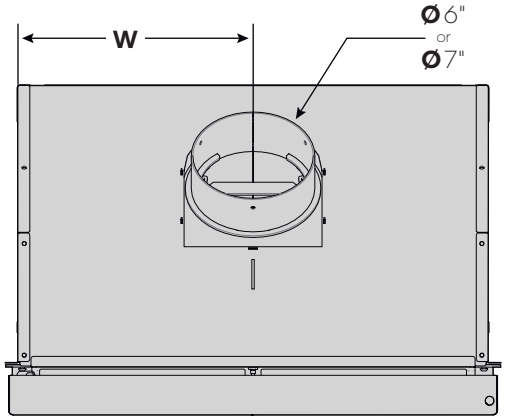

BOTTOM VIEW

CAUTION

These are the dimensions of the unit. See next page for the masonry hearth dimensions.

MODEL	V	W
66x50 (26)	19 5/8"	11 5/16"
76x55	21 7/8"	13 5/8"
76x60	23 7/8"	13 5/8"

OUTSIDE AIR INTAKE – FROM UNDERNEATH

Installation p.23 and 27

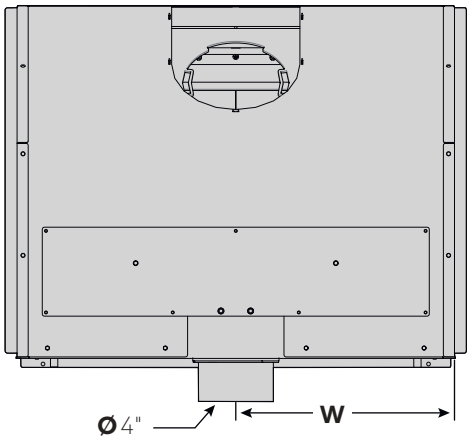

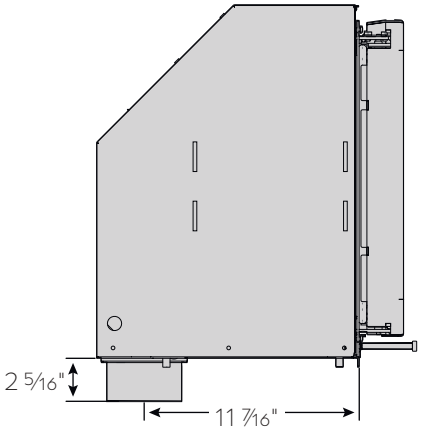

OUTSIDE AIR INTAKE – FROM BACK

Installation p.23 and 28

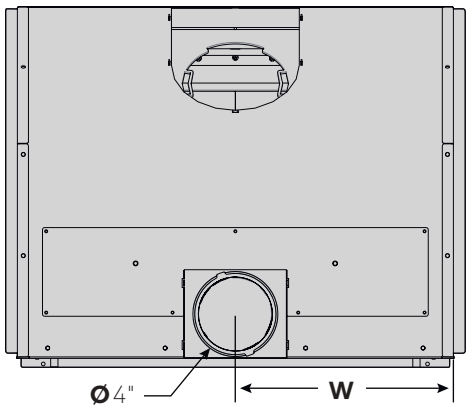

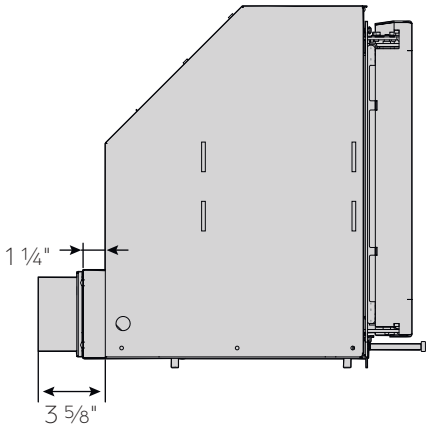

FLUSH THIN EDGE FRAME

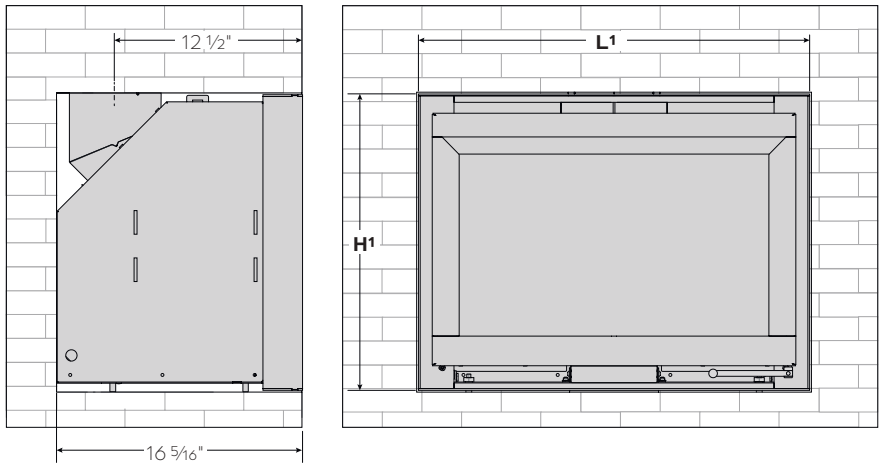

PICTURE TYPE FRAME

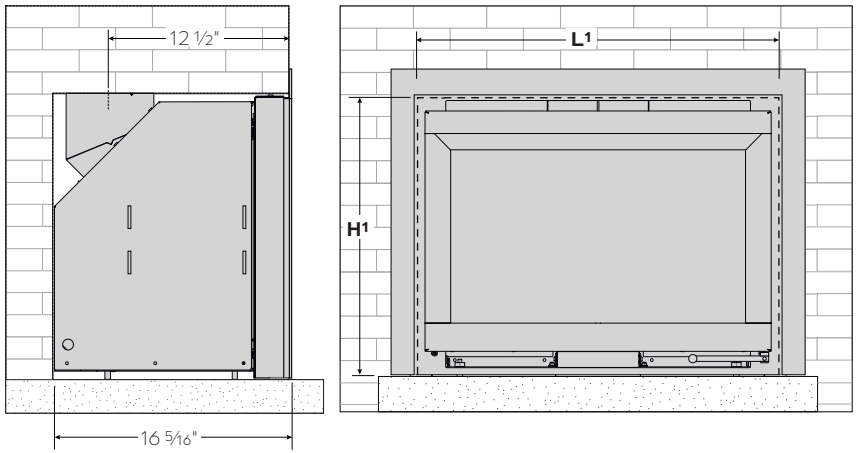

PROTRUDING THIN EDGE FRAME

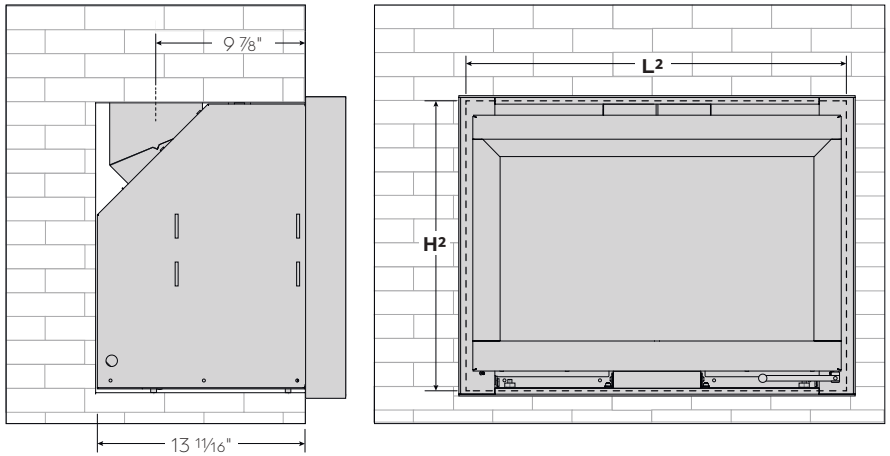

FROM THE GLASS TO THE FRAME

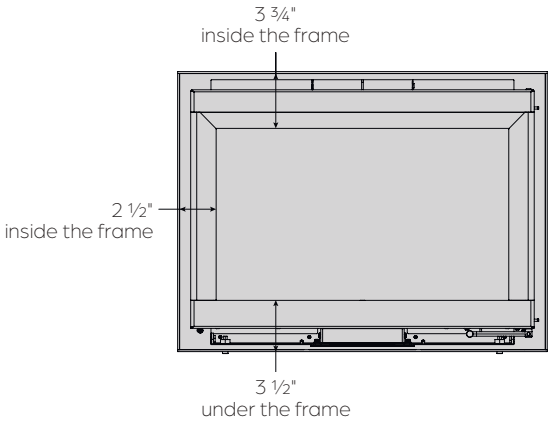

MODEL	L1	H1	L2	H2
66x50 (26)	26"	19 11/16"	24 1/2"	18 15/16"
76x55	30"	21 11/16"	28 7/16"	20 7/8"
76x60	30"	23 5/8"	28 7/16"	22 13/16"

NOTE

Masonry is not always perfectly level. We suggest that **at least 1/2'' clearance** be added to the dimensions listed in the table.

ADVICE

To confirm that the unit can fit in the masonry hearth, order the **installation template** (PW9399700002)

MASONRY HEARTH

The s6-in is designed to be installed in a masonry hearth. The specific dimensions for each of the frames are indicated on the previous page. For bigger hearths, larger picture type frames are available, or a painted steel plate can be cut in the shape of the hearth. **This fireplace must be installed in a masonry hearth that complies with the building code.**

The minimum distance from a perpendicular combustible wall is 14" from the fireplace glass, which is **11 ½" from the inside of the unit's frame.**

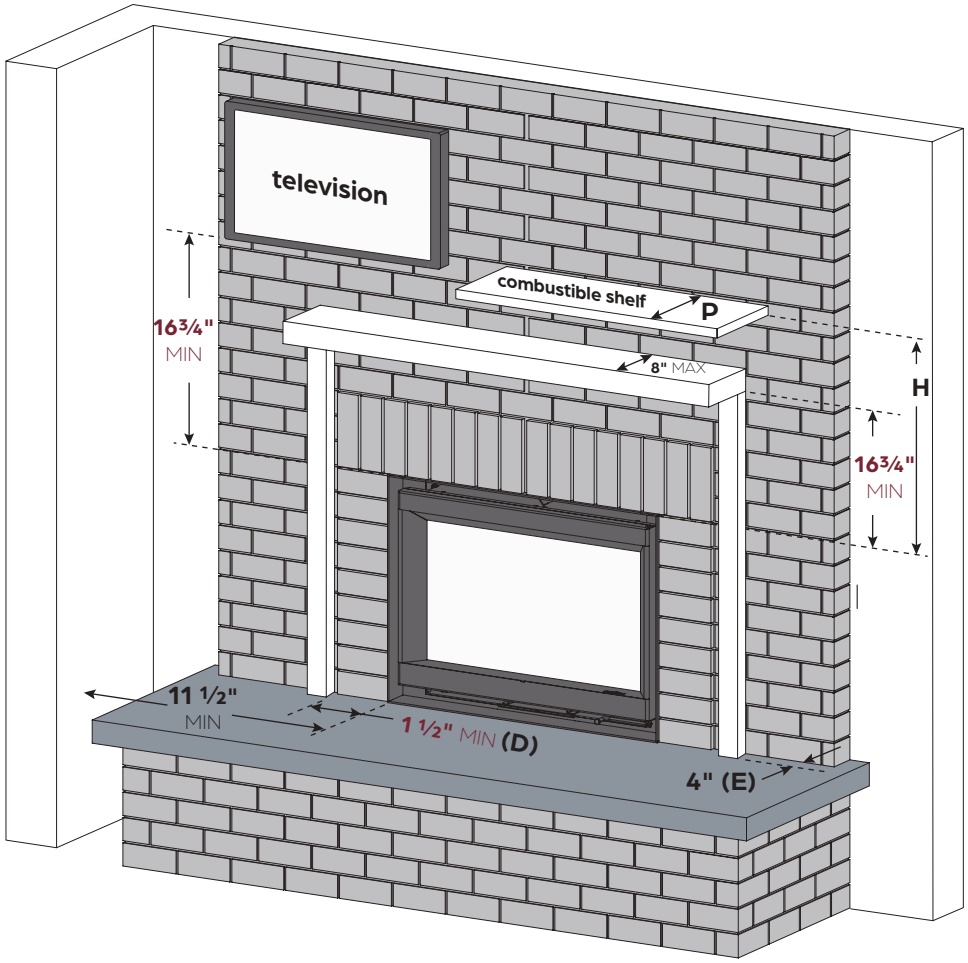

COMBUSTIBLE SHELF

It is possible to install a shelf, a television or a decorative object made of combustible material starting **at the height of 16 ¾"** from the inside of the unit's frame and a side trim from a **lateral distance of 1 ½"**. Any combustible material cannot be install within the dimensions in red.

To plan their installation, it is important to respect the minimum and maximum dimensions stated below and calculate the dimensions from the inside of the thin or picture-type frame. The increase in the depth of the shelf is calculated at an angle of 45 ° from the minimum measurements entered. The same goes for the thickness of the side borders.

Use the table or the formulas below to find the measurements for installation as desired.

D min. = **Minimum lateral distance** from inside the finishing frame : **1 ½"**
For a thickness (E) of 4"

For a specific lateral distance:

D min. = E **– 2 ½"**

For a specific thickness:

E max. = D **+ 2 ½"**

D \ E	1 à 4"	5"	6"	7"	8"	9"	10"
1 "							
2"							
3"							
4"							
5"							
6"							
7"							
8"							

H min. = **Minimum height** under the shelf from the top of the insert : **16 ¾"**
For a depth (P) of 8"

For a specific height:

H min. = P **+ 8 ¾"**

For a specific depth:

P max. = H **– 8 ¾"**

H \ P	1 à 8"	9"	10"	11"	12"	13"	14"
16"							
17"							
18"							
19"							
20"							
21"							
22"							
23"							

EMBER PROTECTION ON THE FLOOR

To be compliant with the building code, an ember protection on the floor is mandatory. The floor area in front of the unit must be protected by **a non-combustible material**.

This protection must extend the entire width of the glass plus 8" on each side, on the projection (**P**) according to the standards applicable in the country concerned. **P (projection) must be calculated starting from the front of the door.**

* The floor protection must be install up to the wall, no matter the distance from the door and a sealing strip must be add to avoid the infiltration of embers into the wall.

Floor protection	S	T MIN	P MIN (Canada)	P MIN (USA)
66x50 (26)	20 9/16"	36 9/16"	16"	14"
76 x 50 & 76x60	24 1/2"	40 1/2"		

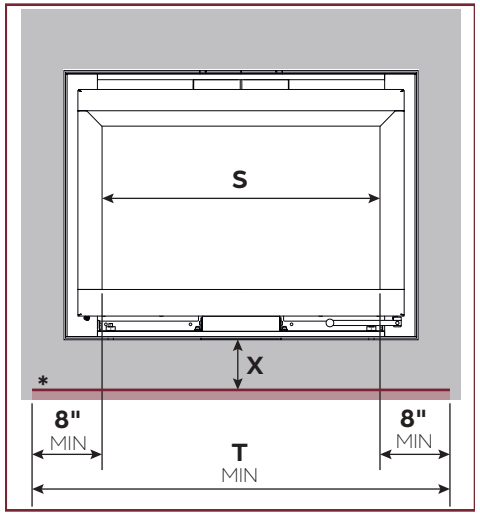

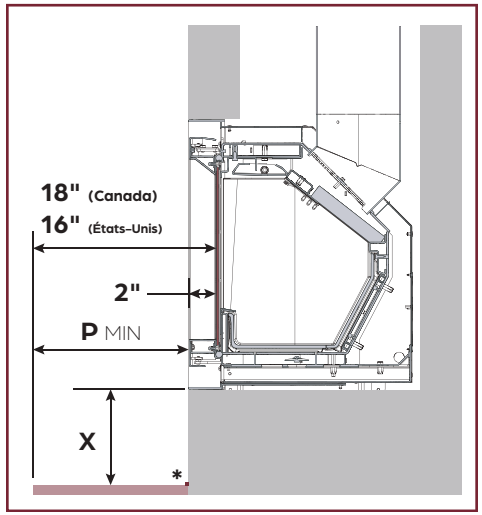

HEARTH EXTENSION

The masonry hearth must conforms to **N.F.P.A. 211**, to **CAN/CSA A405** or to the **National Building Code of Canada**. In any other case, an R-value must be calculated and respected to install the s6-in.

In all cases, the chimney and the masonry hearth must complies with the standards listed above.

Follow the minimum distance requirements according to the Country where the fireplace will be installed and affix materials that meet minimum R value requirements. **The X dimension must be calculated from under the frame.**

MODEL	X min. Without R-value
66x50 (26)	8 1/2"
76x55 & 76x60	

X min. (Canada)	R-VALUE (Canada)
1/2"	1.49

Exemple for R-value
USG Micore SB 1/2" (1.17R) **+**
Durock Next Gen 1/2" (0.39R) **+**
Non combustible finishing

X min. (USA)	R-VALUE (USA)
2"	2.96

Exemple for R-value
2x USG Micore SB 1/2" (1.17R) **+**
2x Durock Next Gen 1/2" (0.39R) **+**
Non combustible finishing

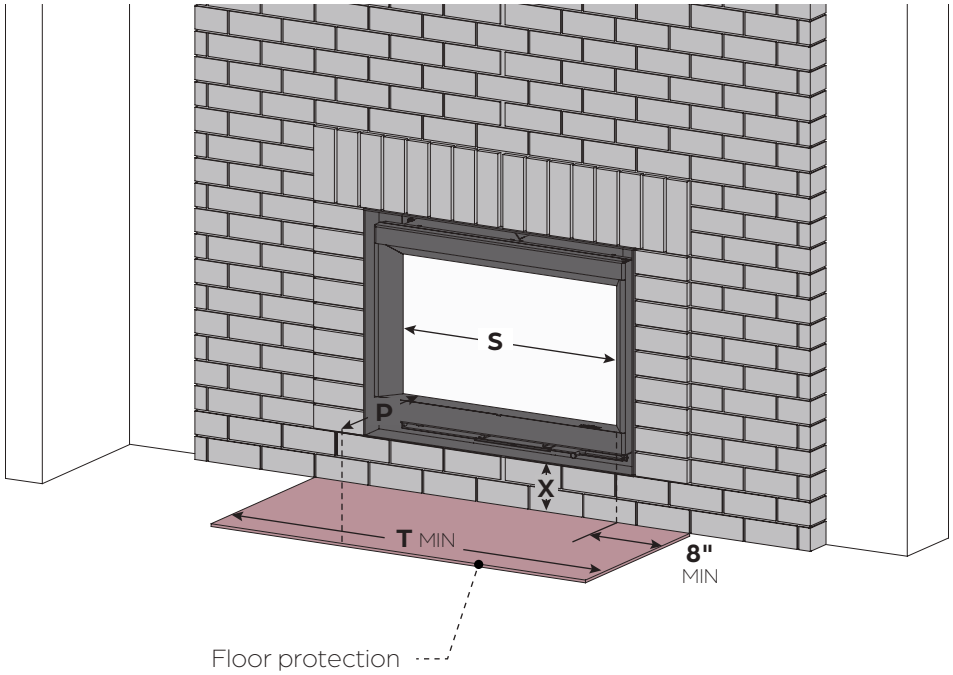

3.5 RISK AREA

The heat radiating from the glass is significant. Any combustible objects must be placed at least 48" by 90° from the glass face to prevent all risk of fire.

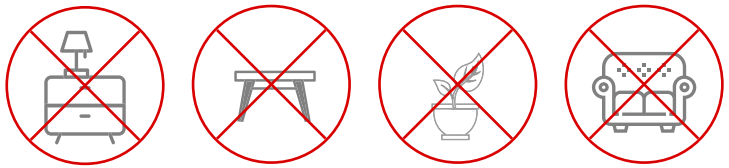

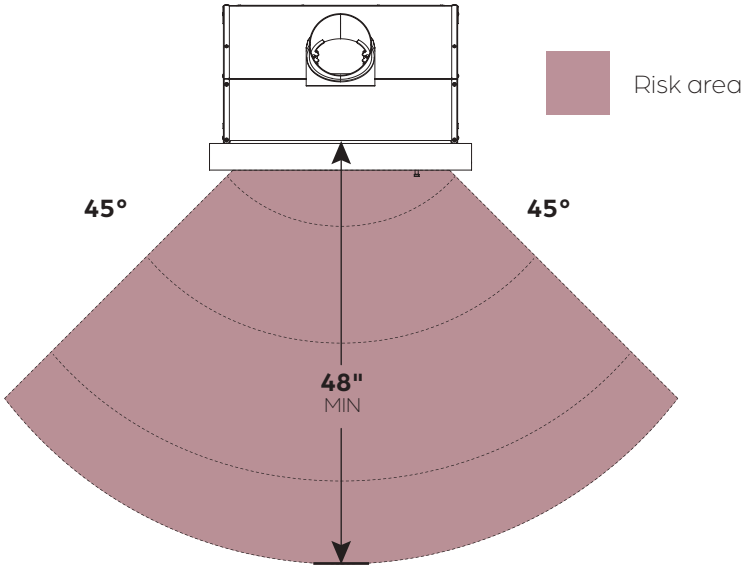

CAUTION – FIRE HAZARD

To avoid major damage, no combustible material should be placed in front of a hot air outlet. In addition, blocking it may cause the unit to overheat and, in some cases, lead to a fire.

Be sure to follow the above recommendations to **avoid heat traps** and other major damage risks.

3.6 CONVECTION AIR

The s6-in unit is equipped with an integrated convection air circuit. Fresh air enters into the convection mantel through the inlets under the door and via the bimetallic system, and is heated as it circulates around the combustion chamber.

Natural convection: after being heated in the convection circuit, the air escapes through the hollow joint above the unit's door. A light air flow is naturally created.

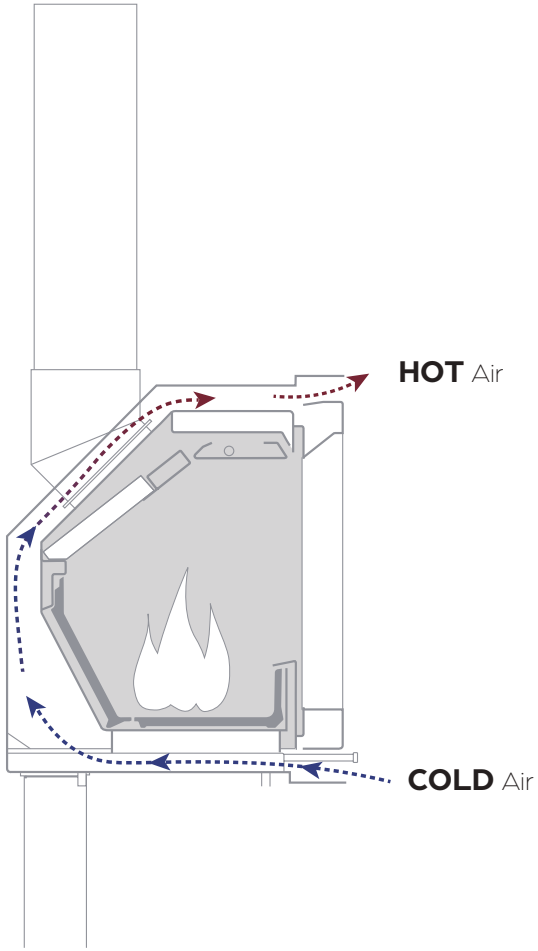

NOTE
The fireplace needs air for combustion. The s6-in unit is designed to be connected directly to an outside air intake (independent of the house's air). We recommend this placement.

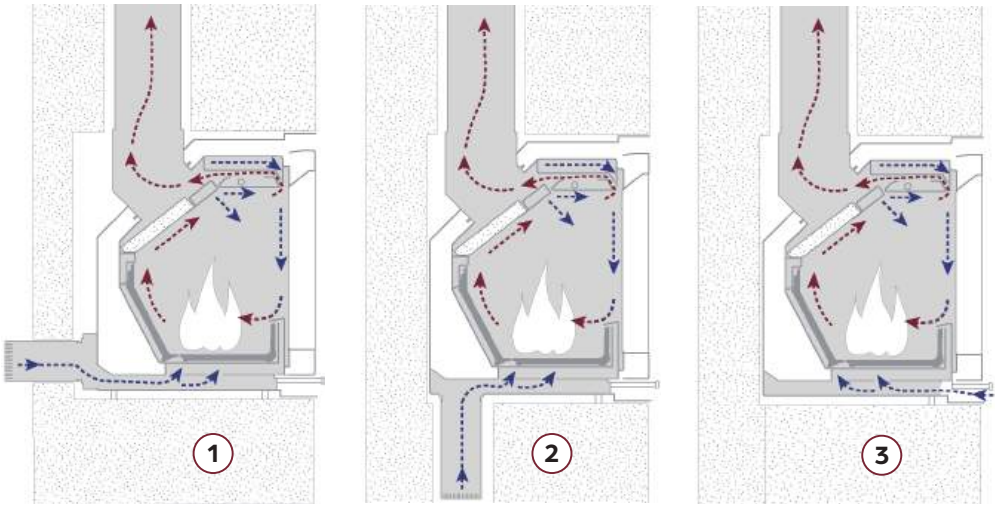

OUTSIDE AIR INTAKE (recommended)

Option 1 Horizontally, behind the fireplace, connected via the outside air intake kit from the back and a Ø4" flexible duct.

Option 2 Vertically, under the fireplace, connected via a flange and a Ø4" flexible duct.

AMBIENT AIR INTAKE

Option 3 If it is not possible to connect the fireplace to the outside air, the combustion air will be taken directly from the room. Make sure that the air exchange in the room is always sufficient when the fireplace is in use.

The duct leading to the outside air...
... must be protected outdoors by a grille whose clear passage section is at least equivalent to the air inlet section.
... must ideally be equipped with an air damper to avoid cooling the room when the fireplace is not in use.
... must be as short as possible to avoid load losses and to keep from cooling the house.

If a standard Ø4" flexible duct is used, we recommend a maximum length of 2 m, with no more than 4 bends. If this is exceeded, it will have to be compensated with a larger diameter and/or a smoother duct.

NOTE
Beware of active air extraction systems (range hood, air conditioning, controlled mechanical ventilation, another fireplace, etc.) in the same space or in an adjacent room. They too consume a large amount of air, which could create negative pressure in the room and hamper the fireplace's operation.

- Watch for the risk of condensation
- Watch for water infiltration and wind impacts, which can damage the system
- Take care not to crush the duct

Check that the chosen configuration is compatible with local and national regulations.

If the fireplace is not directly connected to an outside air intake:
It is possible to install an air intake of at least ø 2 ½. It must open near the fireplace, from a ventilated space, a ventilated room (basement) or from outside.

4 INSTALLATION

4.1 COMBUSTION 22
4.2 UNPACKING AND MOVING 23
4.3 DISASSEMBLY 24
4.4 CONNECTION TO THE COMBUSTION AIR INTAKE 26
4.5 REASSEMBLY AND CHIMNEY 28
4.6 ADJUSTING THE DOOR 31

Step 1 If the outside air intake option has been chosen, install the flexible air intake duct for the combustion, connecting either at the back or from underneath.

Step 2 Affix the flange with a clamping collar.

Step 3 Retract the duct to facilitate the support casing's insertion into the wall.

The next steps to follow to connect the outside air kit continue on pages 26 or 27, depending on the option chosen.

IMPORTANT
Before installing the chimney, check its compliance in the **CHIMNEY section**.

Step 4 Install the flexible or rigid chimney liner (not included) so that it comes out near where the unit will be installed.

Step 5 At the liner's extremity, install the smoke outlet connector (at a 45° or 90° angle) using a claw hose clamp (not included).

Affix the gasket included in the complementary box. (See page 25)

Step 6 Retract the duct to facilitate the support casing's insertion into the wall.

Screw the plate inside the masonry hearth with #10 or ø 3/16" srews.

1

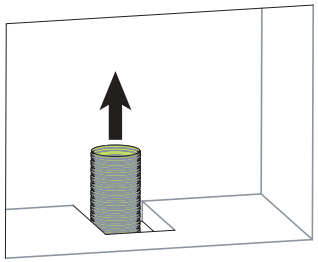

2

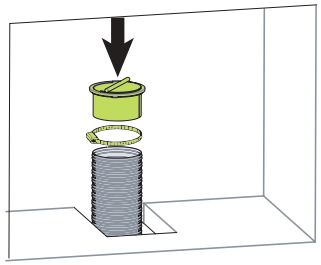

3

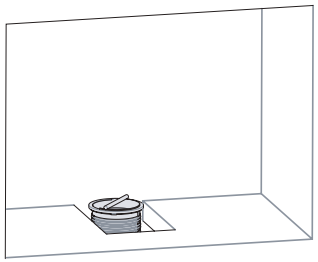

4

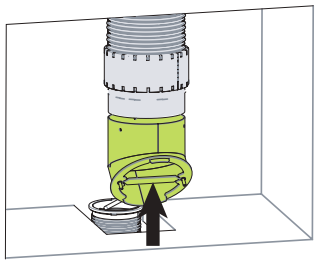

5

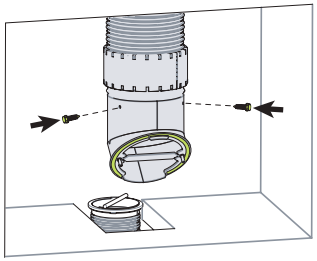

6

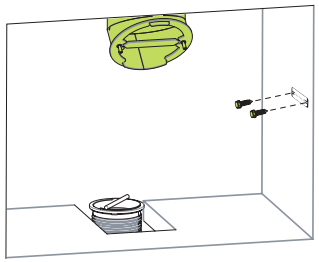

IMPORTANT
The paint is not cured. It is therefore fairly **fragile**, but it will harden after being heated several times. Handle the unit with care.

Step 7 Use a pallet truck to move the fireplace close to its final location. Carefully remove the packaging.

Step 8 Remove the four retention screws securing the fireplace to the pallet.

Step 9 Fold the mounting brackets under the fireplace.

7

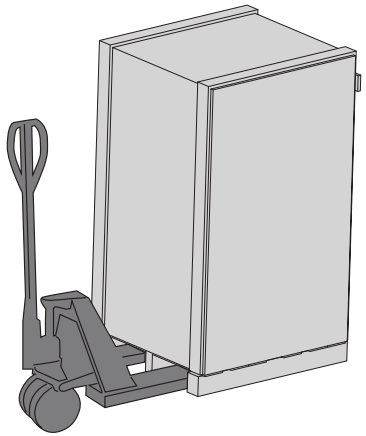

8

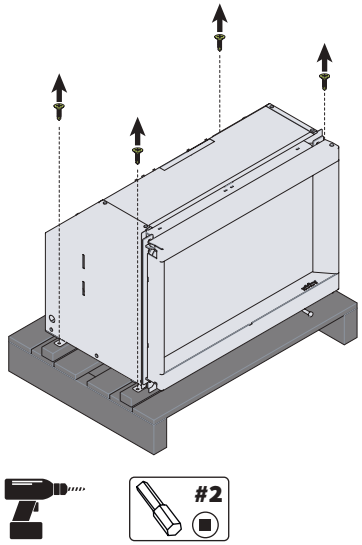

9

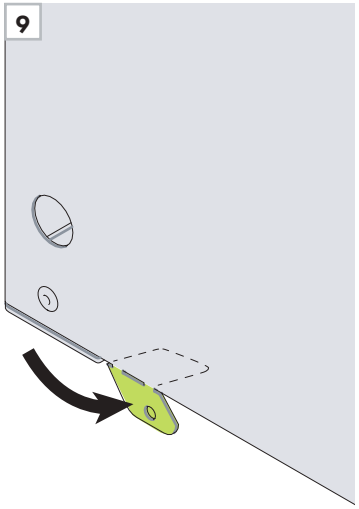

Step 10 To facilitate handling, insert the Stûv handles in the slots provided for this purpose on the sides of the fireplace.

They can be used in either direction.

10

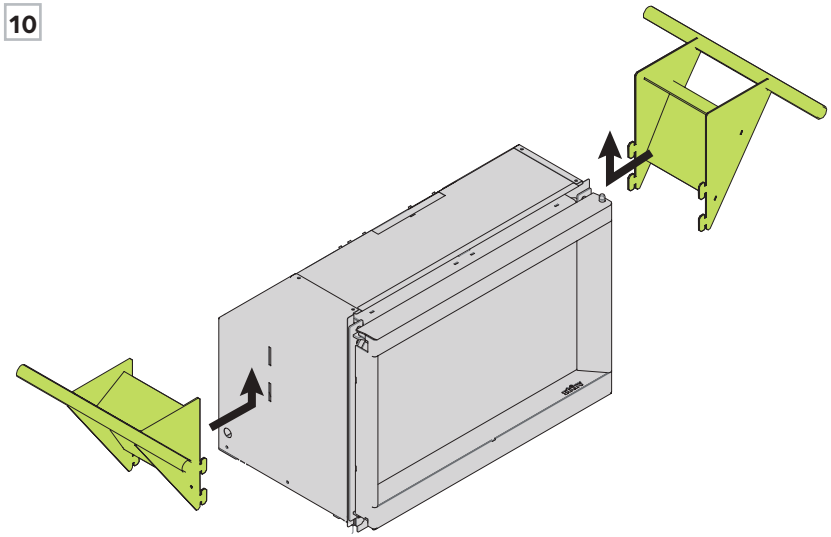

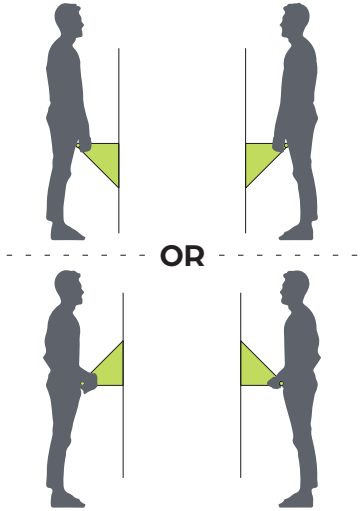

Step 11 Open the door, using the small handle on the bottom right.

Step 12 Remove the door by freeing the hinges from their support.

11

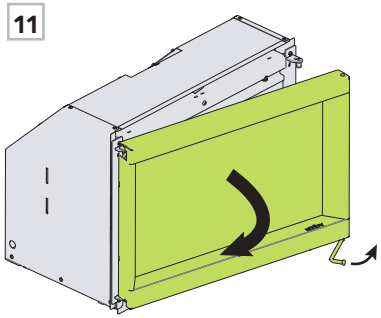

12

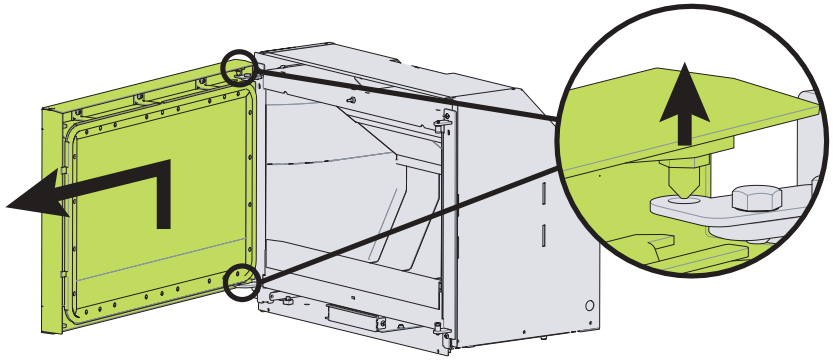

Step 13 Remove the complementary box from the combustion chamber and check its contents:

1. **1x** can of spray paint for touch-ups
2. **1x** black Stûv glove (to be given to the end user)
3. **1x** installation manual
4. **2x** nuts and **1x** gasket for the smoke outlet connector
5. **4x** leveling feet
6. **4x** set screw
7. **2x** pairs of white gloves for handling the fireplace
8. **1x** plate to screw in the fireplace

Step 14 Push the two vermiculites from the side and remove the middle one.

Step 15 Remove the left and right vermiculites.

13

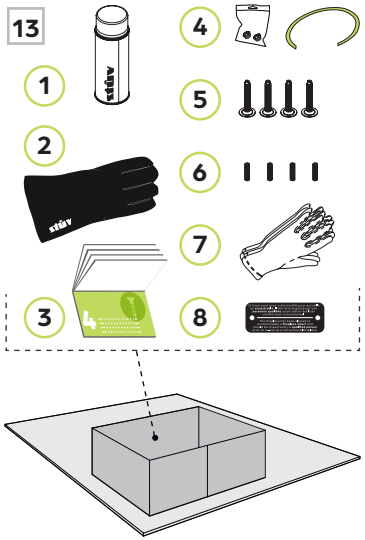

14

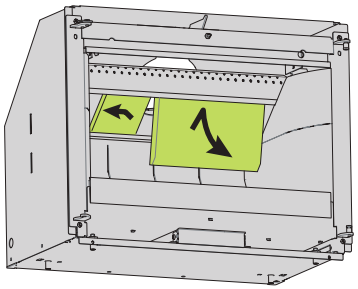

15

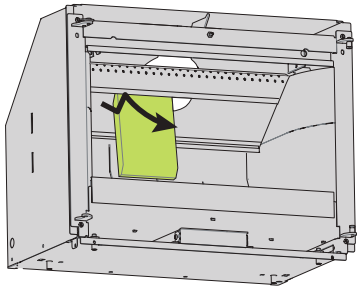

Step 16 Push the bottom of the cast iron part at the back of the fireplace to lift it up.

Step 17 Do the same for the two middle rows.

Step 18 To remove the cast iron parts on the bottom, slide slightly backward. Remove the two in the middle.

16

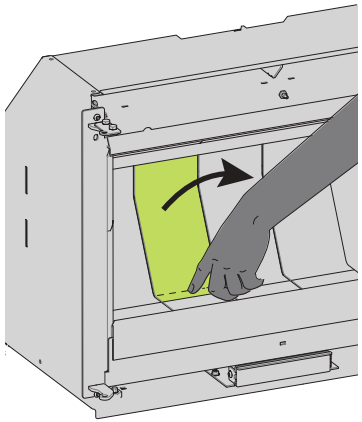

17

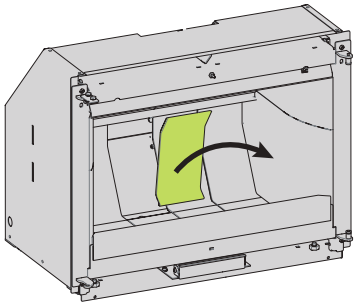

18

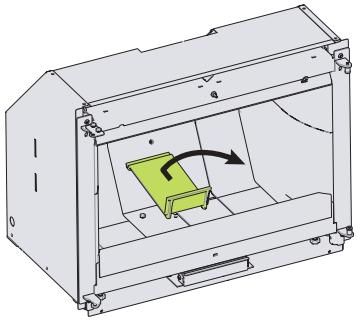

Step 19 Remove the Torx 30 screws at the back of the fireplace to separate the fireplace from the casing.

Step 20 Pull on the upper part of the combustion chamber to tilt it forward, then lift in order to free it from the casing.

Step 21 Tug lightly, using the casters to slide the combustion chamber out of the casing. Place the chamber on a protective fabric or in a safe spot.

19

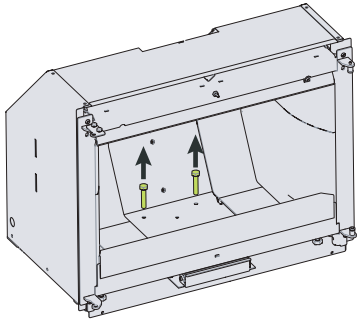

20

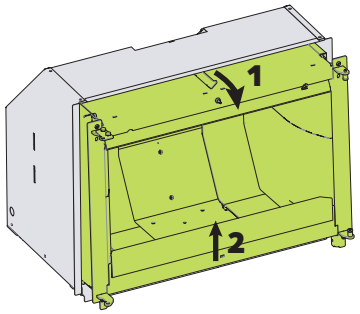

21

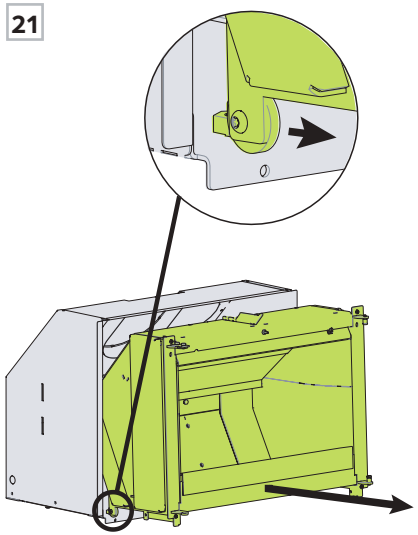

CONNECTION – UNDERNEATH

Step 22 Using a hammer, knock out the perforated circle under the casing.

Step 23 Position the fireplace in the recess.

Step 24 Remove the two screws securing the plate at the back of the casing.

22

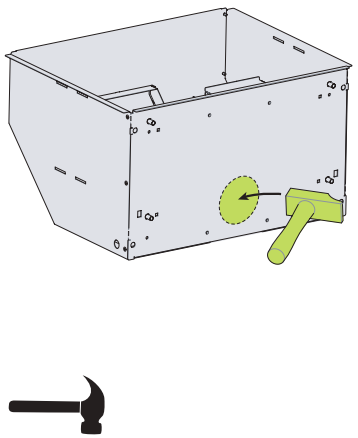

23

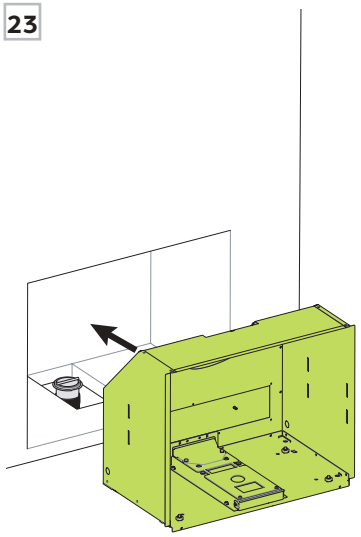

24

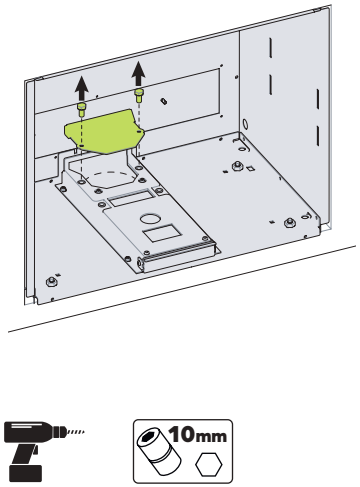

Step 25 Connect the outside air intake duct by turning it counterclockwise.

Step 26 Screw the plate back on, making sure the gasket is still securely in place.

25

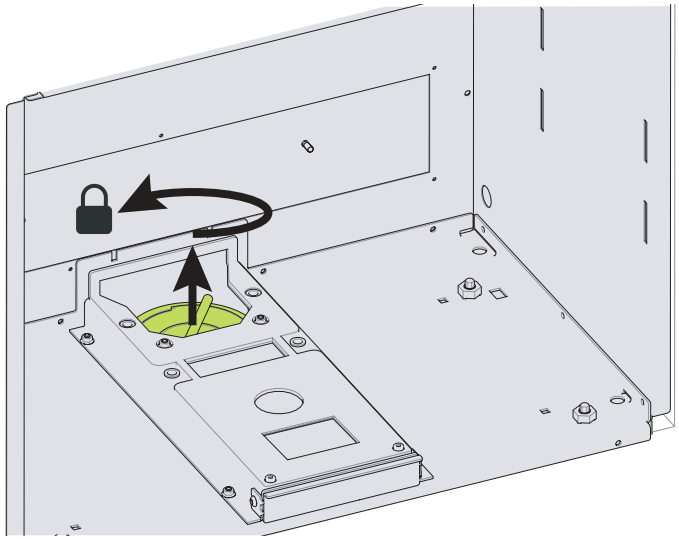

26

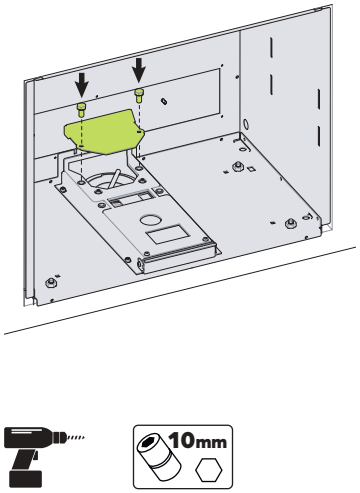

CONNECTION – FROM BACK

Step 27 Using a hammer, knock out the perforated rectangle at the back of the casing.

Step 28 Still at the back of the casing, position and screw on the connector.

Step 29 Attach the flange to the connector with three screws, inserting a gasket between the two.

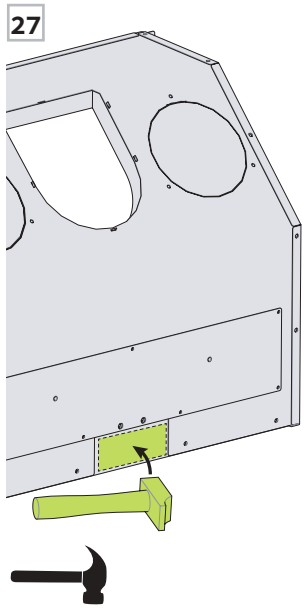

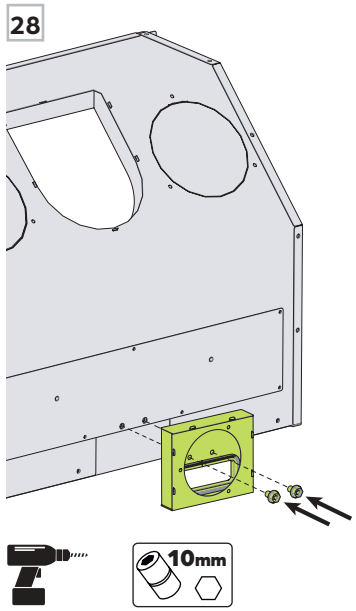

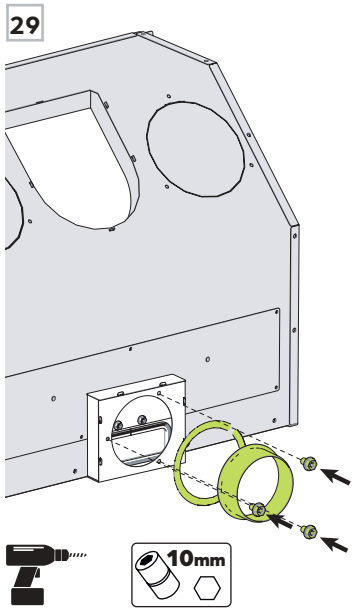

Step 30 Connect the outside air intake duct to the flange using a clamping collar.

Step 31 Position the fireplace in its final location by sliding the duct into the recess created.

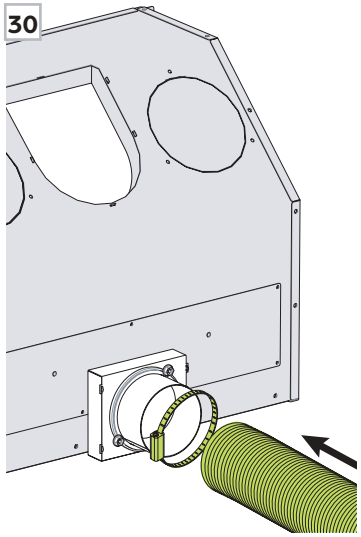

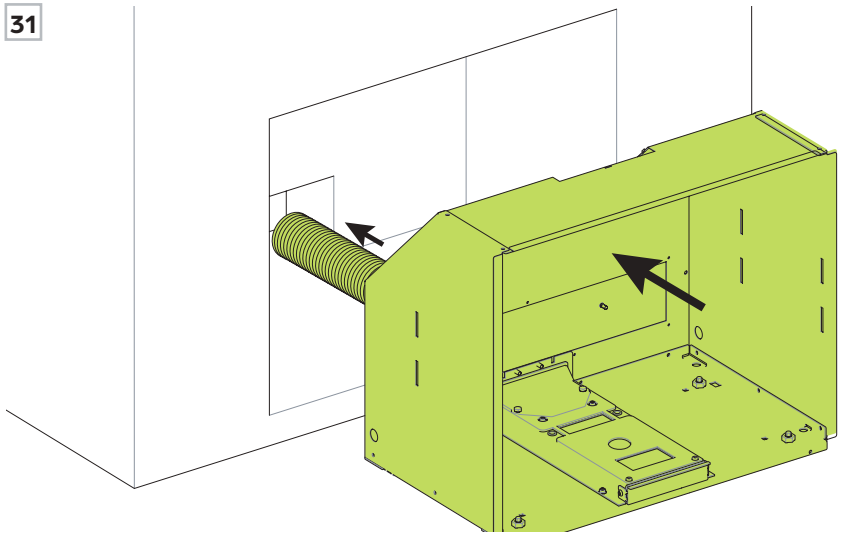

WITH CONNECTION
Installing the front plate

Step 32 The plate can be found in the box containing the outside air kit. Position it in the middle under the combustion chamber.

Step 33 Affix the plate on both sides with screws.

FOR ALL INSTALLATION
Follow these next steps.

Step 34 For the picture type frame and the thin edge frame, the distance between the front of the support casing and the front of the hearth must be **2 1/2"**.
*** Validate the distance in the manual provided with the frame.**

Step 35 Determine which feet are retquired between the set screws or the leveling feet and install them under the casing.

Step 36 After placing the casing in its final location, level it with the four feet. **If the adjustment range is not enough for this installation, use the longer leveling feet** provided in the complementary box.

Step 37 **After leveling the casing,** use a grinder to cut the part of the feet that exceed the nut. The feet canot be adjusted after the cut.

32

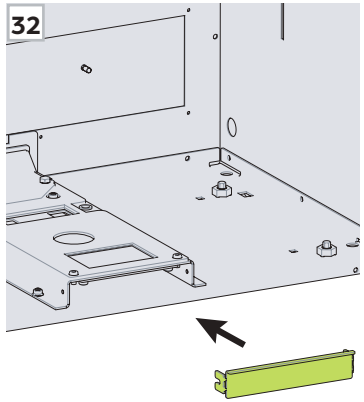

33

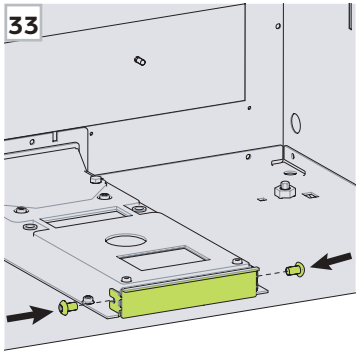

34

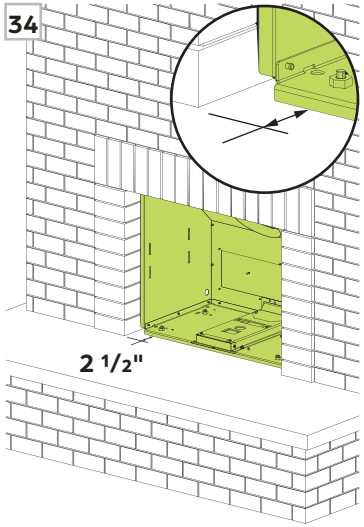

35

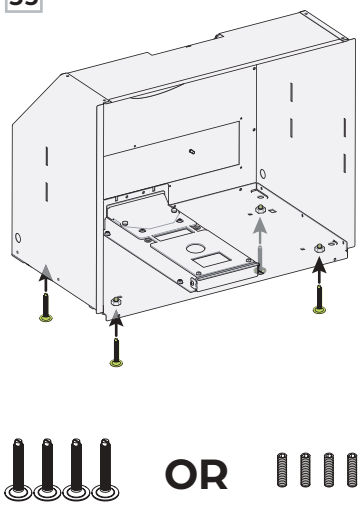

36

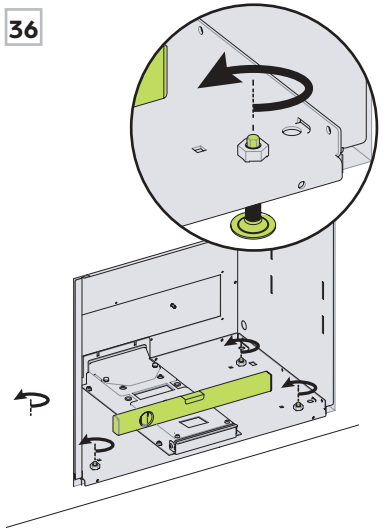

37

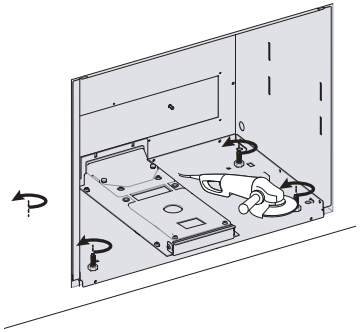

Step 38 attach the casing to the recess with self-drilling wood screws (not included).

Step 39 Using the casters, slide the combustion chamber all the way back into the casing.

Step 40 Using the two screws previously removed, secure the combustion chamber to the casing.

38

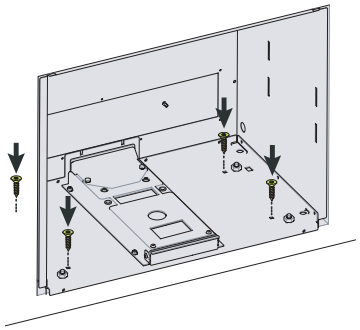

NOT INCLUDED

39

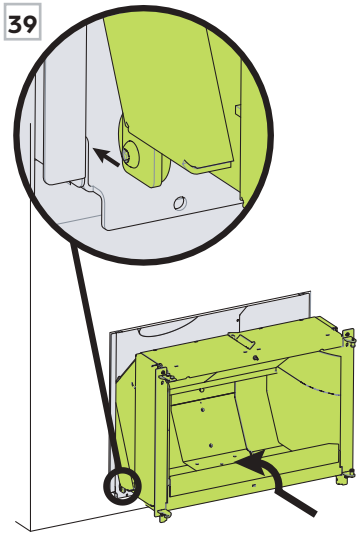

40

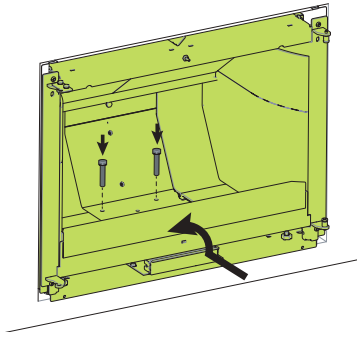

Step 41 Put the cast iron parts from the bottom of the chamber back into place.

Step 42 Put the back parts back into place.

Step 43 Use the handle to securely connect the smoke outlet connector.

41

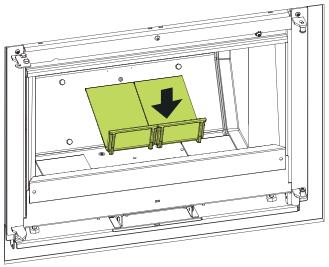

42

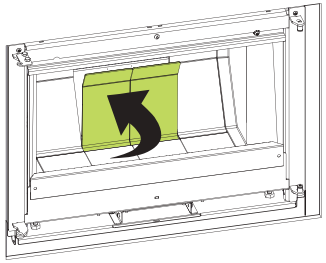

43

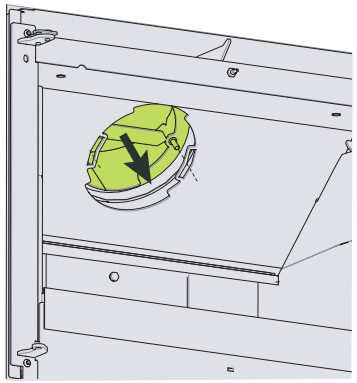

Step 44 Insert the rods in the circular grooves on the fireplace's smoke outlet and position the handle horizontally. Secure the fireplace and the smoke outlet with nuts.

Step 45 Using a pair of pliers, pivot the handle. Repeat the torsion until the small corners have broken off. Throw away or put in the recycling bin.

Step 46 Put the vermiculites back in place, starting with those on the sides.

44

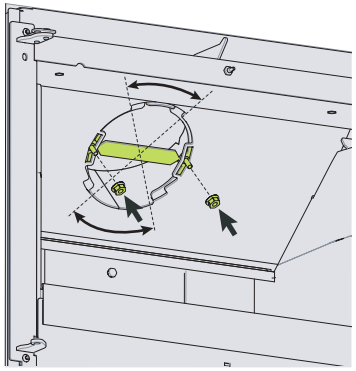

45

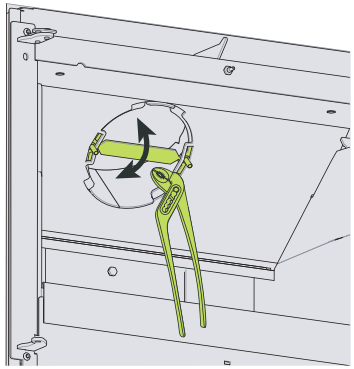

46

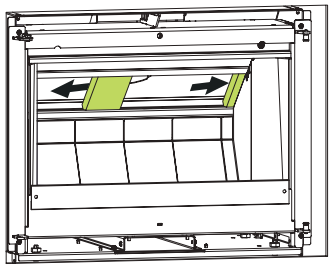

Step 47 Place the middle vermiculite back in place and rebalance everything.

Step 48 Follow the installation instructions for the finishing frames
(thin edge or picture type frame).

Step 49 Put the door back on its hinges.

47

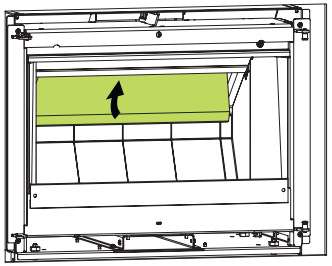

48

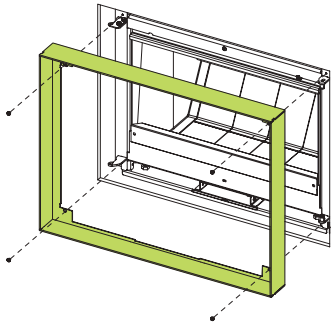

49

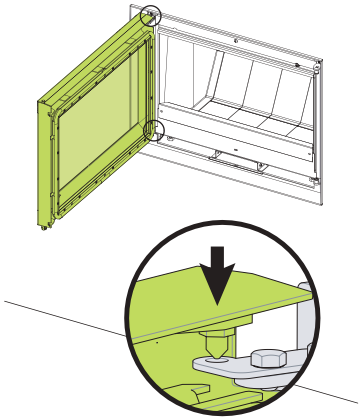

If the door is not leveled or if the grip is not airtight, it can be adjusted at the top of the rotation axis.

Step 50 Slightly loosen the 2 bolts with a 10mm wrench.

A If the side opposite the rotation axis is too low or if the grip is too tight, push the front of the rectangle to the left.

B If the side opposite the rotation axis is too high or if the grip is too loose, push the front of the rectangle to the right.

NOTE
It is recommend to adjust the door to position the hooks in the center of the copper cylinder.

50

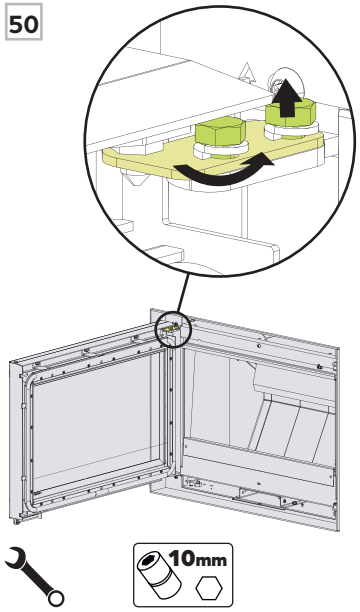

A

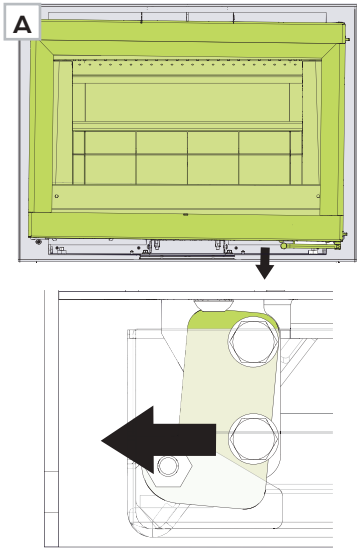

B

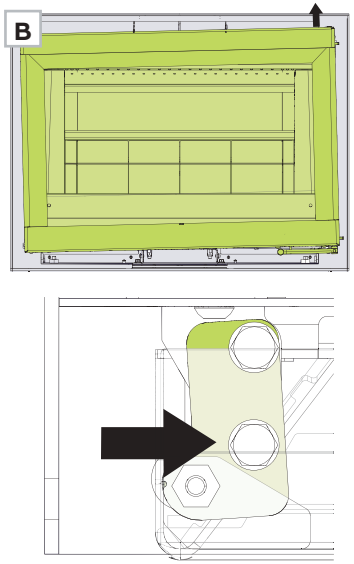

Step 51 Gradually adjust the door according to the instructions above. It may take several tries to get it perfectly level. Open and close it a few times to check the ease to open the door.

Step 52 When the door is level, tighten the bolts.

Step 53 Also check the door's airtightness, by placing a sheet of paper in the door and closing it. Try to pull the paper out all along the door frame. If the door is airtight, you will not be able to remove the paper.

If the paper moves or the door's grip is not perfect, redo the adjustment steps

51

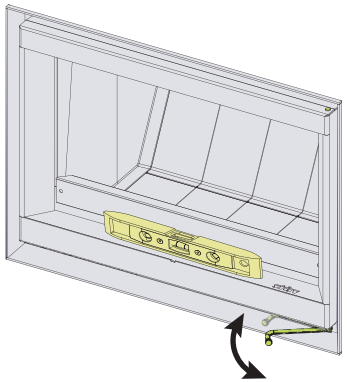

52

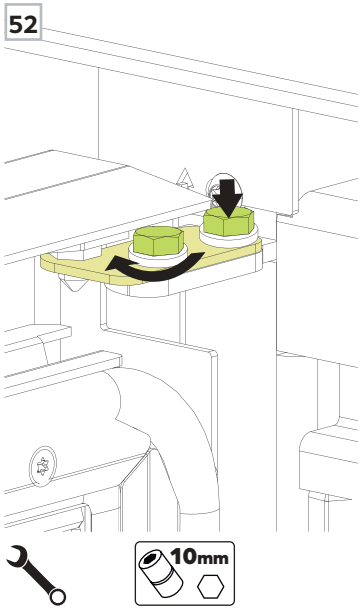

53

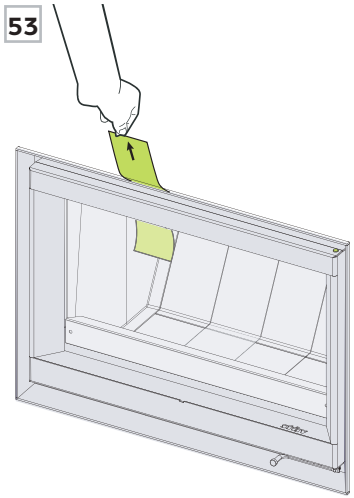

5 CHIMNEY

5.1 DIMENSIONS AND CERTIFICATION 33

5.2 TYPICAL INSTALLATION 33

5.3 CONNECTION TO A CHIMNEY PIPE 34

5 .1 DIMENSIONS AND CERTIFICATION

NOTE

- Do not use makeshift means during installation. This could pose a danger and cause a fire.
- Do not connect the appliance to a chimney that is already connected and used by another appliance. A chimney used as an outlet for a fireplace must not be used for more than one appliance.
- Do not cut trusses, rafters or ceiling joints without consulting a building official. Do not remove bricks, stones or mortar from the existing fireplace. These actions might comprise the structural integrity of the masonry hearth.
- Wood-burning fireplaces must be installed with a continuous rigid or flexible liner (6 inches in diameter) from the fireplace to above the chimney. The liner must be in compliance with the Standard for Lining Systems for Existing Masonry or Factory-Built Chimneys and Vents, or CAN/ULC-S640, the Standard for Lining Systems for New Masonry Chimneys, or UL-1777, according to the installation standards in effect at the installation's location.
- A chimney used to evacuate smoke from an insert must not be used for any other appliance.
- Refer to the chimney manufacturer's instruction manual for instructions on how to install the chimney.
- If this unit is not installed properly, a fire may result. To reduce the risk of fire, follow the installation instructions.
- Contact the local authorities to obtain a building permit and take note of all applicable regulatory requirements.

CHIMNEY DIAMETER

A 6" UL-1777, ULC-S635, ULC-S640-compliant liner must be used to connect the smoke outlet.

5 .2 TYPICAL INSTALLATION

Follow the instructions below to install the chimney. Always refer to the chimney instruction manual.

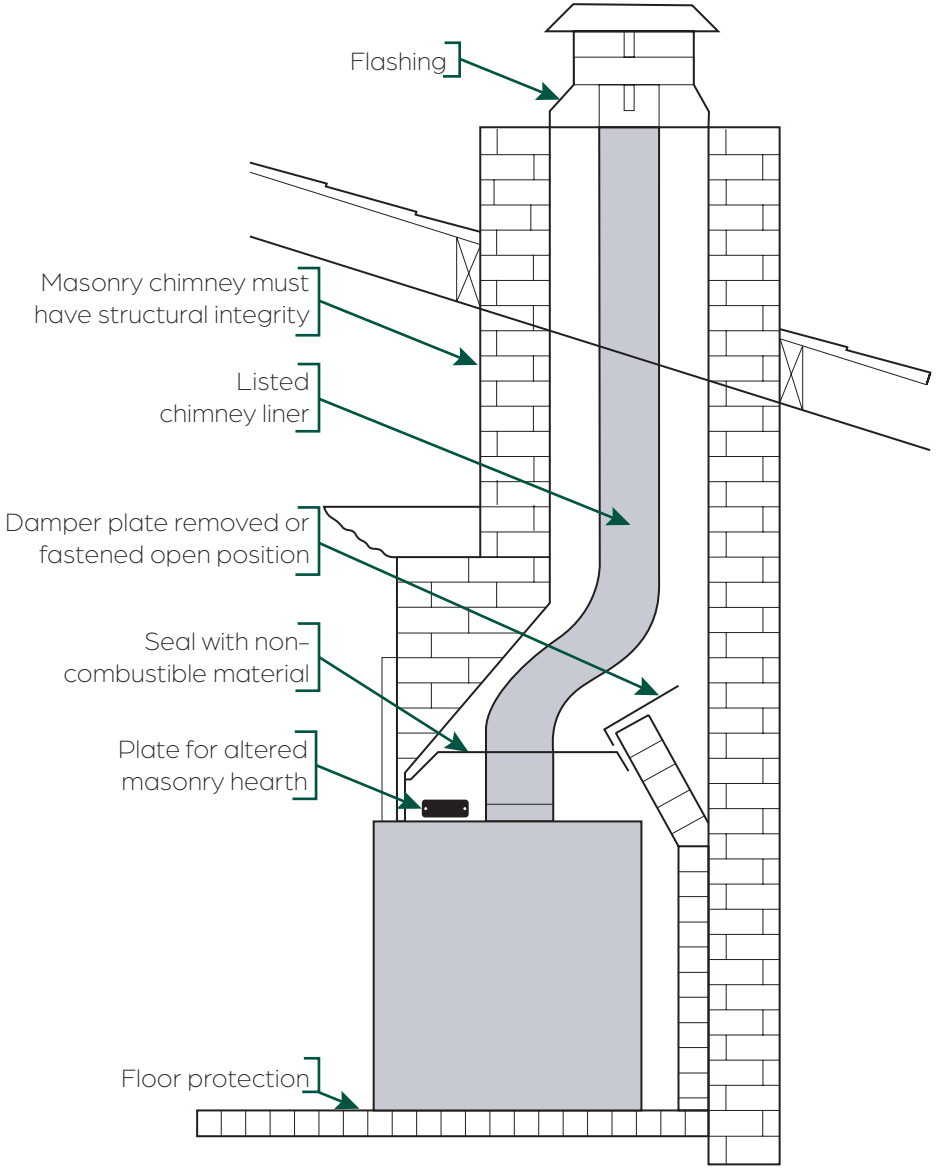

FLEXIBLE LINER

When ordering the unit, a decision must be made regarding the smoke outlet connector to the chimney's configuration.

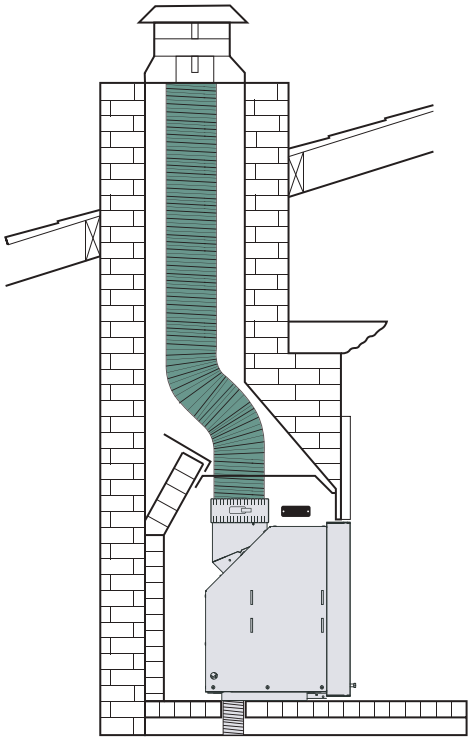

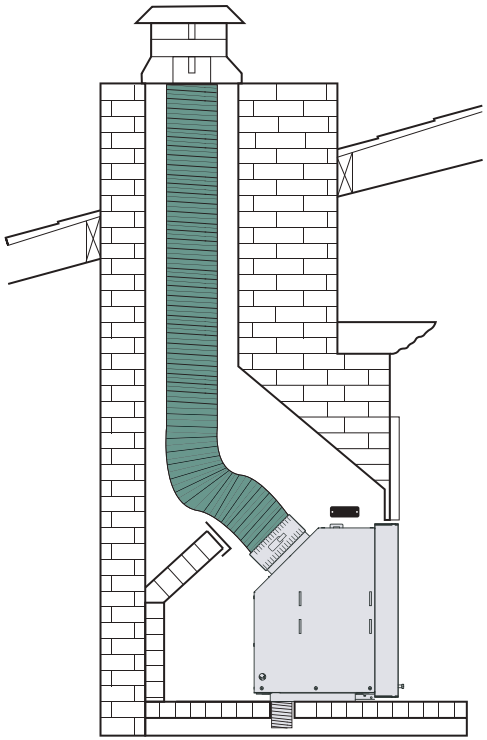

RIGID LINER

Fix the rigid liner directly to the smoke outlet connector.

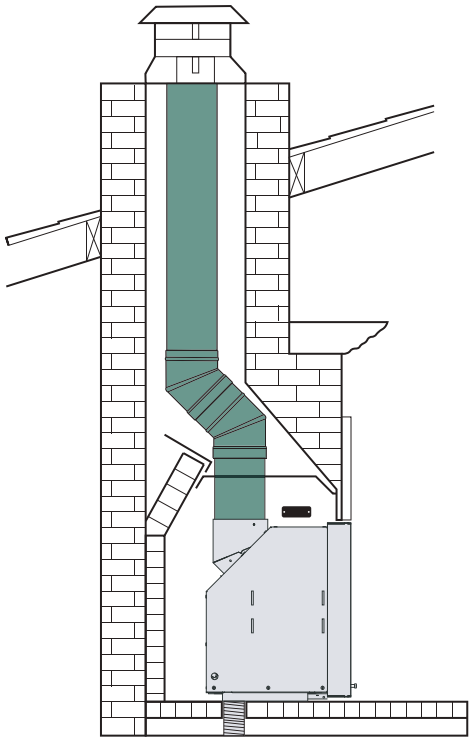

HAUTEUR

MINIMUM 15′ / MAXIMUM 45′

It is strongly recommended to install a chimney with an height between **15 feet minimum and 45 feet maximum** from the bottom of the appliance to below the rain cap.

WATERTIGHTNESS

The different elements that make up the connection between the fireplace and the smoke outlet pipe, as well as those that make up the chimney pipe itself, must be placed in such a way that they are watertight (condensate) rather than airtight (smoke).

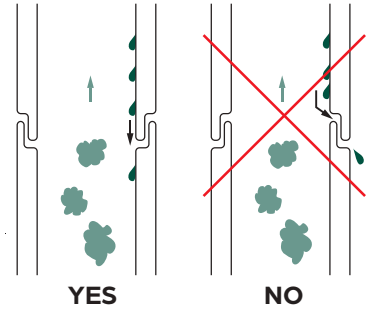

EFFICIENCY

A proper installation length enables draft control and ensures proper draft.

Inadequate draft will cause ignition problems, smoke reversal, or excessive backdraft

Excessive draft will cause overconsumption of wood.

6 USE

6.1 WOOD SELECTION 36
6.2 SAFETY 37
6.3 DOOR HANDLING 38
6.4 STARTING THE FIRE 38
6.5 RELOADING THE FIRE 40
6.6 ASH REMOVAL 40

HUMIDITY LEVEL

It is essential to use **dry wood** that has a moisture content of **less than 18%**. This will ensure **more efficient** and **clean combustion**.

Using **wet or semi-dry wood** with a moisture content **higher than 18%** will result in mediocre and less efficient combustion. The fire will be smaller and difficult to start. It will release a great deal of **black smoke** and **pollution** into the air and also sully your glass and chimney pipe.

To choose dry wood, use a moisture meter or check if...

- The wood is lightweight and slightly split
- You hear a snap when banging one log against the other
- The bark comes off easily
- There are cracks from the centre to the edge

IMPORTANT : Store the wood in a weatherproof location to keep it dry. Do not store it in the risk area, stove loading area, ash removal area or inside the mandatory clearances indicated in the **DIMENSIONS** section.

HARDWOOD OR SOFTWOOD

The harder a wood is, the more heat it will produce and the slower it will burn (at equivalent moisture content), which will improve efficiency. Softwood can be used as kindling over hardwood. It burns more quickly (at equivalent moisture content) despite its lower calorific value.

- **Hardwood:** oak, beech, elm, ash, acacia, hornbeam, maple
- **Fruit tree wood:** walnut, cherry, pear, apple, olive
- **Softwood:** poplar, birch, linden., locust, chestnut
- **Resinous wood:** maritime pine, spruce, Scots pine, fir, larch

WOOD TYPES

Ash and beech are recommended as firewood as they dry quickly and are easy to find. They must be stored under a shelter immediately after being cut and split, otherwise they rot very quickly and lose their calorific value. They are easy to light and produce very bright, lively flames.

Maple has a good calorific value. It produces fires and embers that last a long time.

Oak is an excellent fuel, but unlike other wood species, it has to remain uncovered for two years to allow the rain to remove the tannins it contains. Then it has to be stored under shelter for another year or two before it can be burned. Small oak branches have a high sapwood content, which burns too quickly. Oak burns slowly, produces a calm fire and beautiful embers. It is ideal for barbecuing and for moderate fires.

Hornbeam, cherry and fruit trees are excellent fuels, but are rare. These are hardwoods. They produce beautiful, harmonious and calm flames, and beautiful embers. Ideal for a barbecue or a calm fire.

Birch, linden, chestnut, poplar and black locust are broad-leaved trees with soft wood. They produce beautiful, harmonious, but bright flames and few embers. Because they burn quickly, they can be used to start (or restart) the fire. Caution: Poplar produces abundant and volatile ash while black locust produces significant sparks.

Resinous woods generate a lot of heat, but they burn quickly. They throw sparks and the resins they contain cause build-up in the chimney.

CALORIFIC VALUE

Each type of wood has a different calorific value and all burn in different ways.

We strongly encourage the use of hardwoods such as hornbeam, maple, oak, ash, elm and beech. They produce beautiful flames and plenty of embers that glow for a long time.

CAUTION – NOT TO BE USED

Burn only firewood. Do not burn:

- Garbage
- Lawn clippings, yard waste or unseasoned wood
- Materals containing plastic, petroleum-based products, gasoline, liquid fuel or rubber, including tires
- Waste petroleum products, paints or paint thinners, or asphalt products
- Industrial solvents
- Flammable liquids such as naphtha and motor oil
- Painted wood, varnished wood or chemically treated wood
- Materials containing asbestos
- Construction or demolition debris
- Salt water driftwood or other previously salt-water saturated materials
- Railroad ties or pressure-treated wood
- Manure or animal remains
- Paper products, cardboard, plywood, or particleboard. The prohibition against burning these materials does not prohibit the use of fire starters made from paper, cardboard, saw dust, wax and similar substances for the purpose of starting a fire in this unit
- Any substance that emits dense fumes and strong odours

The heat produced by these materials is too great and can damage the appliance, in addition to causing soot to form on the glass and on the inside of the chimney pipe These materials produce toxic and polluting fumes, such as carbon monoxide, which can be hazardous to health. Burning these materials may result in release of toxic fumes or render the heater ineffective and cause smoke.

Composite logs (ecological): Composite/ecological logs are to be avoided. They sometimes emit residues that sully the mechanisms and cause the appliance to age poorly.

Stûv appliances are designed for domestic use and must never be used to incinerate garbage of any kind.

This wood heater has not been tested with decorative sets (logs, pebbles) for unvented gas fireplaces. To reduce the risk of fire and/or injury, it is prohibited to install a decorative set in the combustion chamber of the appliance.

CAUTION

Read the safety instructions on page 7 before using the insert.
Upon first use, some smoke or odours may be produced. **Ventilate the room well.**

In case of a chimney fire

1. Call the fire department.
2. Put out the fire with a type A or ABC extinguisher (powder, foam or water and additive). Avoid using a bucket of water or any other hazardous method to put it out.
3. Air out the room in which the unit is located.
4. After a chimney fire, have the chimney cleaned and inspected by a professional.
5. Make any repairs necessary before using the unit again.

LOCATION AND EFFICIENCY

Every solid fuel installation is unique. It is imperative to consider the location of your appliance for optimum heating efficiency but also proper performance. **Geographical location** can have a huge impact on the performance of the appliance. **Sufficient draft** is the most important aspect in solid fuel heating. For maximum efficiency, the appliance should be installed in locations to allow for the highest possible rate of success. In general, the appliance will perform best in **main living areas with an inside insulated chimney**. This will allow for the best air combustion situation and highest draft potential.

If the outside temperature is higher than the inside temperature, load more paper and more kindling to properly heat the chimney pipe and thus counter the temperature imbalance. First ignite balled-up pieces of paper and about 1 to 1 1/2 lb. of kindling ±3/4 sq. in.-thick.

The maximum load to avoid overfiring is **2x the weight of the hourly consumption**. Refer to the table on page 5.

6.3 DOOR HANDLING

Step 1 To open the fireplace, pull on the handle under the door and swing open.

Step 2 To close the door, swing shut and then press on the end of the handle as hard as you can with your thumb.

CAUTION
The door may be hot!

Be careful with the door.
Do not strike or slam the door. It may broke the glass.

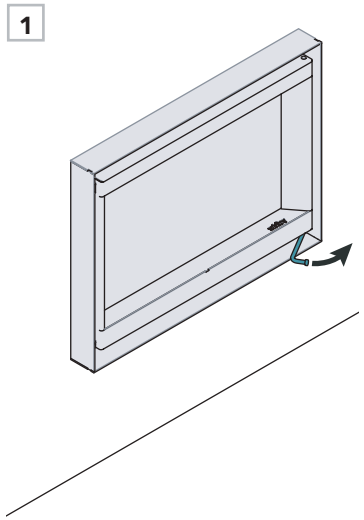

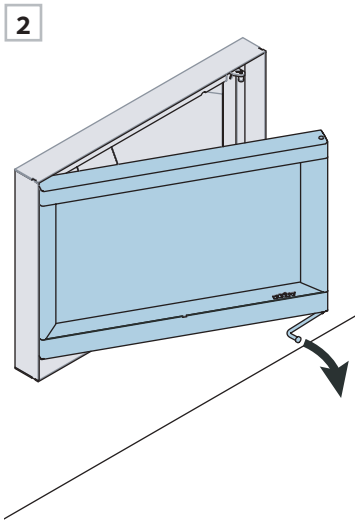

6.4 STARTING THE FIRE

This Stûv unit needs air for combustion. Ideally, the installer will connect the fireplace to the outside air using a duct.

If the air damper is installed, open it to start the fire.

Do not build the fire too close to the glass and do not start a fire if the glass is broken.

Always keep the duct free of obstructions.
The fireplace's proper operation can be affected by air-supplied systems installed in the same room (air exchanger, range hood, air conditioning, etc.) and this may result in smoke backflow.

UPSIDE-DOWN FIRE!

We recommend starting the fire using the upside-down fire method. It is more efficient and eco-friendly.

The advantages:

- Putting the logs in first will greatly reduce the smoke that is produced since the temperature will rise gradually.
- The fireplace's efficiency will also increase with complete combustion.
- Once the logs underneath have caught fire, the combustion gases pass through the flames. As they increase in temperature, they are nearly completely degraded and the fireplace therefore emits less CO and fewer particles.
- With this method, there is less risk of logs falling during combustion since the bigger pieces are at the bottom.

The instructions for building a upside-down fire can be found on the next page.

MAKING AN UPSIDE-DOWN FIRE

Step 1 Place the big logs in the combustion chamber first.

Step 2 Add smaller pieces with no bark, placed perpendicularly.

Step 3 Gather the kindling and cover the wood already present (approximately 1 kg of kindling).

NOTE
The total load must not exceed 2⁄3 of the combustion chamber so as not to overheat the unit.

1

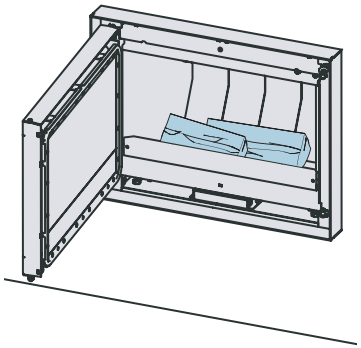

2

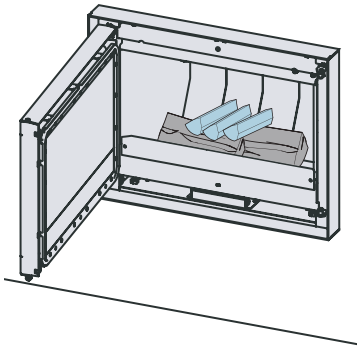

3

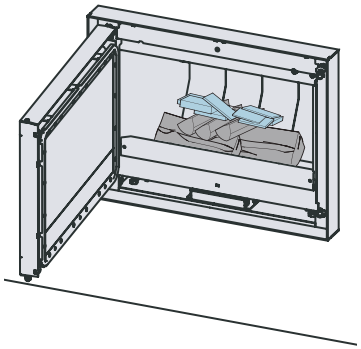

Step 4 Insert an eco-friendly firelighter in the kindling.

CAUTION
It is recommended to use fire starters made from sawdust or wood fiber, without chemical and toxic additives. Paraffin or other waxy substances can block the air supply system.

Step 5 Light the fire directly on the firelighter.

Step 6 Leave the door ajar for 20 minutes.

4

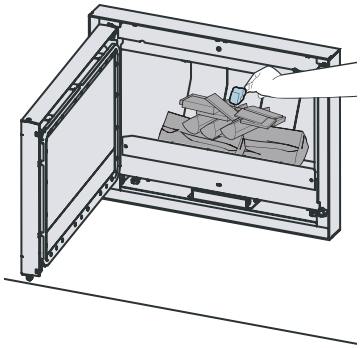

5

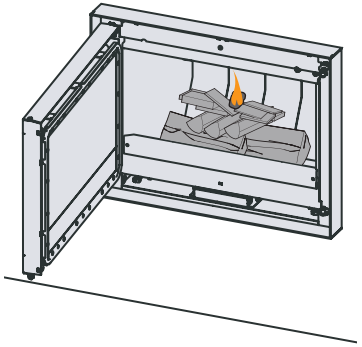

6

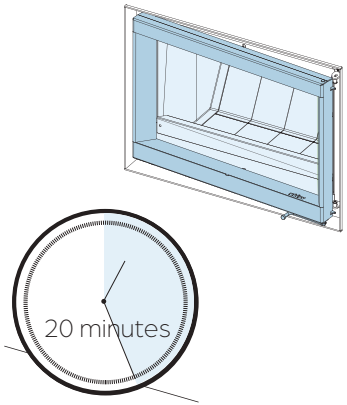

6.5 RELOADING THE FIRE

Step 1 Open the door.

Step 2 Add wood using the Stûv glove supplied with the unit. Do not stir or agitate the wood when it is burning

Step 3 Close the door and enjoy the fire.

It is normal to feel resistance when opening the glass door when the fire is burning.

NOTE
The door can be kept ajar to help restart the fire.

1

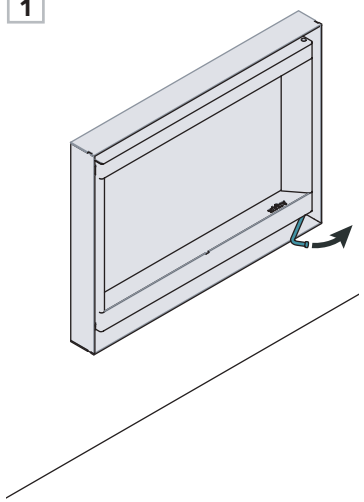

2

NOTE
Burning one log at a time increase the amount of embers and coal. While burning two or more logs, the combustion is optimized and this will reduce unburned residues.

3

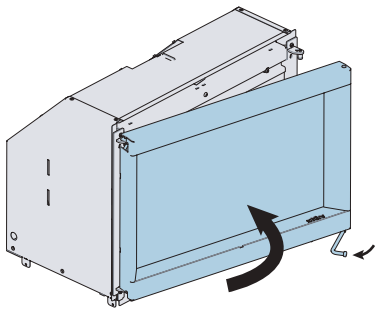

6.6 ASH REMOVAL

Step 1 Wait until the ashes are cold before opening the door, to ensure safety. Remove ashes when they are above the angle bar.

Step 2 Use an ash shovel to remove the ashes and place them in a metal bucket **with a tight lid**. Wait until they are completely cold before disposing of them.

Step 3 Place the bucket filled with ashes on a non-combustible surface (not elevated). Be sure to keep it away from any combustible materials.

1

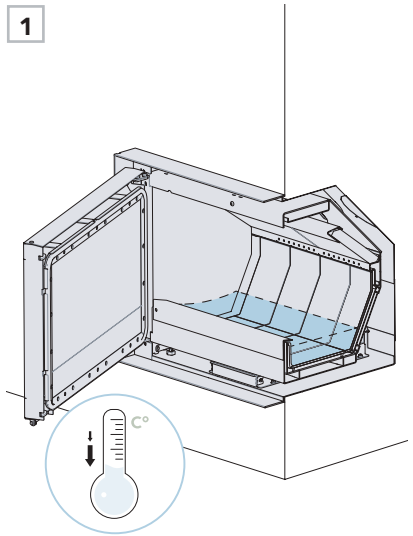

2

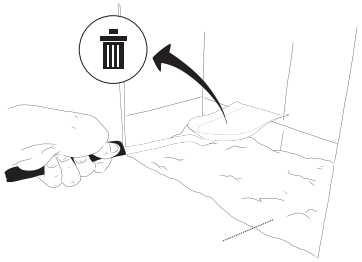

NOTE
Leaving 1" of ash bed after each use helps start the next fire.

3

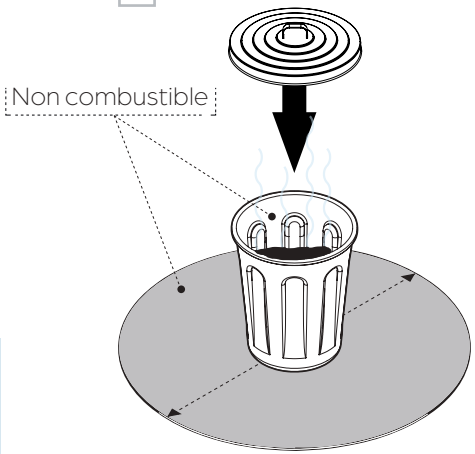

7 MAINTENANCE

7.1 GLASS AND GASKETS 42
7.2 CREOSOTE AND CHIMNEY–SWEEPING 42
7.3 COMPONENT REPLACEMENT 43

7 .1 GLASS AND GASKETS

CLEANING THE GLASS

- Do not clean the door when the glass is hot.
- Using cleaning products will quickly degrade the gaskets. However, it is possible to use standard glass-cleaning products to clean the glass, on the inside and outside of the door.
- It is also possible to clean the glass using only water and ash.
- If the door is very dirty, it will be easier to remove it and place it on a soft surface in order to clean it.

Use a dry cloth to clean the components.

Note:
A spray paint can is supplied with the fireplace for touch-ups. When painting, do a test on another surface to avoid putting solvent on the existing paint. The surface to repaint must be smooth, clean and free of grease. Read the instructions on the spray paint can's label.

CHIMNEY-SWEEPING STEPS

Wait until the unit has cooled completely before conducting maintenance.

If sweeping is done **from the inside**:
- Open the door.
- Remove the top vermiculites.

If sweeping is done **from above**:
- Close the door..
- Carry out the sweeping according to local regulations.

7 .2 CREOSOTE AND CHIMNEY-SWEEPING

Creosote is a thick, black residue that forms due to incomplete combustion of wood. It can be brittle or smooth (vitrified). During slow combustion, wood releases tar droplets that condense on the cold chimney lining. The shape of the residue varies with time and the internal temperature of the lining on which the creosote vapours condense.

This build-up of creosote can be very hazardous. When ignited, it produces an extremely hot fire in the chimney. Have your chimney professionally **inspected twice during the heating season** to assess whether or not a creosote build-up has occurred. If so, remove any built-up residue to **reduce the risk of a chimney fire.**

It is recommended that the unit's main user establish a chimney maintenance routine. Check for creosote build-up on a daily basis to get a good idea of how often the chimney needs to be swept for safety. The hotter a fire burns, the less creosote will build up. Weekly sweeping may be necessary in milder weather, while monthly sweeping can be sufficient during the colder months. **Contact your local or provincial fire department for information on how to put out a chimney fire.**

! Inspect the combustion chamber three times per heating season to ensure its compliance.

1

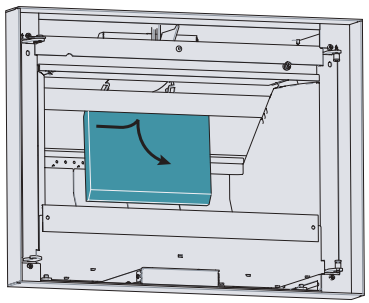

2

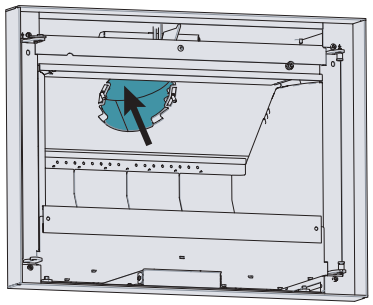

DOOR GASKET

Step 1 Visually inspect the gasket to ensure it is in good condition. Even if it is, it might not be airtight enough to keep smoke from escaping.

Step 2 To check its airtightness, place a 3- or 4"-wide sheet of paper in the door and close. Try to pull the paper out all along the door frame.
If the paper comes out, replace the gasket. Contact the Stûv dealer.

1

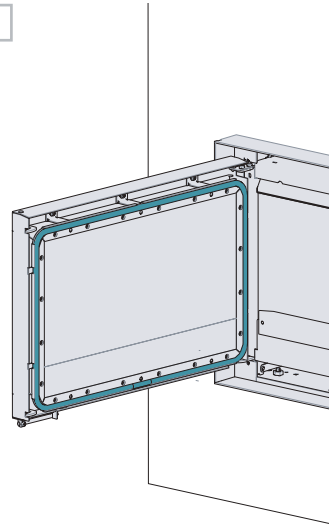

2

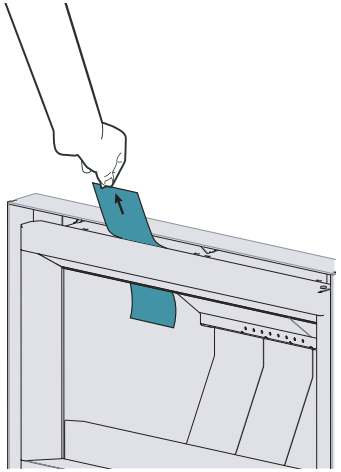

! Stûv America recommends using **original replacement parts** to ensure the unit's integrity and safety.

Step 3 Remove the door and place it on a **clean, soft surface** to protect the paint.

Step 4 Tug on the door gasket to remove.

Step 5 Push the new gasket into place, positioning the junction at the bottom centre.

3

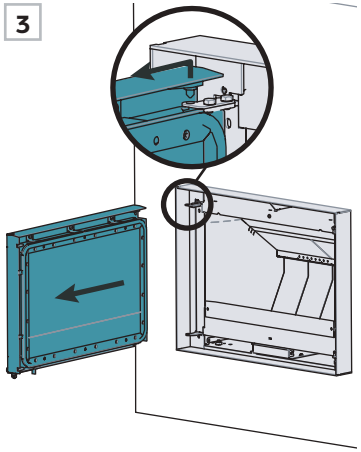

4

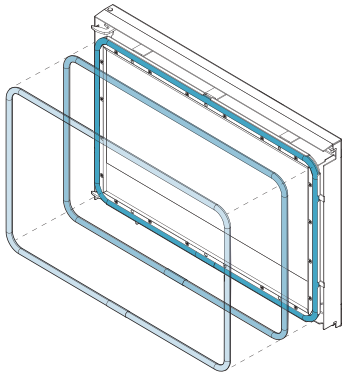

5

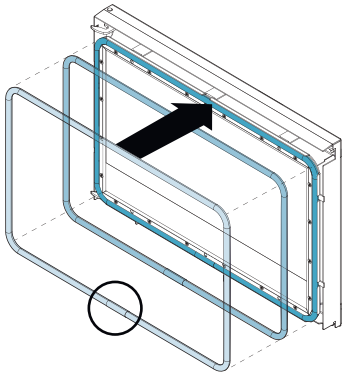

GLASS

Step 1 After removing the gasket (see previous page), continue the steps by removing the screws on the glass retaining clips.

Step 2 Remove the glass retaining clips.

Step 3 The pane of glass is now accessible and can be changed. Repeat the steps in reverse to reassemble the door.

The glass must be a **4 mm**-thick ceramic glass and must be able to with-stand high temperatures.

The glass has a specific shape for its purpose and **Stûv recommends the use of original replacement parts.**

1

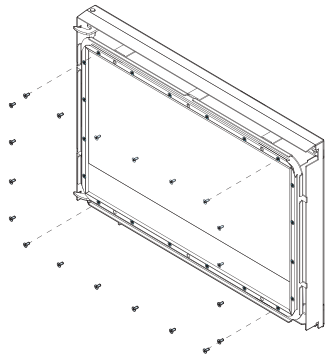

2

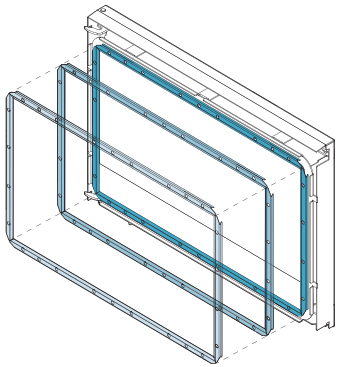

3

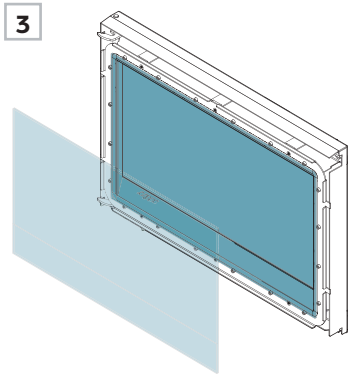

MODEL	CODE	DIMENSIONS
66x50 (26)	14006079	545 mm x 331 mm
76x55	14006078	645 mm x 381 mm
76x60	14006094	645 mm x 431 mm

GLASS GASKET

Step 4 Once the glass is removed, the gasket will be accessible.

Step 5 The gasket can be changed if it is damaged. If the pane is being changed, this gasket must be changed as well.

Step 6 Repeat the steps in reverse up to reinstalling the door.

4

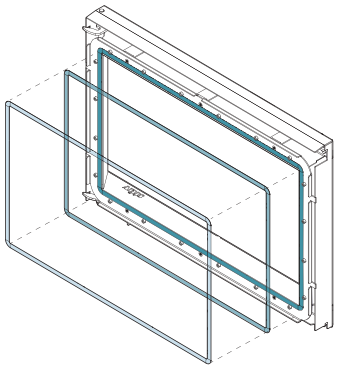

5

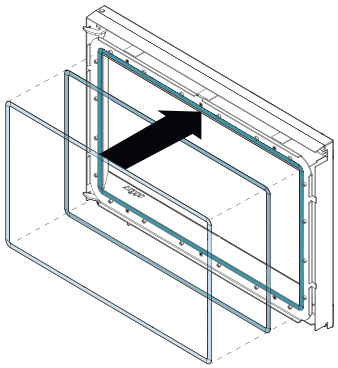

6

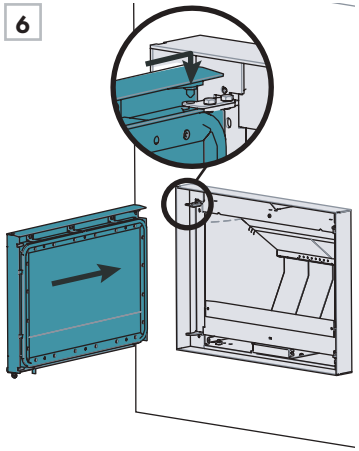

8 WARRANTY

8.1 WARRANTY DETAILS 46

8.2 WARRANTY FORM 47

8 .1 WARRANTY DETAILS

WARRANTY COVERAGE

Stûv appliances are guaranteed against:

- manufacturing defects
- paint defects on the visible parts of the unit
- glass breakage, but only if it occurs during the first firing
- shipping-related damage if we are notified within 48 hours of delivery and the damage is noted on the carrier's bill of lading when the unit is received (website)

This warranty does not cover damage to the appliance or malfunctions due to:

- installation that does not comply with the applicable regulations or the installation instructions
- abnormal use that does not comply with the directions for use
- lack of maintenance
- an external cause, such as a flood, lightning strike, fire, etc.

The warranty is limited to replacing the parts deemed defective and does not include labour or damages.

WARRANTY TERMS

This document must be returned to us, duly completed, within one month of the date of the dealer's invoice to the buyer.

Duration of the warranty:

- 5 years on the body of the appliance
- 1 year on refractory materials, gaskets, door mechanism, hinges and latches.

The warranty period begins on the date of the dealer's invoice to the buyer. The replacement of parts under warranty does not extend the duration of the initial warranty.

When an item is defective, it is important to quickly notify an authorized Stûv dealer. They will contact Stûv America to fill out the warranty form. They will need:

- the unit's serial number
- the date the unit was purchased
- an explanation of the defective item
- photos of the defective item

With this information, Stûv America will be able to validate whether the part is covered by the warranty and judge the relevance of changing it. The dealer will also be in charge of installing the new part.

CERTIFICATE OF WARRANTY

This Stûv appliance has been designed to offer you maximum pleasure, comfort and safety. It has been manufactured with the utmost care using quality materials and components to provide years of trouble-free operation.

Should you notice a defect in spite of this care, we commit to rectifying the situation. However, as a user, you also have an important role to play in getting the satisfaction you expect from your Stûv.

We strongly recommend:

- having the unit installed by a qualified professional who can ensure that the installation of the appliance and the integrity of the chimney are in compliance with the certifications and the building code,
- carefully reading the operating and maintenance instructions,
- having the chimney swept regularly (once per heating season, for regular use) to ensure optimal operation and maximum safety.

8 .2 WARRANTY FORM

THE APPLIANCE

Serial no.: _____
Model: _____

Invoice date: _____
Installation date: _____

*The serial number can be found on the marking label at the bottom of the combustion chamber. The location of the label is indicated on the first page of the *CERTIFICATION* section..

THE DEALER

Company: _____

Name: _____
Address: _____
_____
Tel no.: _____

THE INSTALLER

I, the undersigned,
declare that the above-mentioned appliance has been installed in compliance with the existing regulations and in accordance with the technical recommendations in the installation instructions.

Date: _____
Signature: _____

Company: _____

Name: _____
Address: _____
_____
Tel no.: _____

THE BUYER

Name: _____
Address: _____
_____
_____
Email: _____
Tel no.: _____

Installation address (if different): _____
_____
_____
_____
_____
_____

PLEASE FILL OUT THIS FORM AND SEND IT TO US VIA:

Our website: **stuvamerica.com**
On the Warranty and Product Registration page

Stûv America Inc.
34, Boulevard de l'Aéroport
Bromont Quebec J2L 1S6 Canada

Email : **info@stuvamerica.com**
Tel.: +1 -866-487-7888
Fax: +1 -514-528-9538

Stûv fireplaces are designed by:

Stûv sa – Belgique
stuv.com

Rue Jules Borbouse n°4 B-5170
Bois-de-Villers

And manufactured in North America by:

Stûv America inc. – Canada
stuvamerica.com

34, Boulevard de l'Aéroport
Bromont, QC Canada J2L 1S6

1-514-396-3463 | 1-866-487-7888

93109269 | May 2026

stûv AMERICA

FR

s[6]in

NOTICE D'INSTALLATION

Garder ces instructions pour référence future

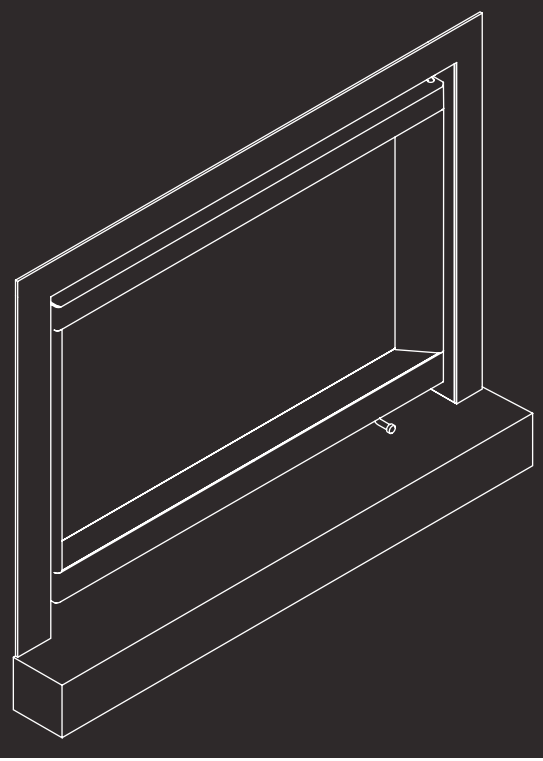

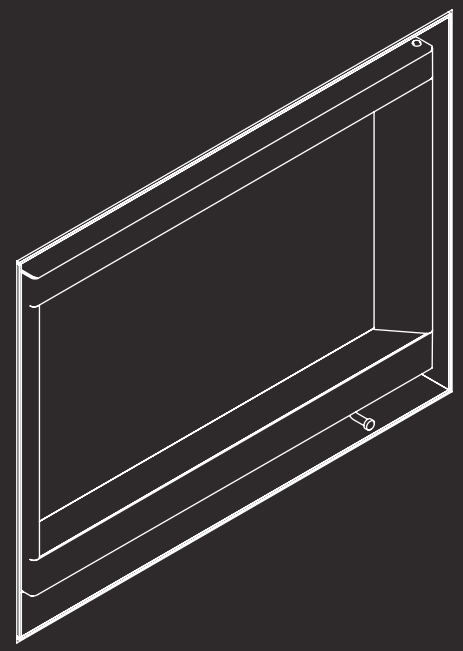

OUTILS À PRÉVOIR

Perceuse-visseuse

Marteau

Pied-de-biche

Niveau

Ruban à mesurer

Pince coupante

Pince

Tournevis plat

Disqueuse

QUINCAILLERIE À PRÉVOIR

Embout Torx 20

Embout Torx 25

Embout Torx 30

Douille hexagonale 7 mm

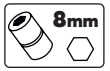

Douille hexagonale 8 mm

Douille hexagonale 10 mm

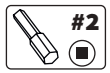

Embout carré #2

Embout hexagonal 5 mm

MATÉRIEL À PRÉVOIR

Poignées Stûv

Couverture ou carton

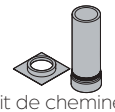
Kit de cheminée (flexible ou rigide)

Collet de serrage et flexible Ø4" **(option)**

Vis à bois #8

Vis à béton #10

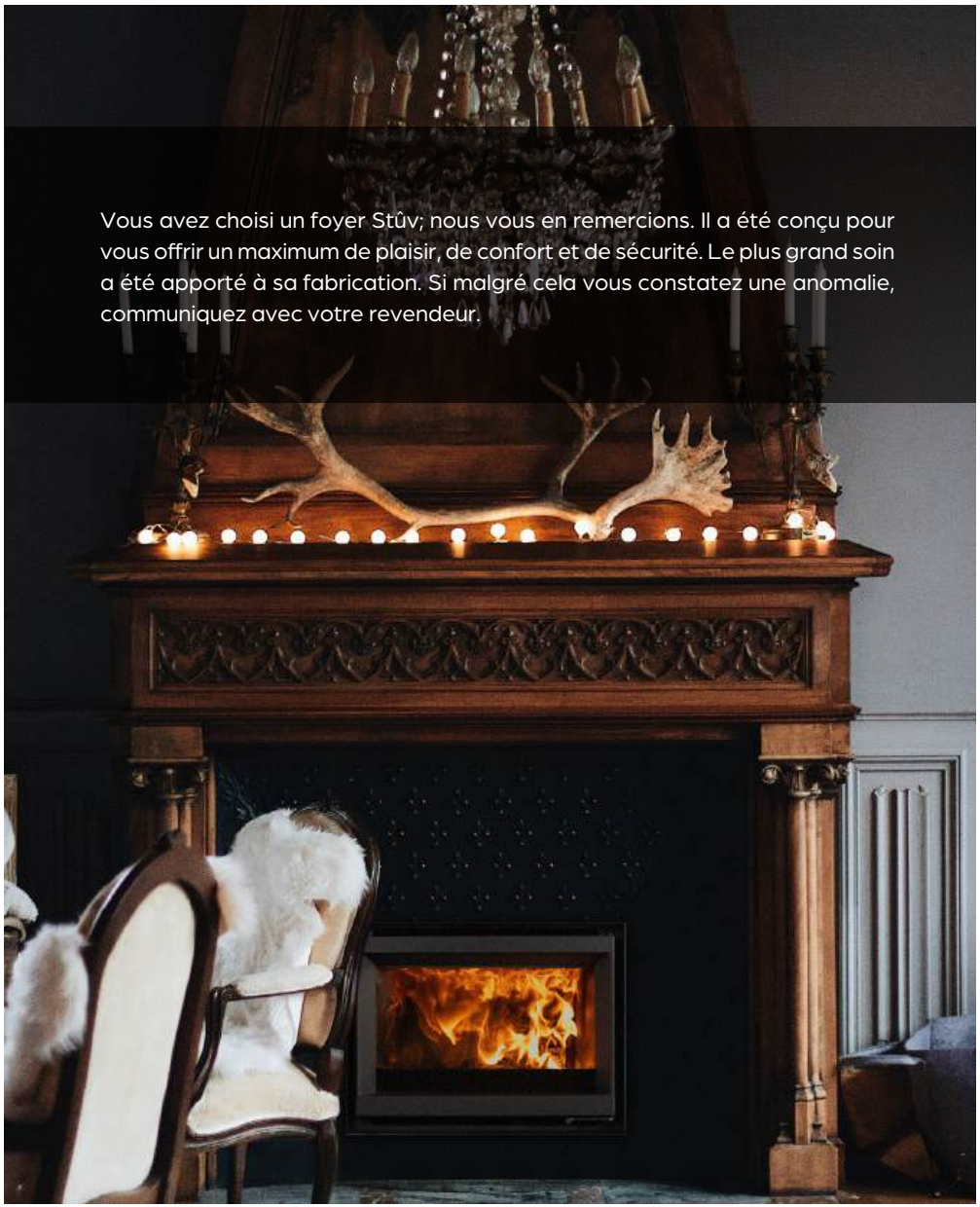

Vous avez choisi un foyer Stûv; nous vous en remercions. Il a été conçu pour vous offrir un maximum de plaisir, de confort et de sécurité. Le plus grand soin a été apporté à sa fabrication. Si malgré cela vous constatez une anomalie, communiquez avec votre revendeur.

La présente notice explique comment procéder à une installation standard du foyer s6-in. Pour installer un cadre, le clapet d'air ou toutes autres options, il faut respecter certaines particularités énoncées dans les notices complémentaires fournies au besoin. Si celles-ci sont manquantes, communiquer avec le service à la clientèle et demander la notice avec le code sous l'icône.

Repérer ces symboles. Ils signifient qu'il y a un changement par rapport à une installation standard. Il est très important de survoler la notice principale et les notices complémentaires avant de commencer et de les suivre durant l'installation pour s'assurer qu'aucune étape ne soit omise.

Garder toutes les notices fournies à proximité pour obtenir le plus d'informations possible et s'assurer que l'installation est conforme et sécuritaire.

CLAPET D'AIR
93109290

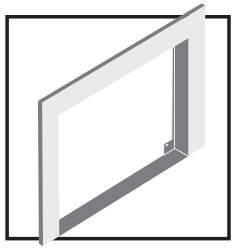

CADRE APPLIQUÉ
93109271

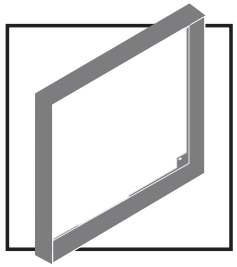

CADRE FIN
93109272

IMPORTANT

Avant d'installer ce Stûv, communiquer avec les autorités locales et/ou la compagnie d'assurance pour obtenir un permis de construction et prendre connaissance de toutes les exigences règlementaires en vigueur.

Pour prendre connaissance de toutes les exigences réglementaires en vigueur, communiquer avec le service des incendies local avant de commencer les travaux.

TABLE DES MATIÈRES

1. CERTIFICATION 4

1.1 Certification 5
1.2 Caractéristiques techniques 5
1.3 Étiquette de marquage 6
1.4 Instructions de sécurité 7

2. COMPOSANTS 8

2.1 Liste des composants 9
2.2 Cadres 11
2.3 Kits optionnels 12

3. DIMENSIONS 13

3.1 Dimensions hors-tout 14
3.2 Dimensions des connecteurs 15
3.3 Dimensions de l'ouverture 16
3.4 Matériaux non combustibles 17
3.5 Zone à risque 19
3.6 Air de convection 19
3.7 Air de combustion 20

4. INSTALLATION 21

4.1 Combustion 22
4.2 Déballage et déplacement 23
4.3 Démontage 24
4.4 Raccordement à l'arrivée d'air de combustion 26
4.5 Remontage et cheminée 28
4.6 Ajustement de la porte 31

5. CHEMINÉE 32

5.1 Dimensions et certification 33
5.2 Installation typique 33
5.3 Raccordement à un conduit de fumée 34

6. UTILISATION 35

6.1 Sélection du bois 36
6.2 Sécurité 37
6.3 Manipulation de la porte 38
6.4 Démarrage du feu 38
6.5 Alimentation du feu 40
6.6 Décendrage 40

7. ENTRETIEN 41

7.1 Vitre et joints 42
7.2 Créosote et ramonage 42
7.3 Remplacement des composants 43

8. GARANTIE 45

8.1 Explication de la garantie 46
8.2 Formulaire de garantie 47

1 CERTIFICATION

1.1 CERTIFICATION 5
1.2 CARACTÉRISTIQUES TECHNIQUES 5
1.3 ÉTIQUETTE DE MARQUAGE 6
1.4 INSTRUCTIONS DE SÉCURITÉ 7

1.1 CERTIFICATION

C US
Energy Verified

Testé et certifié par CSA
selon les normes :

ULC-S628-93 & UL 1482 – 7e Édition
EPA 2020 CRIB WOOD
ASTM E2780; ASTM E2515 methods 28R as referenced in CFR EPA Title 40, Part 60, Subpart AAA
CSA B415.1-22

Avant d'installer et d'utiliser ce Stûv, lire l'entièreté de cette notice et communiquer avec les autorités locales pour obtenir un permis de construction. Prendre connaissance de toutes les exigences règlementaires en vigueur.

L'installation de ce Stûv doit être confiée à un professionnel qualifié. Si le foyer n'est pas installé de façon adéquate, un incendie pourrait s'ensuivre.

Les instructions concernant l'installation de votre foyer à bois sont conformes aux normes citées précédemment. Vous devez les suivre rigoureusement afin d'éliminer tout risque d'incident majeur.

Ne pas installer le foyer dans une maison mobile. Ne pas raccorder le foyer à un système de distribution d'air chaud.

Pour réduire les risques d'incendie, lire attentivement cette notice avant d'installer ou d'utiliser le foyer. Si les instructions d'installation ne sont pas suivies et que le foyer est mal installé, les risques d'incidents sont accrus. Il peut en résulter un incendie, des dommages à la propriété, des lésions corporelles et même la mort.

Garder ces instructions pour référence ultérieure.

NOTE
Nous recommandons fortement que nos produits soient installés et entretenus par des professionnels certifiés par l'Association des Professionnels du Chauffage au Québec ou par Wood Energy Technical Training pour le reste du Canada, et par la National Fireplace Institute aux États-Unis.

APC LES PROFESSIONNELS DU CHAUFFAGE D'APPOINT

Wood Energy Technical Training www.wetline.ca

NFI NATIONAL FIREPLACE INSTITUTE A CERTIFICATION AGENCY

1.2 CARACTÉRISTIQUES TECHNIQUES

STÛV 6 IN	66x50 (26)	76x55	76x60
Émission particules fines moyenne en g/h (sortie)	1.8 g/h	1.86 g/h	1.9 g/h
Émission particules fines moyenne en g/MJ (sortie)	0.09 g/MJ	0.084 g/MJ	0.079 g/MJ
Émission particules fines dans la première heure	3,05 g/h	4,02 g/h	4,03 g/h
Rendement moyen de l'appareil (%)	67%	67.6%	68.25%
Puissance minimum (BTU/h)	19 089 *	20 473 **	22 079 ***
Puissance maximum (BTU/h)	19 316 *	21 732 **	23 388 ***
Longueur des bûches max.	16"	20"	20"
Poids	165 lb.	190 lb.	200 lb.
Volume chambre combustion	1.08 pi^3	1.55 pi^3	1.58 pi^3
Consommation de bois/H	3.3 lb/h	3.7 lb/h	3.9 lb/h
Combustible testé	Crib wood		

Cette notice décrit l'installation et l'opération de l'appareil de chauffage au bois STÛV 6 IN. Ce foyer rencontre les normes de EPA 2020 des États-Unis, concernant la limite d'émission de particules fines, étant vendu après le 15 mai 2020.

* Dans le cadre d'un test avec conditions spécifiques, cet appareil de chauffage a procuré de la chaleur de 19 089 à 19 316 Btu/h.

** Dans le cadre d'un test avec conditions spécifiques, cet appareil de chauffage a procuré de la chaleur de 20 473 à 21 732 Btu/h.

*** Dans le cadre d'un test avec conditions spécifiques, cet appareil de chauffage a procuré de la chaleur de 22 079 à 23 338 Btu/h.

L'efficacité est calculé par le pouvoir calorifique supérieur (PCS)

Brevet - United States Design Patent No. US D898,173 S

MODELS/MODÈLES :
STÛV 6 IN 66x50 (26), 76x55, 76x60
MANUFACTURED BY / FABRIQUÉ PAR :
STÛV AMERICA 34, Boul. de l'Aéroport
Bromont QC Canada J2L 1S6 [stuvamerica.com]

DATE OF MANUFACTURE / DATE DE FABRICATION				
2026	JAN	FEB	MAR	APR
2027	MAY	JUN	JUL	AUG
2028	SEP	OCT	NOV	DEC

LABEL NO. / NO. D'ÉTIQUETTE :
STÛV 6 _ 000 000

stûv

C US
Energy Verified

CERTIFIED AND CONFORMS TO / CERTIFIÉ ET CONFORME SELON :
ULC-S628-93 | UL 1482 – 7th Edition | EPA 2020 CRIB WOOD | CSA B415.1-22
ASTM E2780 | ASTM E2515-11 methods 28R as referenced in CFR EPA Title 40, Part 60, Subpart AAA
STUV 6 IN 66x50 (26) : 1.8 g/h **(EPA 2020)** | *76x55 : 1.86 g/h* **(EPA 2020)** | *76x60 : 1.9 g/h* **(EPA 2020)**

LISTED FACTORY BUILT STOVE FOR USE IN CANADA AND THE U.S.A.
NOT SUITABLE FOR MOBILE HOME INSTALLATION

POÊLE PRÉ-FABRIQUÉ HOMOLOGUÉ POUR LE CANADA ET LES É-U.
NE PAS INSTALLER DANS UNE MAISON MOBILE

U.S. ENVIRONMENTAL PROTECTION AGENCY
Certified to comply with 2020 particulate emission standards for single burn rate heaters.
This single burn rate wood heater is not approved for use with a flue damper.

AGENCE DE PROTECTION DE L'ENVIRONNEMENT É-U
Conforme aux standards d'émissions pour foyers à combustion constante 2020. Ce foyer à vitesse de combustion constante n'est pas approuvé pour utilisation avec un clapet de fumée.

CHIMNEY TYPE (See manual for appropriate choice)
Use rigid or flexible liner. Use only a 6" or 7" liner listed per UL 1777; ULC-S635 ou ULC-S640.

TYPE DE CHEMINÉE (Voir le manuel d'instruction pour les bons choix)
Utilisez une gaine rigide ou flexible. Utilisez seulement une gaine de 6" ou 7" certifiée selon les normes UL 1777; ULC-S635 ou ULC-S640.

- Fuel: Cord wood Only. All other fuels are forbidden.
- This fireplace has been altered to accommodate a fireplace insert and should be inspected by a qualified person prior to re-use as a conventional fireplace.
- Refer to local building code for hearth extension dimensions.
- For safe operation, install and use only in accordance with Stûv America's installation and operating instructions.
- Replace glass only with Stûv's ceramic glass 4mm thick.
- Do not operate unit with the door open and open the door only to reload.
- Components used with fireplace must be listed. See owners manual.
- Contact your local building or fire officials about restrictions and installation inspections in your area.
- Do not overfire – If stove or chimney connector glows, you are overfiring.
- Do not connect this unit to a chimney flue serving another appliance.
- Inspect and clean chimney frequently – Under certain conditions of use, creosote buildup may occur rapidly. Inspect and repair wood heater for proper operation
- Do not use grate or elevate fire. Build wood fire directly on hearth.
- This wood heater needs periodic inspection and repair for proper operation. Consult the owner's manual for further information. It is against federal regulations to operate this wood heater in a manner inconsistent with the operating instructions in the owner's manual.
- **CAUTION** : Hot parts. Do not operate unit with damper removed.

- Combustible : Bois de corde seulement. Tout autre combustible est interdit.
- Ce foyer peut avoir été modifié pour accueillir un encastrable. Il doit être remis dans son état d'origine avant d'être utilisé comme foyer à combustible solide.
- Se référer au code du batiment local pour le prolongement de l'âtre.
- Pour un fonctionnement sécuritaire et conformément aux règlements fédéraux, suivre la notice d'installation et le mode d'emploi de Stûv America.
- Remplacer le verre uniquement par un verre de céramique Stûv de 4mm d'épaisseur.
- Ne pas utiliser l'appareil la porte ouverte et ouvrir la porte seulement pour charger.
- Les composantes utilisées dans l'appareil doivent être répertoriées. Voir la notice d'installation.
- Communiquer avec les autorités locales en matière de construction ou d'incendie pour connaître les restrictions et inspections d'installation dans votre région.
- Ne pas chauffer au point ou des parties deviennent rougeoyantes.
- Ne pas relier cet appareil à un conduit de cheminée servant un autre appareil.
- Inspecter et nettoyer la cheminée fréquemment – Dans certaines conditions d'utilisation, l'accumulation de créosote peut se faire rapidement. Inspecter et réparer l'insert pour assurer le bon fonctionnement.
- Ne pas utiliser de chenet. Ne pas surélever le feu. Brûler le bois directement au fond de l'âtre.
- Cet insert a besoin d'inspection et d'entretien périodiques pour sa bonne utilisation. Consultez le manuel d'utilisation pour davantage d'informations. L'utilisation contraire au manuel d'utilisation représente une violation de la loi fédérale.
- **ATTENTION** : Pièces chaudes. Ne pas faire fonctionner avec le clapet retiré.

ATTENTION !

CHAUD LORSQU'EN FONCTION. GARDER LES ENFANTS, VÊTEMENTS ET MEUBLES HORS DE PORTÉE. TOUCHER L'APPAREIL POURRAIT CAUSER DES BRÛLURES. VOIR LA FICHE SIGNALÉTIQUE ET INSTRUCTIONS.

CAUTION !

HOT WHILE IN OPERATION DO NOT TOUCH, KEEP CHILDREN, CLOTHING AND FURNITURE AWAY. CONTACT MAY CAUSE SKIN BURNS. SEE NAME-PLATE AND INSTRUCTIONS.

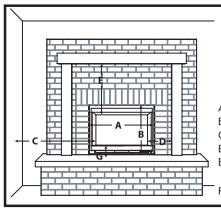

The minimum clearances indicated bellow are **from the glass** and for all types of combustible materials (e.g.: wood, drywall, etc.).

Les dégagements minimaux indiqués ci-dessous sont **à partir de la vitre** et pour tous matériaux combustibles (ex.: bois, gypse, etc.).

A : **66x50 (26)** : 26" **76x55** : 29 15/16 **76x60** : 29 15/16"
B : **66x50 (26)** : 19 11/16" **76x55** : 21 11/16" **76x60** : 23 5/8"
C : 14" D : 4"
E : 20 1/2" for 8" shelf or TV
E : 20 1/2" pour une tablette de 8" ou TV

Floor protection / protection au sol :
G (USA) : 2.96 R 5 1/2" Projection : 16"
G (Canada) : 1.49 R 4" Projection : 18"
G (No R value / Sans facteur R) : 12"

For more details, consult the installation manual / Pour plus de détails, consulter la notice d'installation

DO NOT REMOVE THIS LABEL / NE PAS RETIRER CETTE ÉTIQUETTE

STÛV 6 IN	66x50 (26)	76x55	76x60
Average particulate emission rate in g/h and g/MJ (output) Émission particules fines moyenne en g/h et g/MJ (sortie)	1.8 g/h 0.177g/MJ	1.86 g/h 0.084 g/MJ	1.9 g/h 0.079g/MJ
Average efficiency of the appliance (%) Rendement moyen de l'appareil (%)	67%	67.6%	68.25%
Minimum heat output rate (BTU/h) Puissance minimum (BTU/h)	19,089	20,473	22,079
Maximum heat output rate (BTU/h) Puissance maximum (BTU/h)	19,316	21,732	23,388

Ce foyer Stûv doit être enregistré pour bénéficier de la garantie. Suivre les indications dans la dernière section de ce présent document.

L'étiquette de marquage autocollante et l'étiquette rivetée avec le numéro de série sont situées dans le tiroir sous la chambre de combustion. Vous y retrouverez les informations nécessaires à l'enregistrement de ce produit.

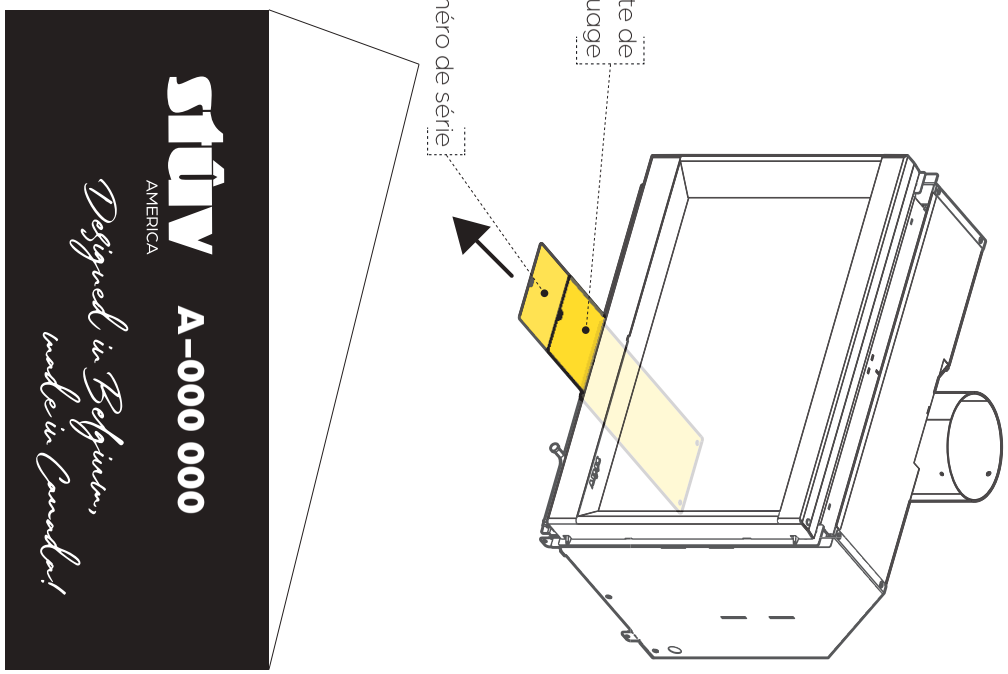

ATTENTION

1. Il est impératif que l'installation de ce Stûv soit confiée à un professionnel qualifié. Pour prendre connaissance de toutes les exigences réglementaires en vigueur, communiquer avec le service des incendies local avant de commencer les travaux.

2. Les instructions concernant l'installation de cet appareil sont conformes aux normes citées précédemment. Il faut les suivre rigoureusement afin d'éliminer tout risque d'incident majeur. L'utilisation contraire à la notice d'utilisation représente une violation de la loi fédérale.

3. Si ce Stûv n'est pas installé de façon adéquate, un incendie pourrait s'ensuivre. Pour réduire les risques d'incendie, suivre les instructions d'installation à la lettre. Le fait de ne pas respecter les instructions citées dans cette notice peut occasionner des dommages à la propriété, des lésions corporelles et même la mort.

4. Cet appareil a besoin d'une inspection et d'un entretien périodique pour son bon fonctionnement (trois fois au minimum durant la saison de chauffage). La réglementation fédérale interdit de faire fonctionner un tel appareil si les consignes d'utilisation contenues dans le présent manuel ne sont pas respectées.

5. Toute modification apportée à l'appareil peut créer un danger et annulera la garantie. En cas de réparation, utiliser uniquement des pièces de rechange Stûv.

6. Les matériaux combustibles tels que le bois de chauffage, les vêtements mouillés, etc. placés trop près de l'appareil pourraient prendre feu.

7. Nous recommandons de ranger les combustibles solides dans un environnement propre et sec. Ne pas placer ce genre de combustible à l'intérieur de la zone à risque ou dans l'espace de chargement/décendrage.

8. Le foyer ne doit jamais être laisser sans surveillance lorsque la porte n'est pas complètement fermée.

9. Toujours fermer la porte après la période d'allumage.

10. Ouvrir la porte seulement pour alimenter le feu.

11. Ne pas brûler de déchets, de plastique, de matériaux à base de produits pétroliers, d'essence, de caoutchouc, de solvants industriels, de liquides inflammables comme le naphte et l'huile à moteur, de papier, de carton, de bois extrait d'eau salée et séché, de bois peint ou toute substance émettant des fumées denses et des odeurs fortes.

12. Équiper la maison d'un détecteur de fumée et de monoxyde de carbone.

13. Ne pas relier cet appareil à un conduit de cheminée servant un autre appareil.

14. L'appareil est chaud lorsqu'en fonction. Garder les enfants, vêtements et meubles hors de portée. Toucher l'appareil en fonction pourrait causer des brûlures.

15. Certaines parties du foyer peuvent être très chaudes lors de son utilisation à puissance nominale.

16. Ne pas laisser le foyer chauffer au point où des parties deviennent rougeâtres.

17. Ne pas utiliser de chenet ou d'autres méthodes pour surélever le combustible. Brûler le bois de chauffage directement sur les frontes.

18. Ne pas surchauffer l'appareil. Essayer de dépasser la vitesse de combustion unique peut endommager de manière permanente l'appareil.

19. Assurer un entretien régulier du foyer tel que recommandé précédemment.

20. Ne jamais utiliser de produits chimiques ou d'autres liquides tels que de l'essence, du carburant de lanterne à base d'essence, du kérosène, du liquide de charbon de bois ou des liquides semblables pour allumer ou alimenter un feu dans le foyer. Garder tous les liquides du genre loin de l'appareil lorsqu'il est en fonction.

21. Ne pas installer ce foyer dans une maison mobile.

22. Les entrées et sorties d'air doivent rester libres en tout temps.

23. L'installation de l'appareil doit être conforme à tous les règlements locaux et nationaux.

24. Inspecter et nettoyer la cheminée fréquemment Dans certaines conditions d'utilisation, l'accumulation de créosote peut se faire rapidement. Inspecter et réparer l'insert pour assurer le bon fonctionnement.

25. Les objets placés devant l'appareil doivent être gardés à une distance d'au moins 48'' (4') de la face vitrée de l'appareil.

26. Le niveau minimum d'air de combustion réglé par le manufacturier ne peut pas être modifié. La loi fédérale interdit toute alteration de l'insert ou son usage non conforme au manuel d'instructions.

2 COMPOSANTS

2.1 LISTE DES COMPOSANTS 9
2.2 CADRES 11
2.3 KITS OPTIONNELS 12

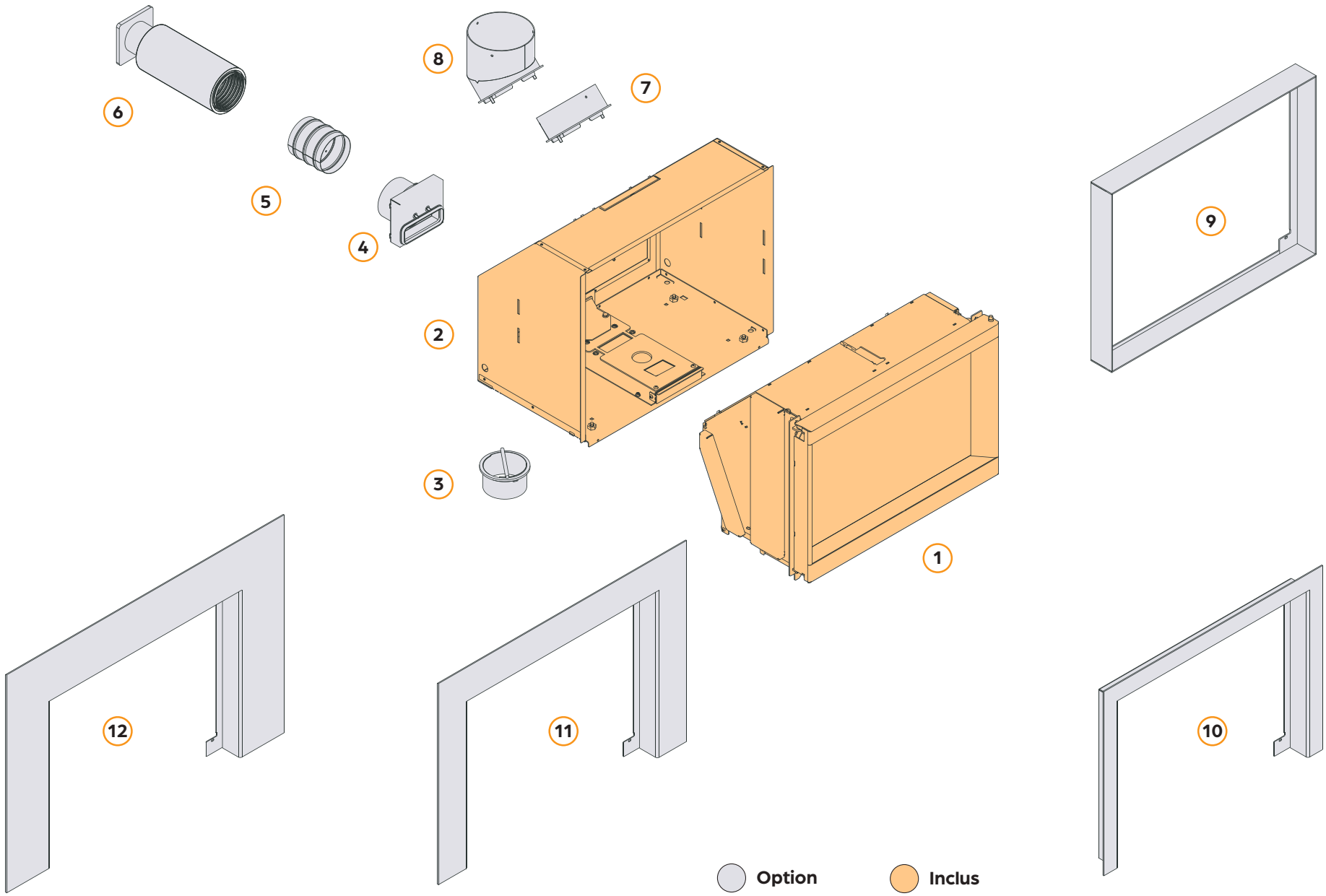
6
8
7
5
4
2
3
9
1
12
11
10
Option
Inclus

2.1 LISTE DES COMPOSANTS

66x50 (26) 10060114

#	DESCRIPTION	CODE DE PRODUIT	INCLUS OU OPTION	QTÉ
1	Foyer	N/A	Inclus	1
2	Caisson de prépose	N/A	Inclus	1
9	Cadre fin	13060104	Option obligatoire	1
10	Cadre appliqué 2"	13060404		
11	Cadre appliqué 4"	13060704		
12	Cadre appliqué 6"	13061004		

76x55 10060204

#	DESCRIPTION	CODE DE PRODUIT	INCLUS OU OPTION	QTÉ
1	Foyer	N/A	Inclus	1
2	Caisson de prépose	N/A	Inclus	1
9	Cadre fin	13060204	Option obligatoire	1
10	Cadre appliqué 2"	13060504		
11	Cadre appliqué 4"	13060804		
12	Cadre appliqué 6"	13061104		

76x60 10060304

#	DESCRIPTION	CODE DE PRODUIT	INCLUS OU OPTION	QTÉ
1	Foyer	N/A	Inclus	1
2	Caisson de prépose	N/A	Inclus	1
9	Cadre fin	13060304	Option obligatoire	1
10	Cadre appliqué 2"	13060604		
11	Cadre appliqué 4"	13060904		
12	Cadre appliqué 6"	13061204		

ACCESSOIRES

#	DESCRIPTION	CODE DE PRODUIT	INCLUS OU OPTION	QTÉ
3	Connecteur pour l'entrée d'air extérieur – dessous	12001051	Option	1
4	Connecteur pour l'entrée d'air extérieur – arrière	12002136	Option	
5	Clapet d'air 4"	12001027	Option	1
6	Kit de raccordement pour prise d'air extérieur	12002138	Option	1
7	Connecteur de sortie de fumée à 45° – 6"	12020000	Option obligatoire	1
8	Connecteur de sortie de fumée à 90° – 6"	12020001		

CADRE FIN

Suivre la notice fournie avec le cadre fin.

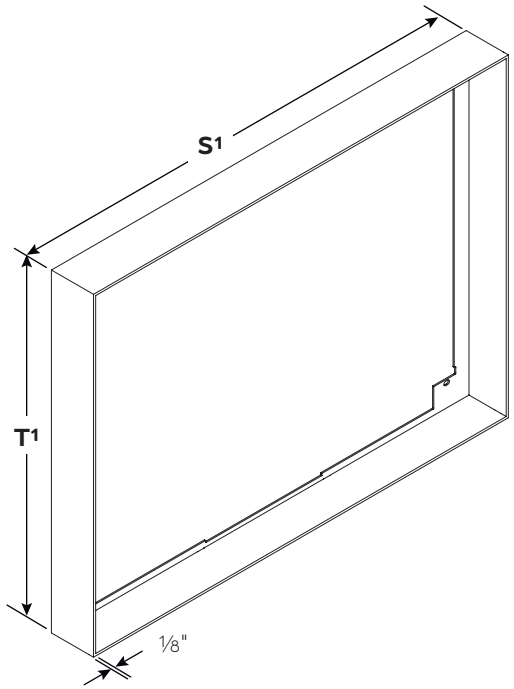

Cadre fin	CODE	S¹	T¹
66x50 (26)	13060104	26"	19 11/16"
76x55	13060204	29 15/16"	21 11/16"
76x60	13060304	29 15/16"	23 5/8"

CADRE APPLIQUÉ

Suivre la notice fournie avec le cadre appliqué.

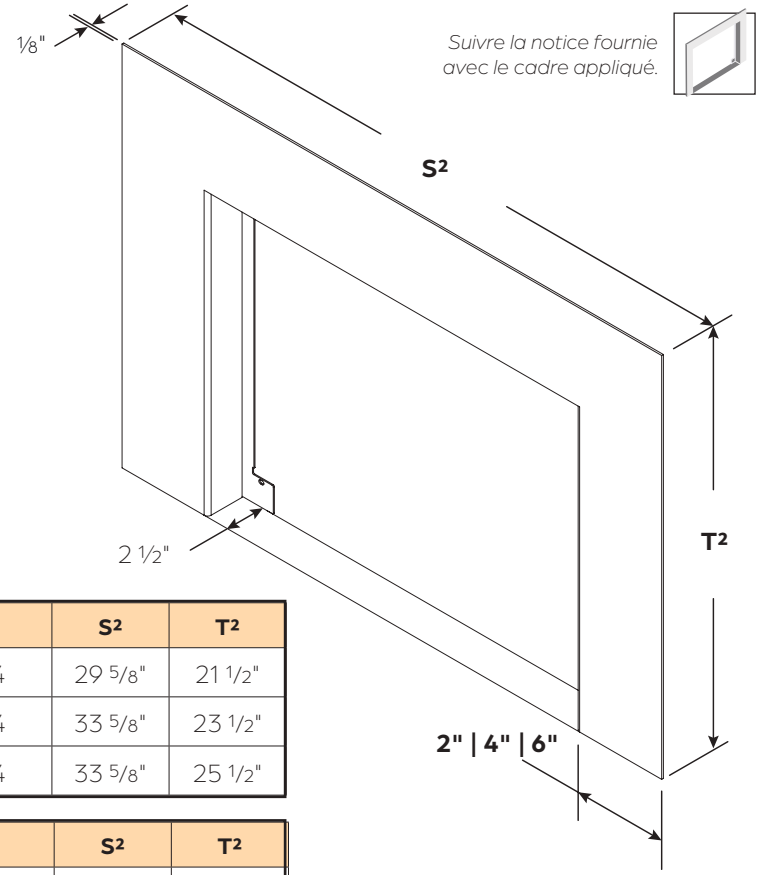

2"	CODE	S²	T²
66x50 (26)	13060404	29 5/8"	21 1/2"
76x55	13060504	33 5/8"	23 1/2"
76x60	13060604	33 5/8"	25 1/2"

4"	CODE	S²	T²
66x50 (26)	13060704	33 5/8"	23 1/2"
76x55	13060804	37 9/16"	25 1/2"
76x60	13060904	37 9/16"	27 7/16"

6"	CODE	S²	T²
66x50 (26)	13061004	37 9/16"	25 1/2"
76x55	13061104	41 1/2"	27 7/16"
76x60	13061204	41 1/2"	29 7/16"

Suivre la notice des cadres appliqués standards pour un cadre sur-mesure. Contacter un revendeur pour commander.

CONNECTEURS POUR L'ENTRÉE D'AIR EXTÉRIEUR

Installation p.23, 27 et 28

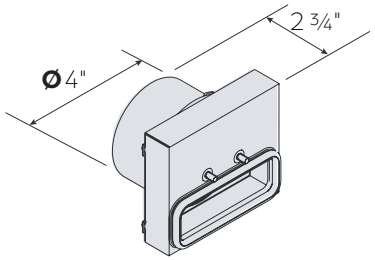

ARRIÈRE
12002136

DESSOUS
12001051

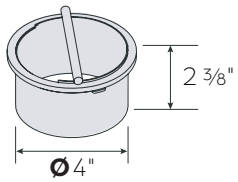

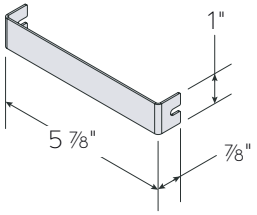

CLAPET D'AIR

Pour l'entrée d'air extérieur

Suivre la notice fournie avec le clapet d'air

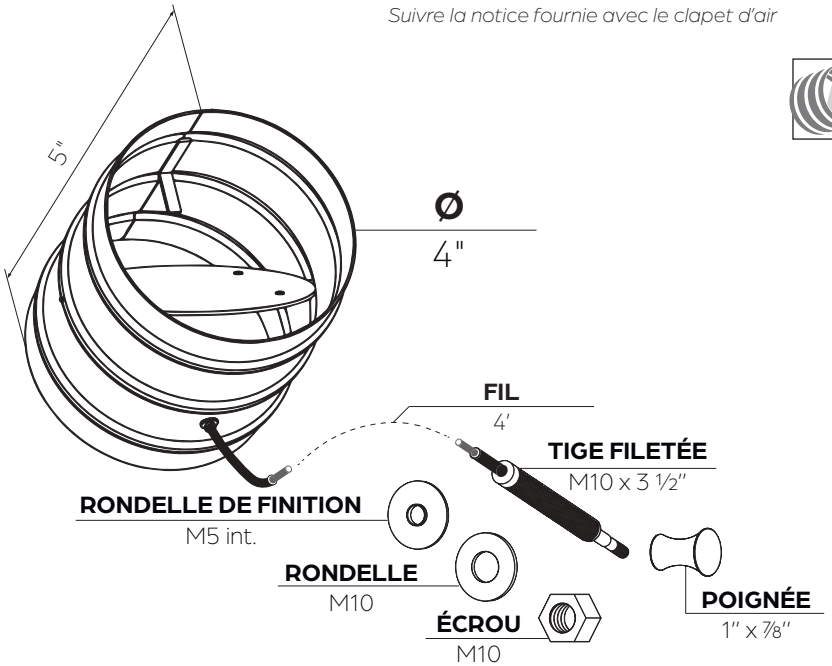

CONNECTEURS DE SORTIE DE FUMÉE

Installation p.23 et 30

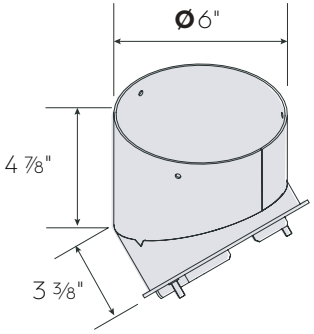

VERTICAL | 90°
Ø 6" 12020001

OBLIQUE | 45°
Ø 6" 12020000

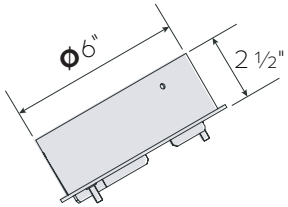

KIT DE RACCORDEMENT POUR PRISE D'AIR EXTÉRIEUR

Suivre la notice fournie avec le clapet d'air

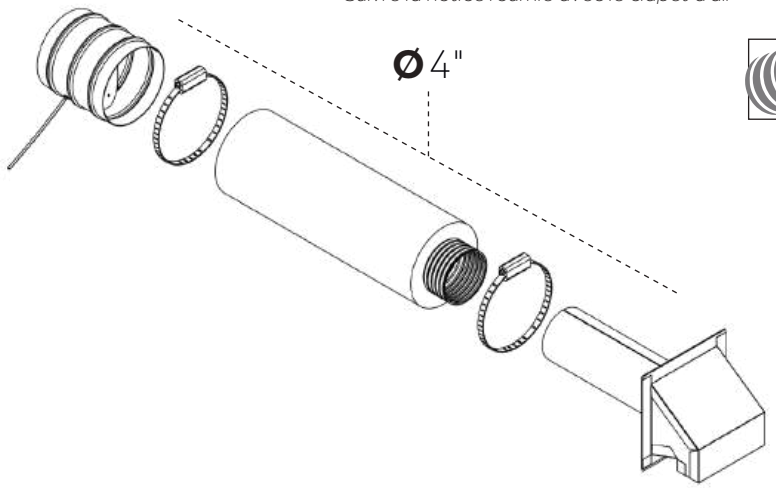

3 DIMENSIONS

3.1 DIMENSIONS HORS-TOUT 14
3.2 DIMENSIONS DES CONNECTEURS 15
3.3 DIMENSIONS DE L'OUVERTURE 16
3.4 MATÉRIAUX NON COMBUSTIBLES 17
3.5 ZONE À RISQUE 19
3.6 AIR DE CONVECTION 19
3.7 AIR DE COMBUSTION 20

3.1 DIMENSIONS HORS-TOUT

MODÈLE	A	B	C	D	E	F	G	J
66x50 (26)	24 1/2"	23 1/4"	24 1/8"	12 1/16"	16 3/4"	19 1/4"	11 7/16"	20 9/16"
76x55	28 7/16"	27 1/4"	28 1/16"	14 1/16"	18 3/4"	21 1/4"	13 3/8"	24 1/2"
76x60	28 7/16"	27 1/4"	28 1/16"	16 1/16"	20 3/4"	23 3/16"	15 3/8"	24 1/2"

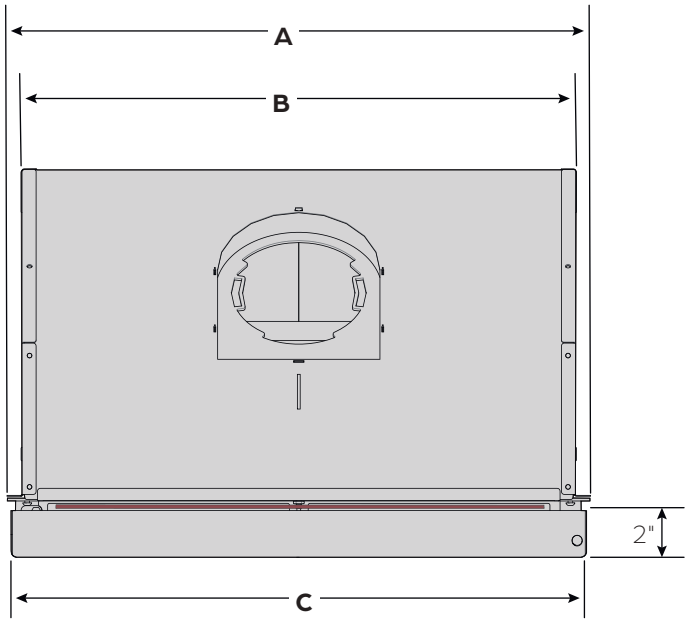

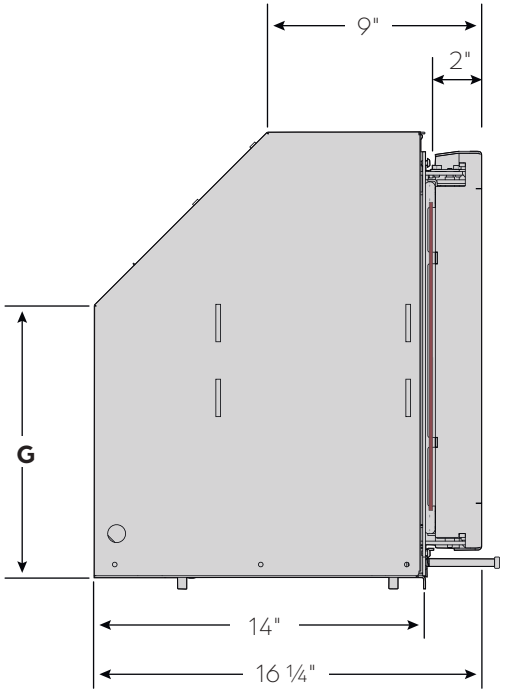

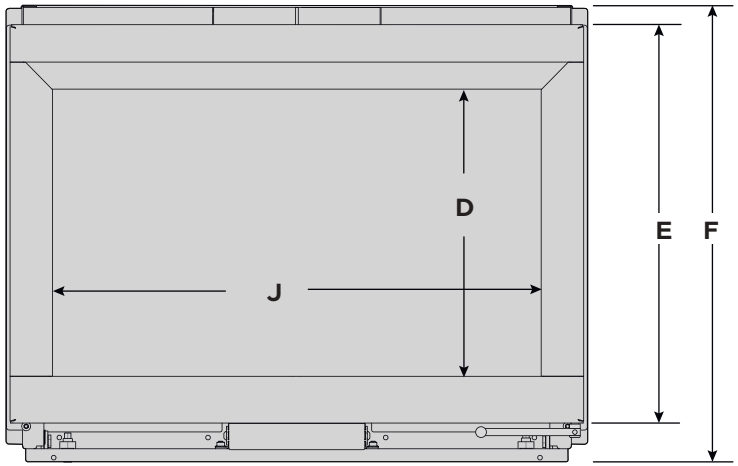

3.2 DIMENSIONS DES CONNECTEURS

SORTIE DE FUMÉE À 90°

Installation p.23 et 30

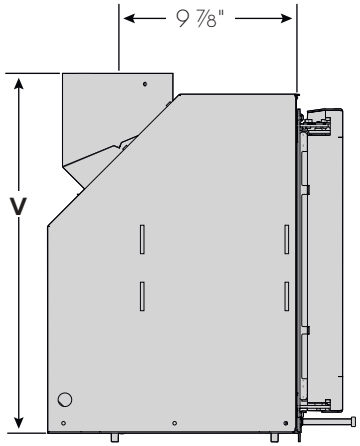

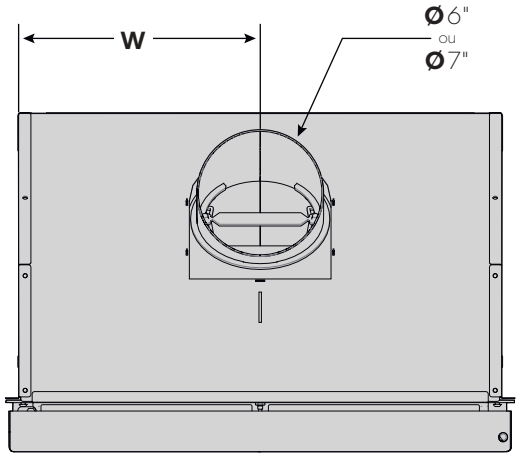

VUE DE DESSUS

SORTIE DE FUMÉE À 45°

Installation p.23 et 30

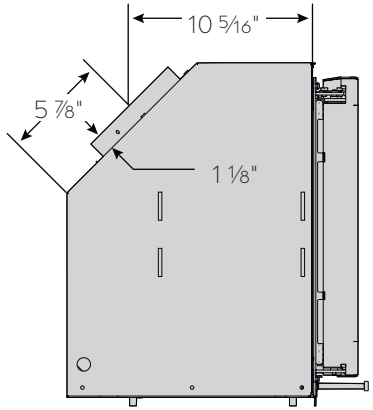

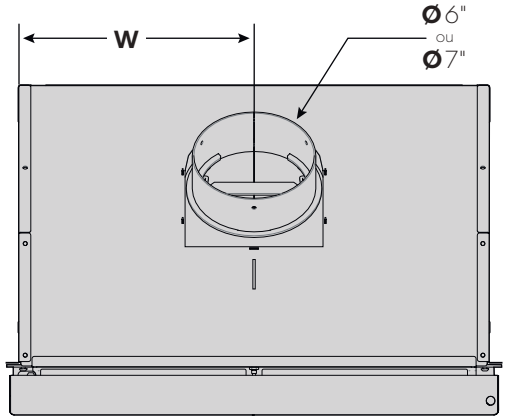

VUE DE DESSUS

ATTENTION

Ces mesures sont celles de l'appareil. Voir la page suivante pour confirmer les mesures d'installation.

MODÈLE	V	W
66x50 (26)	19 5/8"	11 5/16"
76x55	21 7/8"	13 5/8"
76x60	23 7/8"	13 5/8"

ARRIVÉE D'AIR EXTÉRIEUR – DESSOUS

Installation p.23 et 27

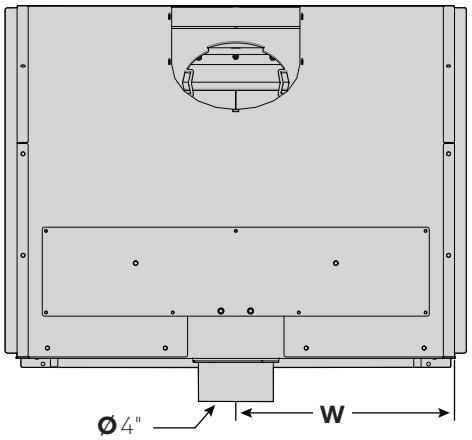

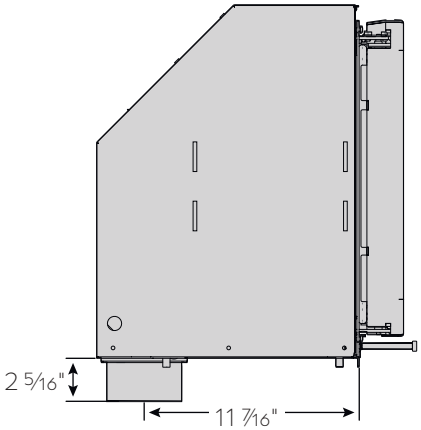

ARRIVÉE D'AIR EXTÉRIEUR – ARRIÈRE

Installation p.23 et 28

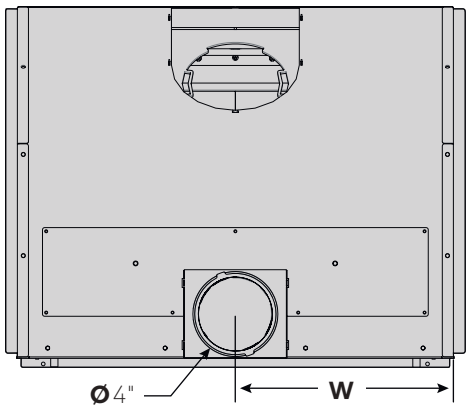

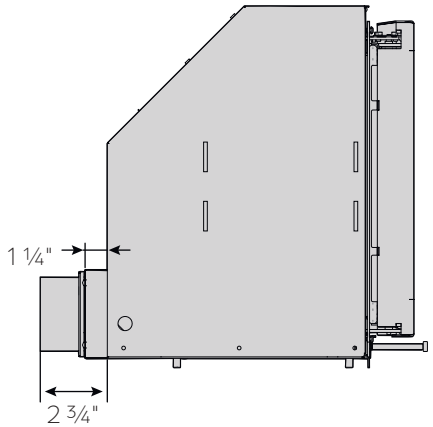

3 .3 DIMENSIONS DE L'OUVERTURE

CADRE FIN AFFLEURANT

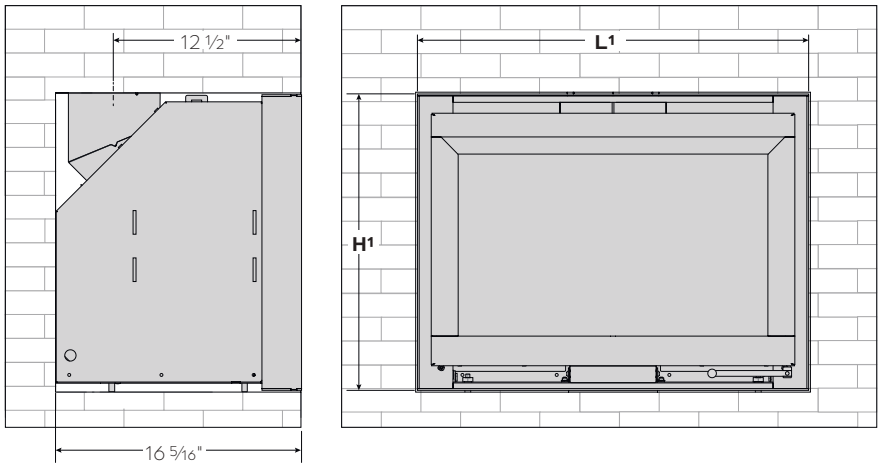

CADRE APPLIQUÉ

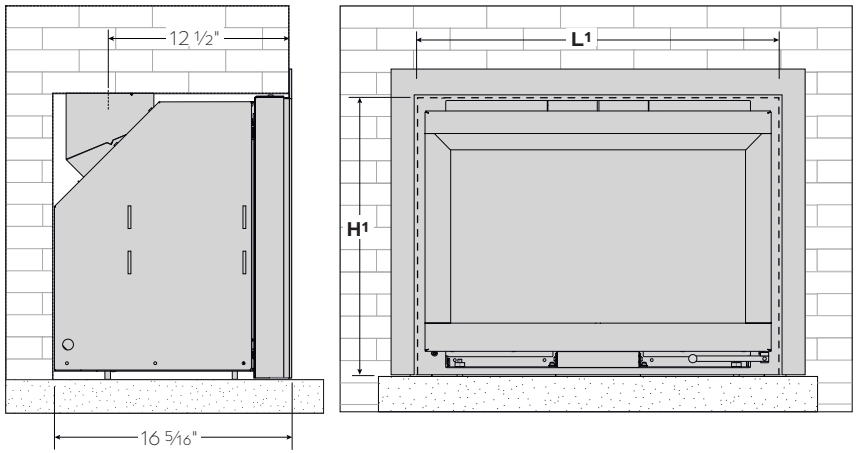

CADRE FIN DÉBORDANT

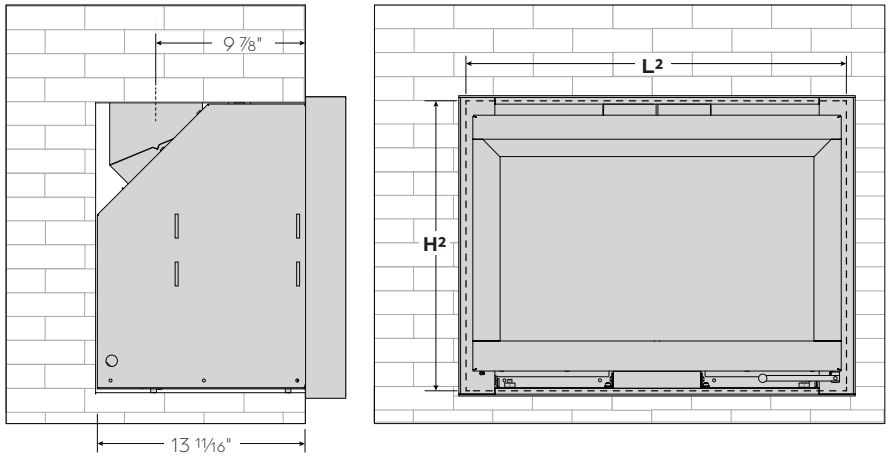

DE LA VITRE JUSQU'AU CADRE

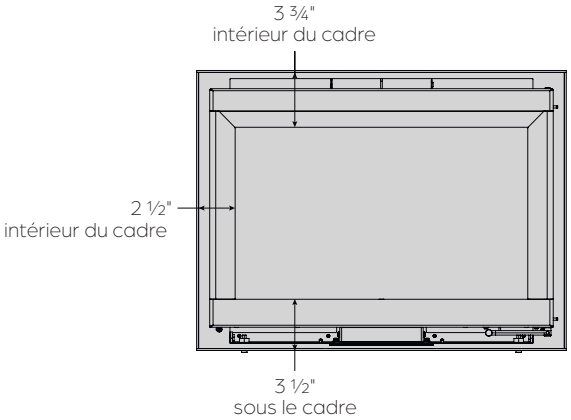

MODÈLE	L1	H1	L2	H2
66x50 (26)	26"	19 11/16"	24 1/2"	18 15/16"
76x55	30"	21 11/16"	28 7/16"	20 7/8"
76x60	30"	23 5/8"	28 7/16"	22 13/16"

NOTE

La maçonnerie n'est pas toujours parfaitement au niveau. Nous suggérons de prévoir **au moins 1/2" de jeu** sur les dimensions inscrites au tableau.

ASTUCE

Pour valider si l'appareil peut entrer dans l'âtre de maçonnerie, commander le **gabarit d'installation** (PW9399700002)

ÂTRE DE MAÇONNERIE

Le s 6-in est conçu pour être installé dans un âtre de maçonnerie. Les dimensions spécifiques pour chacun des cadres sont inscrites à la page précédente. Pour les âtres plus grands, des cadres appliqués plus larges sont disponibles ou une plaque d'acier peinte peut être découpé à la forme de l'âtre. **Ce foyer doit être installé dans un âtre de maçonnerie conforme au code du bâtiment.**

La distance minimale avec un mur combustible perpendiculaire est de 14" à partir de la vitre du foyer, donc à **11 ½" de l'intérieur du cadre**.

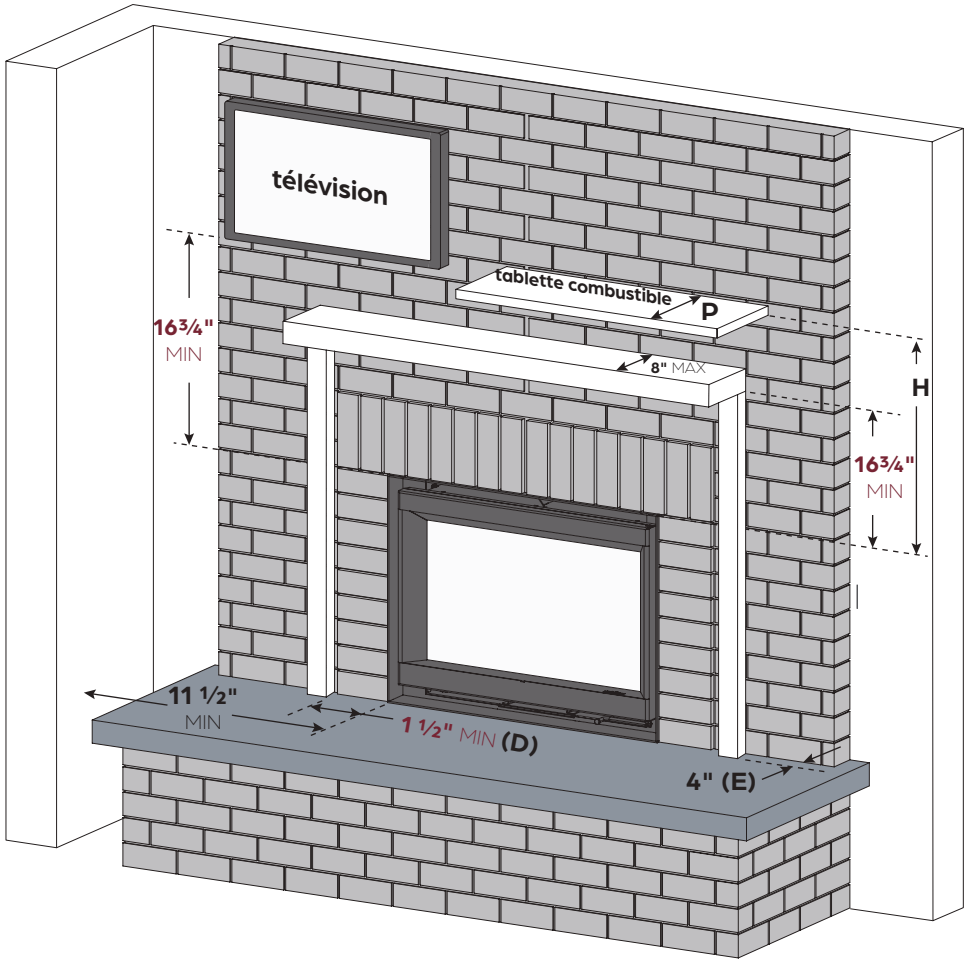

TABLETTE COMBUSTIBLE

Il est possible d'installer une tablette ou un objet décoratif en matériau combustible **à une hauteur de 16 ¾"** de l'intérieur du cadre fin ou appliqué, de même qu'une bodure latérale à une **distance latérale de 1 ½"**.

Pour prévoir leur installation, il est important de tenir compte des dimensions minimales et maximales énoncées ci-dessous en mesurant toujours par rapport à l'intérieur du cadre fin ou appliqué. L'augmentation de la profondeur de la tablette est calculé selon un angle de 45° à partir des mesures minimales inscrites. Il en va de même pour l'épaisseur des bordures latérales.

Utiliser le tableau ou l'une des formules ci-dessous pour établir les dimensions de l'installation désirée.

D min. = **Distance latérale minimale** à partir du côté de l'appareil : **1 ½"**
Pour une épaisseur (E) de 4"

Pour une distance latérale spécifique:

D min. = E **– 2 ½"**

Pour une épaisseur spécifique:

E max. = D **+ 2 ½"**

D \ E	1 à 4"	5"	6"	7"	8"	9"	10"
1 "							
2"							
3"							
4"							
5"							
6"							
7"							
8"							

H min. = **Hauteur minimum** sous la tablette à partir du dessus de l'insert : **16¾"**
Pour une profondeur (P) de 8"

Pour une hauteur spécifique:

H min. = P **+ 8 ¾"**

Pour une profondeur spécifique:

P max. = H **– 8 ¾"**

H \ P	1 à 8"	9"	10"	11"	12"	13"	14"
16"							
17"							
18"							
19"							
20"							
21"							
22"							
23"							

PROTECTION DE SOL CONTRE LES BRAISES

La protection de sol contre les braises est obligatoire pour être conforme au code du bâtiment. La surface de plancher à l'avant de l'appareil doit être protégée par une dalle de protection en **matériau non combustible**.

Cette protection doit couvrir toute la largeur de la vitre en plus d'excéder de 8" de chaque côté de la vitre sur la projection (**P**) selon les normes du pays.
La dimension P doit être calculée à partir de l'avant de la porte.

***** La protection de sol doit être installée jusqu'au mur, peu importe sa distance par rapport à la vitre du foyer et une bande d'étanchéité doit être apposée à la jonction pour contrer les braises qui pourraient s'infiltrer dans le mur.

Protection de sol	J	Z MIN	P MIN (Canada)	P MIN (États-Unis)
66x50 (26)	20 9⁄16"	36 9⁄16"	16"	14"
76 x 50 & 76x60	24 1⁄2"	40 1⁄2"		

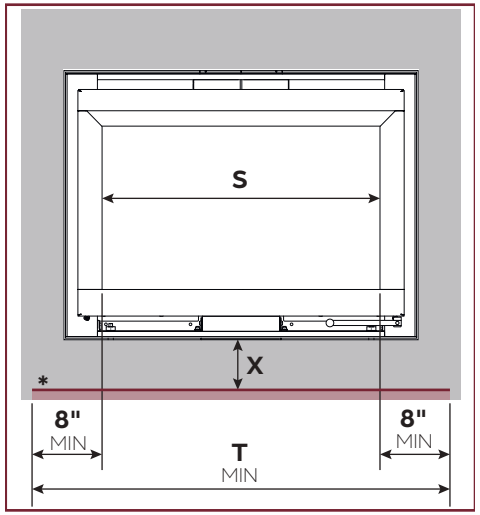

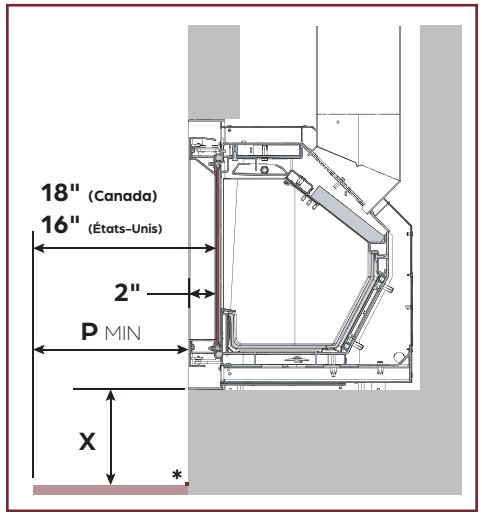

EXTENSION D'ÂTRE

L'extension d'âtre doit être conforme aux exigences des normes **N.F.P.A 211**, **CAN/CSA A405** ou du **Code national du bâtiment du Canada**. Dans le cas contraire, un **facteur R** doit être calculé et respecté pour installer le s6-in.

Dans tous les cas, l'âtre et la cheminée de maçonnerie doivent être conformes aux normes citées ci-dessus.

Suivre les distances minimales selon le pays où le foyer sera installé et apposer des matériaux qui respectent le facteur R minimum.
La dimension X doit être calculée à partir du dessous du cadre fin ou appliqué.

MODÈLE	X MIN Sans facteur R
66x50 (26)	8 1⁄2"
76x55 & 76x60	

X MIN (Canada)	FACTEUR R (Canada)
1⁄2"	1.49

Exemple pour le facteur R
USG Micore SB 1⁄2" (1.17R) **+**
Durock Next Gen 1⁄2" (0.39R) **+**
Non combustible finishing

X MIN (États-Unis)	FACTEUR R (États-Unis)
2"	2.96

Exemple pour le facteur R
2x USG Micore SB 1⁄2" (1.17R) **+**
2x Durock Next Gen 1⁄2" (0.39R) **+**
Non combustible finishing

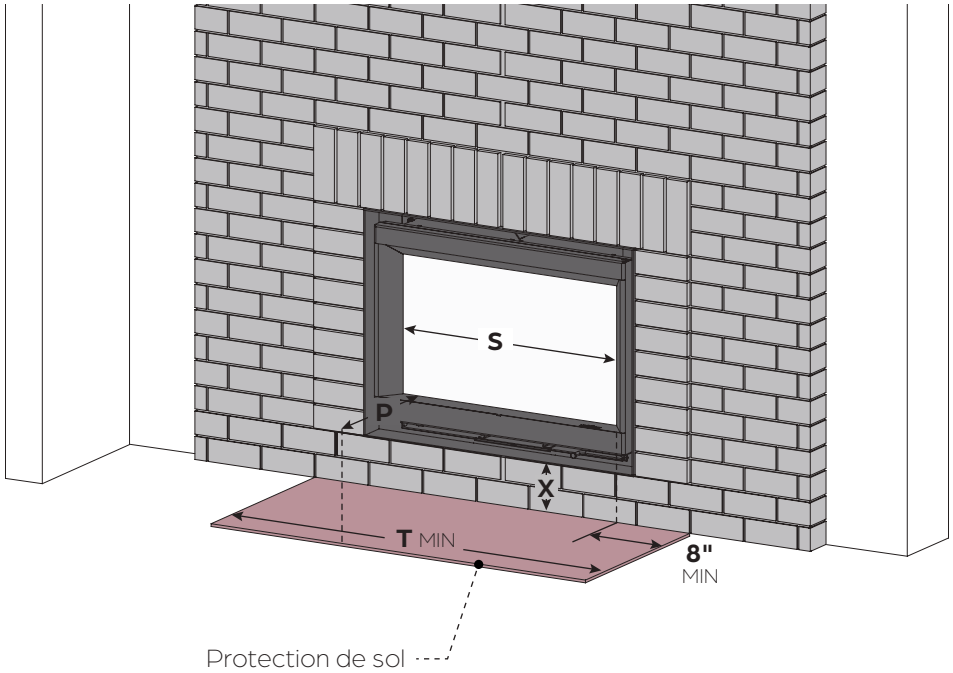

3.5 ZONE À RISQUE

Le rayonnement de la vitre est important. Tout objet combustible doit être placé à une distance minimale de 48" par 90° de la face vitrée pour éviter tout risque.

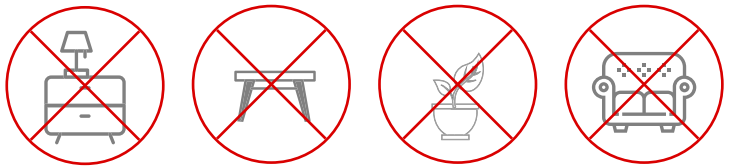

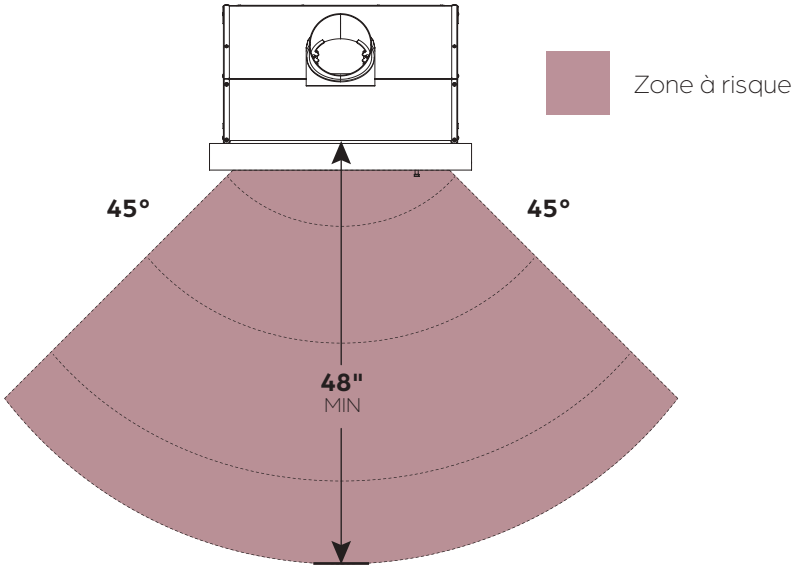

ATTENTION – RISQUE DE FEU

Pour éviter une catastrophe, aucun matériau combustible ne doit être placé devant une sortie d'air chaud. De plus, l'obstruction de celle-ci peut entraîner la surchauffe de l'appareil et, dans certains cas, un incendie.

Assurez-vous de bien respecter les recommandations ci-dessus pour **éviter les pièges de chaleur** et toutes catastrophes.

3.6 AIR DE CONVECTION

Le s6-in est doté d'un circuit d'air de convection intégré. L'air frais entre dans le manteau de convection par les ouïes en dessous de la porte et par le système bimétal. Il est alors réchauffé en circulant autour de la chambre de combustion.

La convection naturelle: l'air, après avoir été réchauffé dans le circuit de convection, s'échappe par le joint creux au dessus de la porte de l'appareil. Un léger flux d'air se crée naturellement

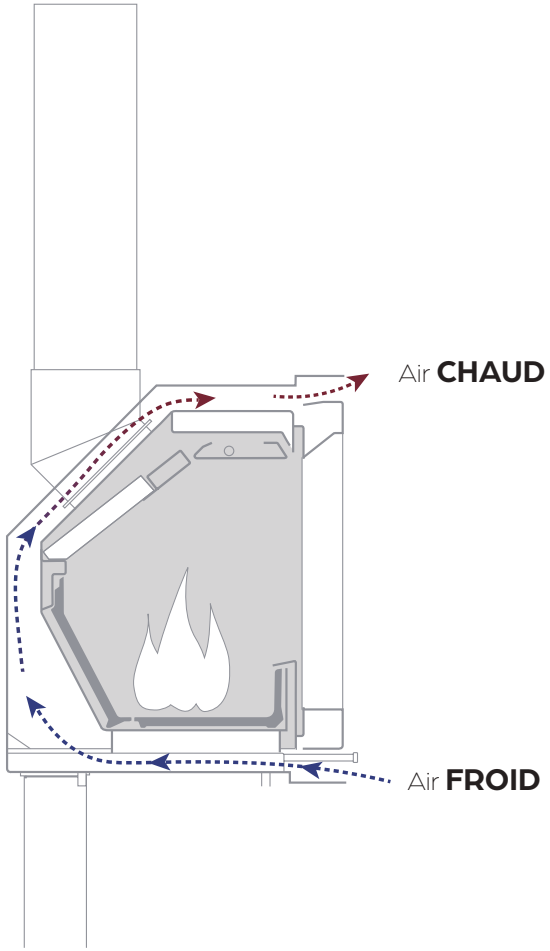

NOTE
Le foyer a besoin d'air pour la combustion. Le só-in est conçu pour être connecté directement à une arrivée d'air extérieur (indépendant de l'air de la maison). Nous recommandons cette disposition.

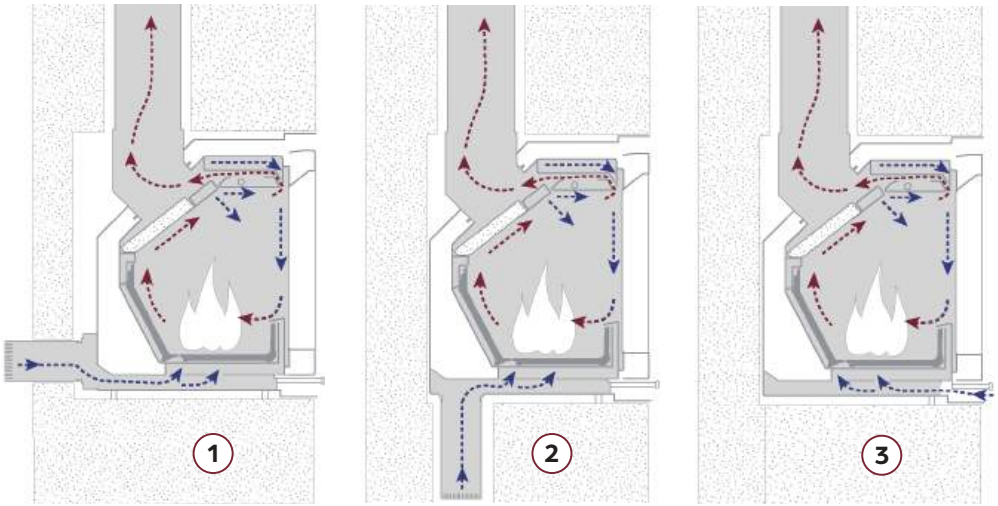

PRISE D'AIR EXTÉRIEUR (recommandé)

Option (1) À l'horizontale derrière le foyer, pour le raccordement via le kit d'arrivée d'air extérieur par l'arrière et un flexible de Ø4".

Option (2) À la verticale sous le foyer, pour le raccordement via un buselot et un flexible de Ø4".

PRISE D'AIR AMBIANT

Option (3) S'il n'est pas possible de raccorder le foyer à l'air extérieur, l'air de combustion sera alors puisé directement dans la pièce. S'assurer que le renouvellement d'air dans la pièce sera toujours suffisant quand le foyer est en fonction.

Le conduit qui amène à l'air extérieur...
... sera protégé à l'extérieur par une grille dont la section de passage libre est au moins équivalente à la section d'arrivée d'air.
... sera idéalement équipé d'un clapet d'air pour éviter de refroidir la pièce quand le foyer n'est pas en fonction.
... sera le plus court possible pour éviter des pertes de charge et pour ne pas refroidir la maison.

Si un conduit flexible standard Ø4" est utilisé, nous recommandons une longueur maximale de 2m et pas plus de 4 coudes. S'il dépasse ces prescriptions, il faudra compenser par un diamètre plus important et/ou un tube plus lisse.

NOTE
Attention aux systèmes d'extraction actifs d'air (hotte de cuisine, air conditionné, ventilation mécanique contrôlée, autre foyer, etc.) situés dans le même espace ou dans une pièce contigüe. Ils consomment eux aussi beaucoup d'air, et ceci pourrait créer une dépression dans le local et perturber le bon fonctionnement du foyer.

- Prendre garde aux risques de condensation
- Attention aux infiltrations d'eau et à l'influence des vents qui peuvent endommager le système.
- Ne pas écraser le conduit

Vérifier que la configuration choisie est compatible avec les réglementations locales ou nationales.

Si le foyer n'est pas directement raccordé à une arrivée d'air extérieur :
Il est possible d'installer une arrivée d'air d'au moins ø 2 ½". Elle doit déboucher à proximité du foyer qui proviendra d'un vide ventilé, d'un local ventilé (cave) ou de l'extérieur.

4 INSTALLATION

4.1 COMBUSTION 22
4.2 DÉBALLAGE ET DÉPLACEMENT 23
4.3 DÉMONTAGE 24
4.4 RACCORDEMENT À L'ARRIVÉE D'AIR DE COMBUSTION 26
4.5 REMONTAGE ET CHEMINÉE 28
4.6 ADJUSTEMENT DE LA PORTE 31

Étape 1 Si vous avez choisi l'option de l'entrée d'air, installer le flexible d'entrée d'air pour la combustion, pour une connexion soit à l'arrière ou au-dessous.

Étape 2 Fixer le buselot avec un collier de serrage.

Étape 3 Rentrer le conduit pour facilité l'insertion au mur du caisson de prépose.

La suite du raccordement à l'air extérieur se continue aux pages 26 ou 27.

1

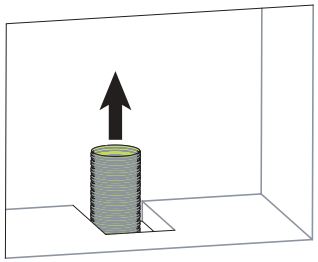

2

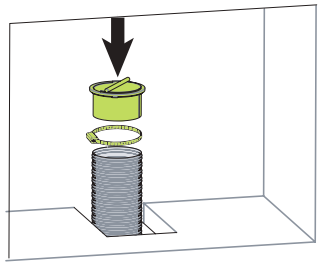

3

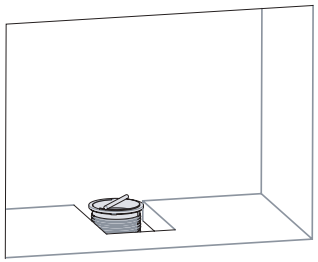

IMPORTANT
Avant d'installer le conduit d'évacuation des fumées, vérifier sa conformité dans la **section *CHEMINÉE***.

Étape 4 Installer la gaine de cheminée flexible ou rigide (non fourni) de façon à ce qu'il débouche à proximité de l'emplacement de l'appareil.

Étape 5 À l'extrémité de la gaine, installer la sortie de fumée (à 45° ou à 90°) avec un collier de serrage de type « griffes » (non fourni).

Apposer le joint fourni dans la boîte complémentaire. (Voir page 25)

Étape 6 Rentrer le conduit pour faciliter l'insertion au mur du caisson de prépose.

Visser la plaque à l'intérieur de l'âtre de maçonnerie avec des vis #10 ou ø 3/16".

4

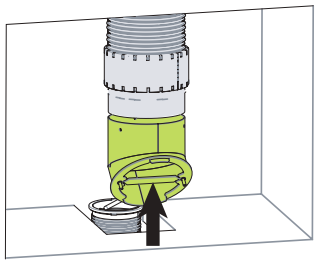

5

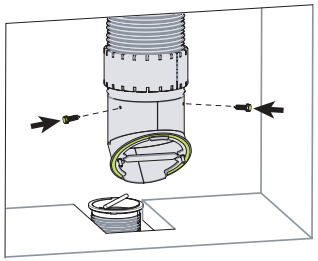

6

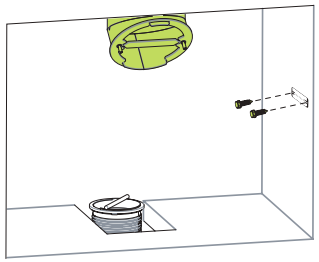

IMPORTANT
La peinture n'est pas cuite au four. Elle est donc relativement **fragile**, mais durcira après avoir été chauffée plusieurs fois. Manipuler le système avec soin.

Étape 7 Transporter le foyer près de son emplacement final avec un transpalette. Retirer son emballage avec précaution.

Étape 8 Retirer les quatre vis de fixation pour séparer le foyer de la palette.

Étape 9 Replier les pattes de fixation sous le foyer.

7

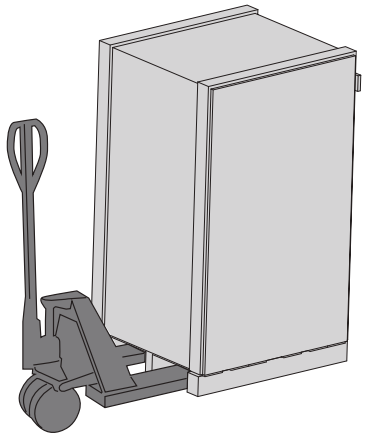

8

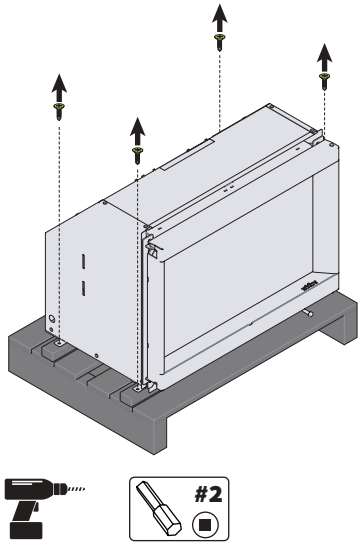

9

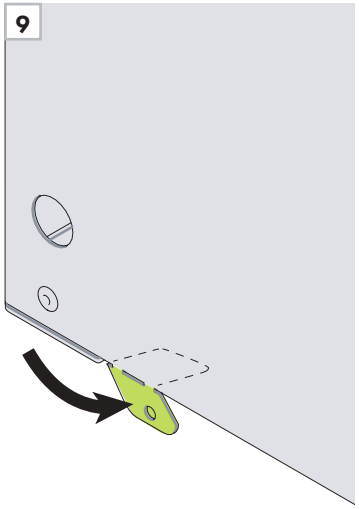

Étape 10 Pour faciliter sa manutention, insérer les poignées Stûv dans les fentes prévues à cet effet sur les côtés du foyer.

Elles peuvent être utilisées dans les deux sens.

10

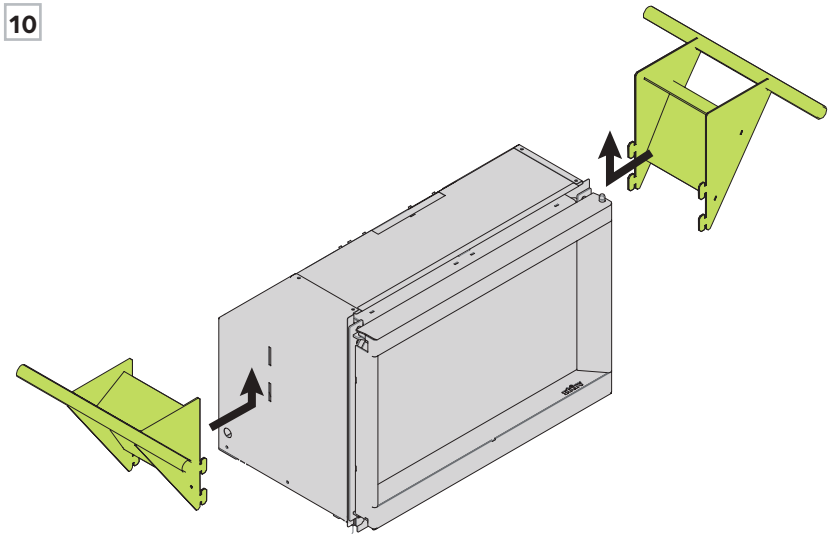

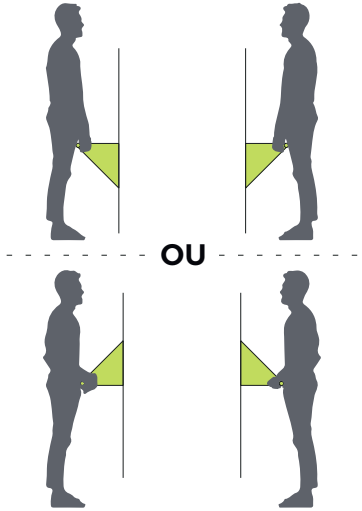

Étape 11 Ouvrir la porte grâce à la petite poignée en bas à droite.

Étape 12 Retirer la porte en séparant les gonds de leur soutien.

11

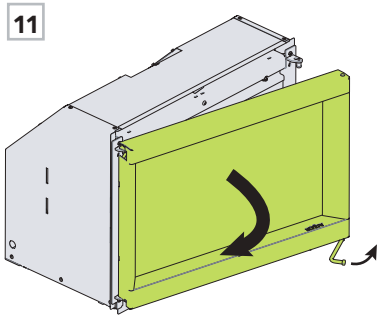

12

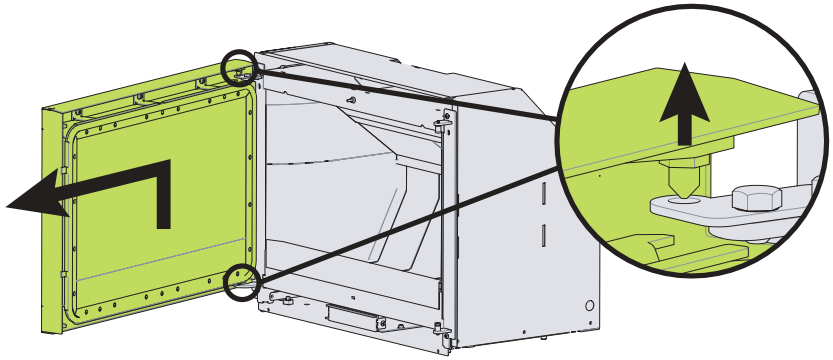

Étape 13 Retirer la boîte complémentaire de la chambre de combustion et vérifier son contenu :

1. **1x** bombe de peinture pour retouches
2. **1x** gant noir Stûv (à remettre à l'utilisateur final)
3. **1x** notice d'installation
4. **2x** écrou et **1x** joint pour le raccordement de sortie de fumée
5. **4x** pied niveleur
6. **4x** vis sans tête
7. **2x** paires de gants blanc pour la manutention du foyer
8. **1x** plaque à visser dans l'âtre

Étape 14 Pousser les deux vermiculites du côté et retirer celle du centre.

Étape 15 Retirer les vermiculites gauche et droite.

13

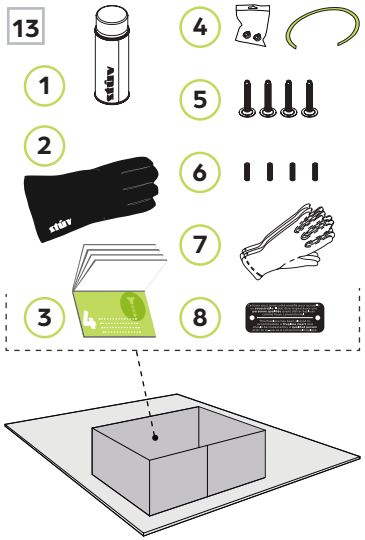

14

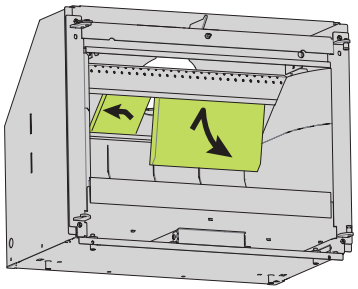

15

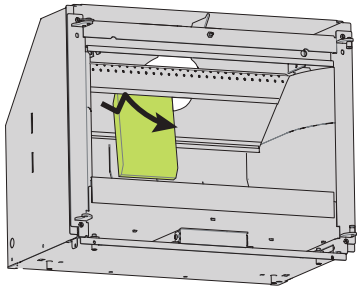

Étape 16 Pousser au bas de la fonte au dos du foyer pour la soulever.

Étape 17 Refaire les mêmes étapes pour que les deux rangées centrales soient retirées.

Étape 18 Pour enlever les fontes du dessous, glisser légèrement vers l'arrière. Enlever les deux du centre.

16

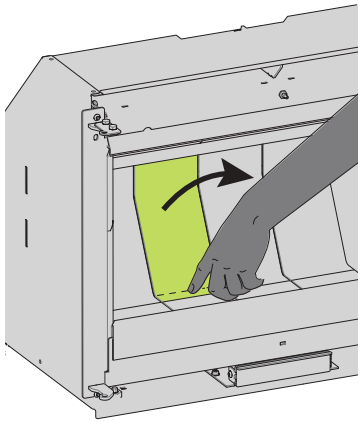

17

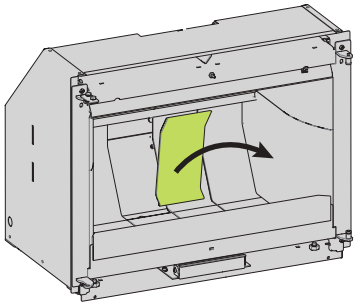

18

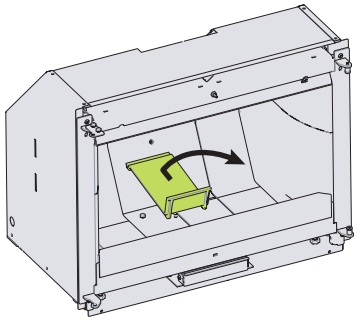

Étape 19 Retirer les vis Torx 30 au fond du foyer pour séparer le foyer du caisson.

Étape 20 Tirer sur la partie supérieure de la chambre de combustion afin de la faire basculer vers l'avant, puis soulever pour la libérer du caisson de prépose.

Étape 21 Utiliser les petites roues pour retirer la chambre de combustion du caisson de prépose. Déposer la chambre de combustion sur une couverture ou à un endroit sécuritaire.

19

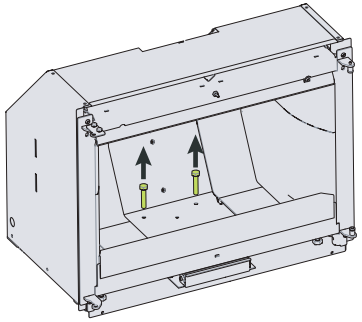

20

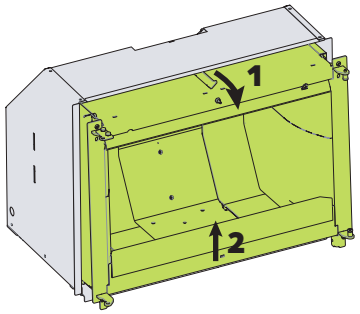

21

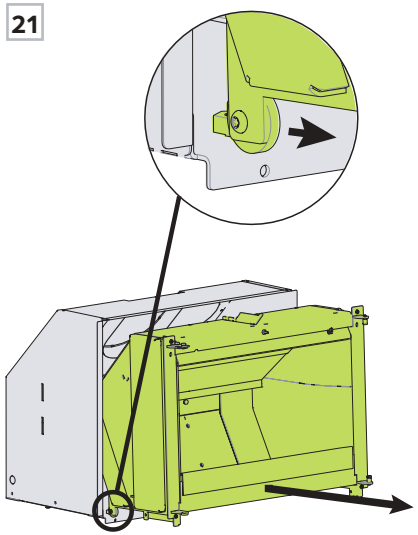

RACCORDEMENT – DESSOUS

Étape 22 Perforer l'entrée au-dessous du caisson à l'aide d'un marteau.

Étape 23 Positionner le foyer dans la niche.

Étape 24 Retirer les deux vis qui retiennent la plaque au fond du caisson.

22

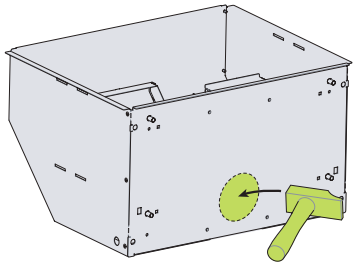

23

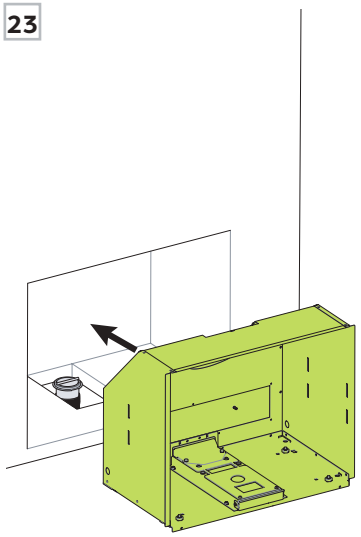

24

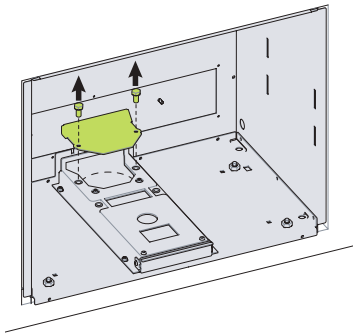

Étape 25 Connecter le conduit d'air extérieur en le tournant dans le sens anti-horaire.

Étape 26 Revisser la plaque retirée précedemment en validant que le joint est toujours bien en place..

25

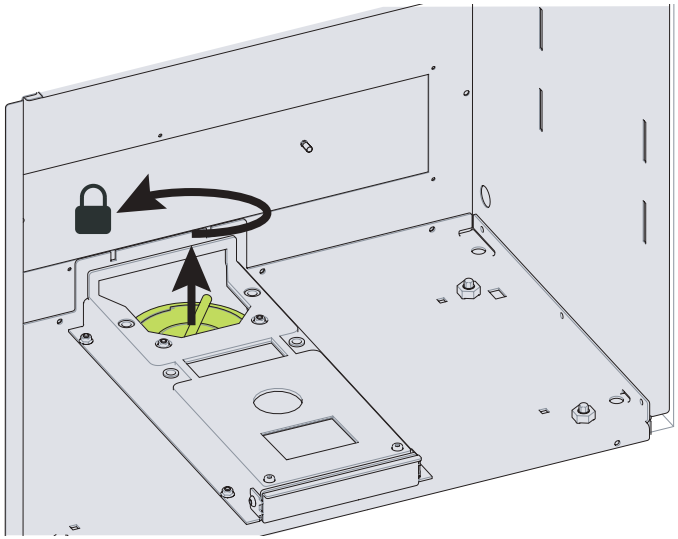

26

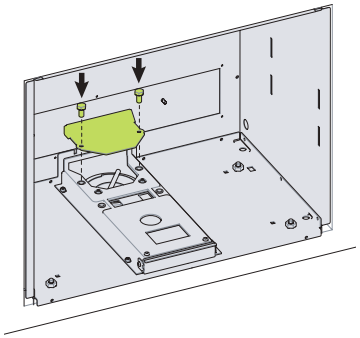

RACCORDEMENT – ARRIÈRE

Étape 27 Perforer l'entrée située au dos du caisson à l'aide d'un marteau.

Étape 28 Toujours à l'arrière du caisson, positionner et visser le connecteur.

Étape 29 Joindre le buselot au connecteur avec trois vis en insérant un joint d'étanchéité entre les deux.

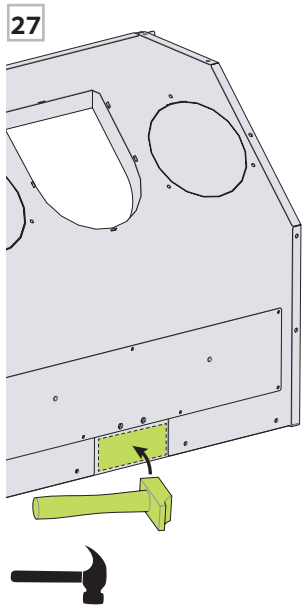

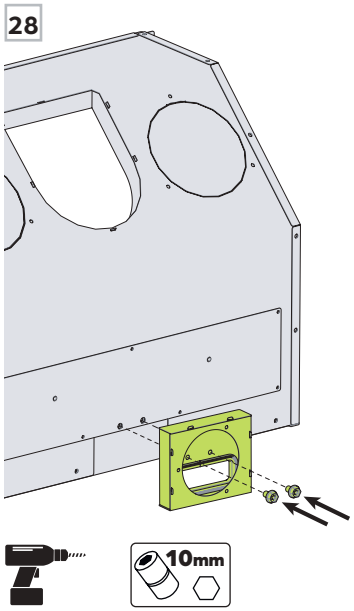

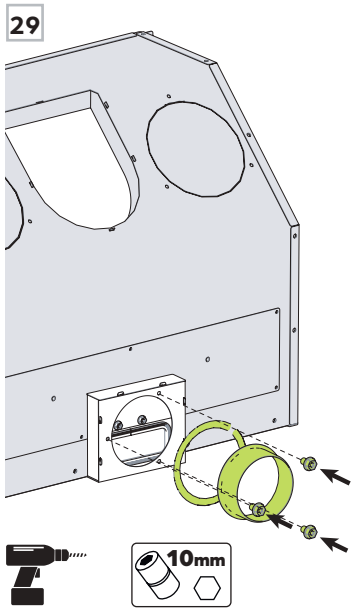

Étape 30 Relier le conduit de raccordement d'air extérieur au buselot avec un collet de serrage.

Étape 31 Positionner le foyer à son emplacement final en glissant le conduit dans l'espace prévu à cet effet.

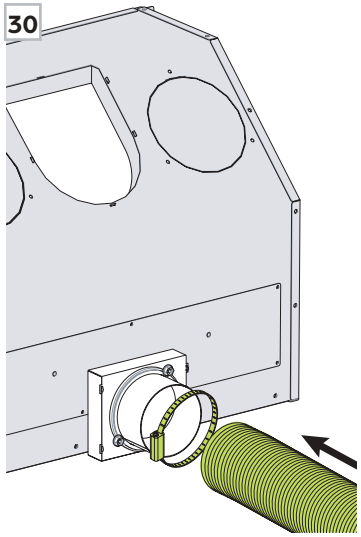

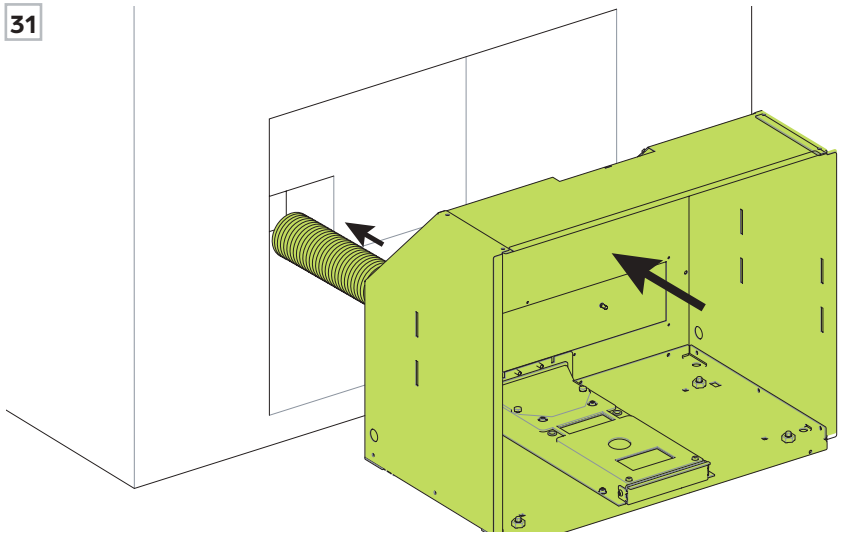

AVEC RACCORDEMENT

Installation de la plaque avant

Étape 32 Trouver la plaque dans la boîte du kit de raccordement à la prise d'air extérieur et la positionner au centre sous la chambre de combustion.

Étape 33 Visser la plaque par les deux côtés avec des vis .

POUR TOUTE INSTALLATION

Suivre les étapes suivantes.

Étape 34 Pour le cadre appliqué ou un cadre fin affleurant, la distance entre l'avant du caisson de prépose et la façade de l'âtre doit être de **2 1/2".**

*** Valider le positionnement dans la notice du cadre choisi.**

Étape 35 Choisir entre les pieds niveleurs et les vis sans tête et les installer sous le foyer.

Étape 36 Après avoir placé le caisson à son emplacement final, niveler le caisson grâce aux quatre écrous. **Si la longueur d'ajustement n'est pas suffisante, utiliser les pieds niveleurs** fournis dans la boîte complémentaire.

Étape 37 Après avoir niveler le foyer, utiliser une disqueuse pour couper l'excédent de tige des pieds. Après cette action, le niveau du foyer ne pourra plus être ajusté.

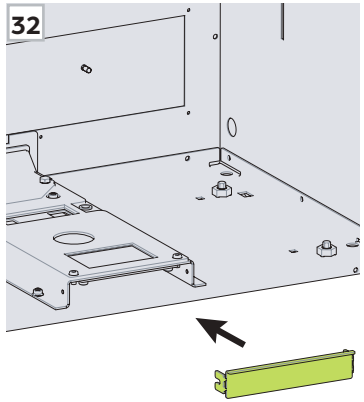

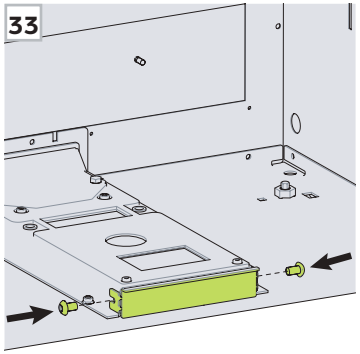

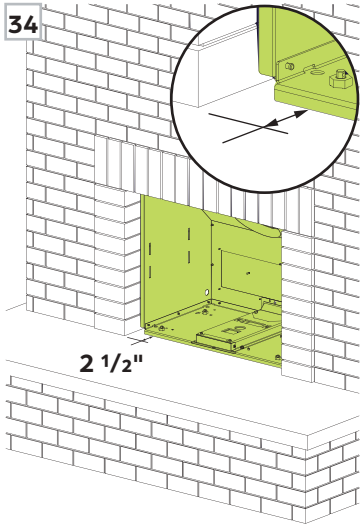

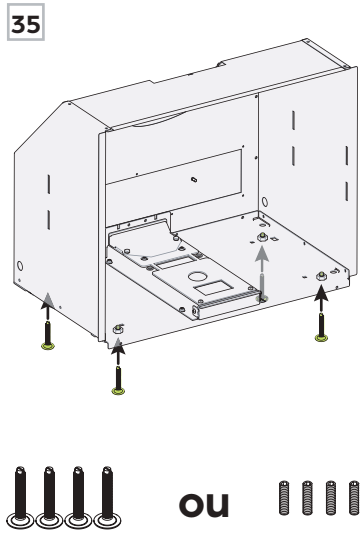

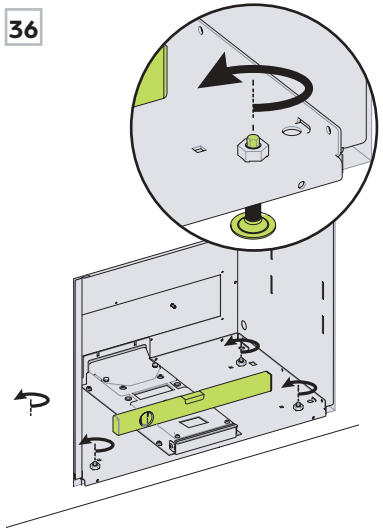

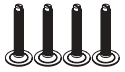

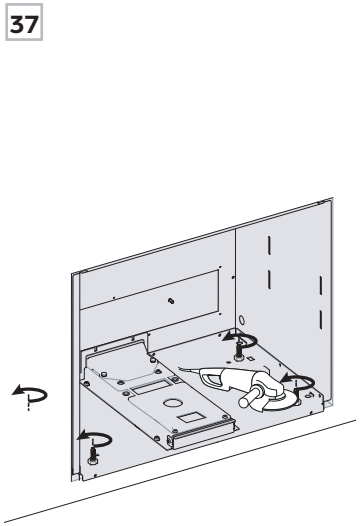

Étape 38 Fixer le caisson à la niche avec des vis à bois autoforeuses (non fournies).

Étape 39 Glisser les roulettes de la chambre de combustion jusqu'au fond du caisson.

Étape 40 Remettre les deux vis précedemment retirées pour joindre le caisson et la chambre de combustion.

38

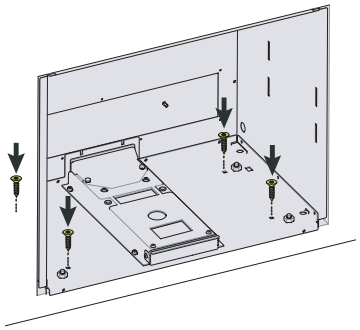

NON INCLUS

39

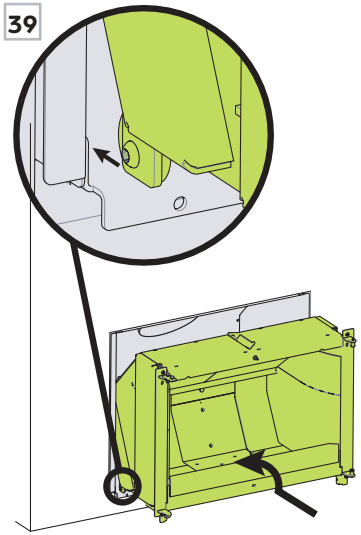

40

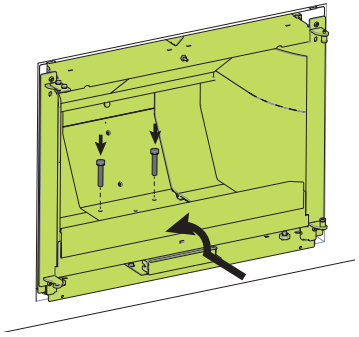

Étape 41 Remettre les fontes du fond en place.

Étape 42 Replacer les fontes au dos.

Étape 43 Utiliser la poignée pour bien raccorder le conduit de fumée.

41

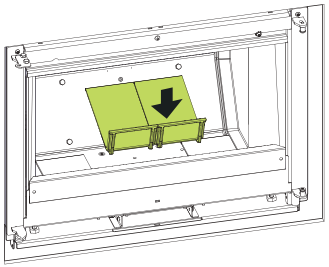

42

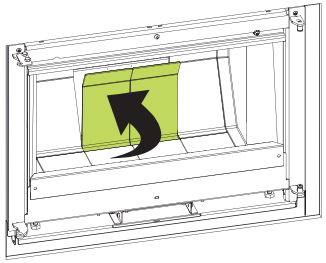

43

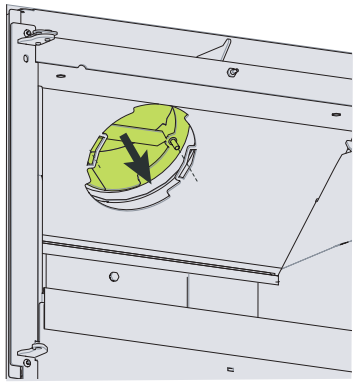

Étape 44 Entrer les tiges dans les rainures circulaires de la sortie de fumée du foyer et orienter la poignée à l'horizontale. Assembler le foyer et la sortie de fumée avec des écrous.

Étape 45 À l'aide de pince, faire pivoter la poignée. Répéter la torsion jusqu'à casser les petits coins. Jeter ou mettre au recyclage.

Étape 46 Remettre les vermiculites en place en commençant par celles du côté.

44

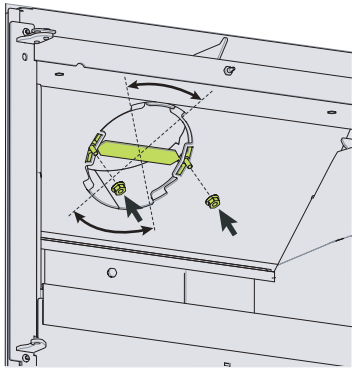

45

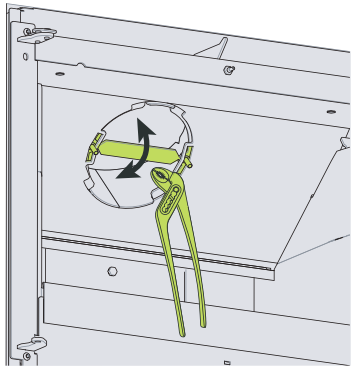

46

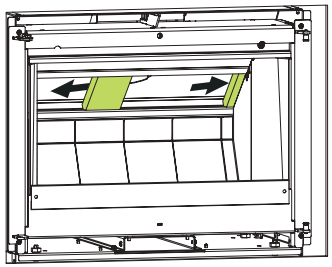

Étape 47 Terminer par celle du centre et rebalancer le tout.

Étape 48 Suivre les instructions d'installation pour les cadres de finition. (cadre fin ou appliqué)

Étape 49 Remettre la porte dans ses gonds.

47

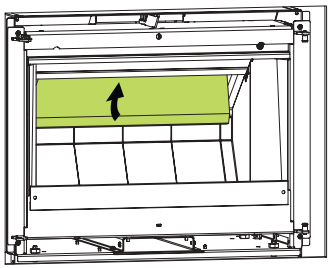

48

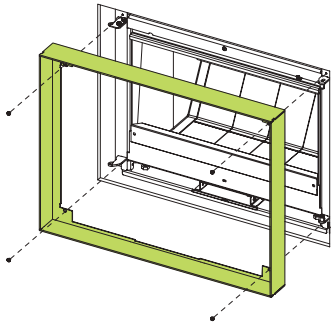

49

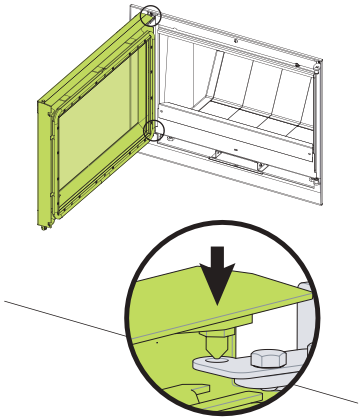

Si la porte du s6-in n'est pas de niveau ou si l'ouverture de la porte n'est pas confortable, il est possible d'ajuster la porte dans le haut de l'axe de rotation.

Étape 50 Desserrer **légèrement** les deux boulons avec une clé de serrage 10 mm.

A Si l'extrémité de la porte est trop bas ou si l'ouverture de porte est trop rigide : l'avant du rectangle doit être poussé vers la gauche.

B Si l'extrémité de la porte est trop haut ou si la porte n'est pas étanche : l'avant du rectangle doit être poussé vers la droite.

NOTE
Il est recommandé de positionner les crochets de la porte au centre du cylindre en cuivre.

Étape 51 Ajuster **graduellement** la porte selon les indication ci-dessus. Ceci peut prendre plusieurs essais avant de réussir le nivelage parfait. Valider le niveau et l'aisance d'ouverture de la porte à chaque essai.

Étape 52 Serrer les deux boulons lorsque le nivelage est réussi.

Étape 53 Valider aussi l'étanchéité en passant un papier tout le tour du joint de porte. Si la porte est bien étanche, le papier restera en place.

Si le papier bouge ou si la préhension n'est pas parfaite, modifier l'ajustement.

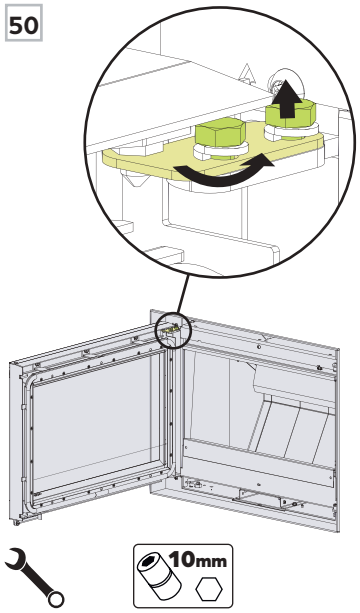

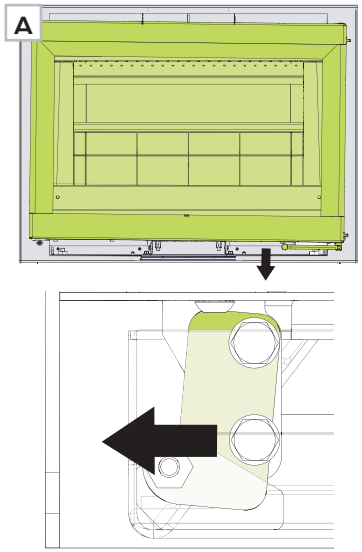

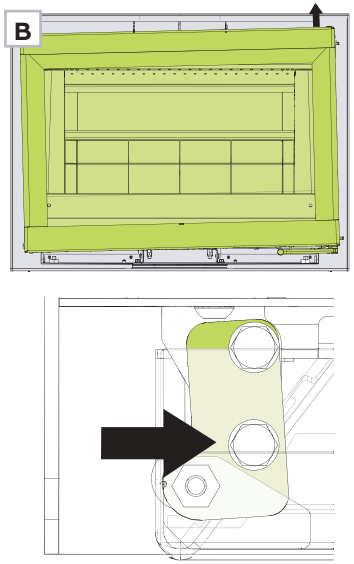

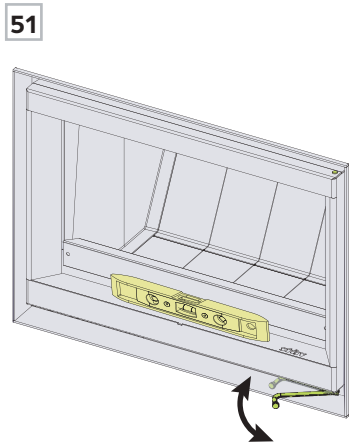

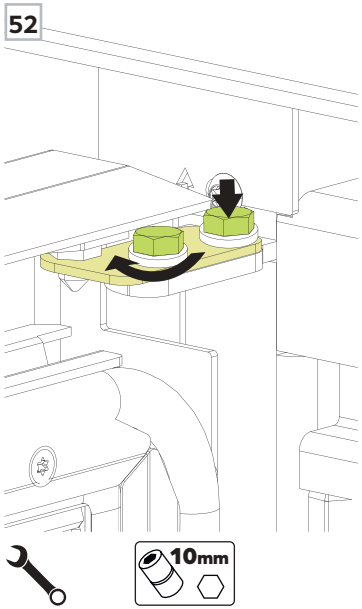

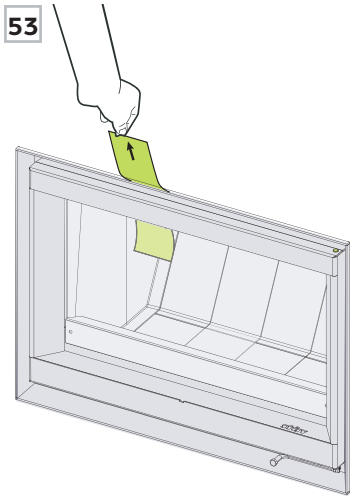

5 CHEMINÉE

5.1 DIMENSIONS ET CERTIFICATION 33
5.2 INSTALLATION TYPIQUE 33
5.3 RACCORDEMENT À UN CONDUIT DE FUMÉE 34

ATTENTION

- Ne pas employer de moyens de fortune pendant l'installation: ils pourraient devenir dangereux et entraîner un incendie.
- Ne pas connecter l'appareil à une cheminée déjà branchée et utilisée par un autre appareil. Une cheminée servant de sortie à un foyer ne peut être utilisée pour plus d'un appareil.
- Ne pas couper les chevrons ou les joints de plafond, sans avoir consulté un agent du bâtiment. Ne pas retirer de briques, de pierres ou de mortier de l'âtre de maçonnerie existante. Ceci pourrait compromettre l'intégrité structurelle du foyer de maçonnerie.
- Le foyer au bois doit être installé avec une gaine continue rigide ou flexible de 6 pouces de diamètre allant du foyer au bois jusqu'au dessus de la cheminée. La gaine doit être conforme avec les Standards pour Systèmes de Gaines pour Maçonnerie Existante ou Cheminées et Sorties d'Air Pré-Fabriquées, ou CAN/ULC-S640, Standards pour Systèmes de Gaines pour Nouvelle Maçonnerie ou Cheminées, ou UL-1777, selon les normes d'installation en vigueur dans votre localité.
- Une cheminée servant d'évacuation à un insert ne doit pas servir pour un autre appareil.
- Se référer au manuel d'instruction du manufacturier de cheminée pour les détails d'installation de la cheminée.
- Si cet appareil n'est pas adéquatement installé, un incendie peut s'ensuivre. Afin de réduire tout risque d'incendie, suivez les instructions d'installation.
- Consultez les autorités locales pour obtenir un permis de construction et pour prendre connaissance de toutes les exigences règlementaires en vigueur.

DIAMÈTRE DE CHEMINÉE

Une gaine 6" UL-1777, ULC-S635, ULC-S640 doit être utilisée pour le raccordement de la sortie de fumée.

Suivre les recommandations ci-dessous pour installer la cheminée.
Toujours se référer au mode d'emploi de la cheminée.

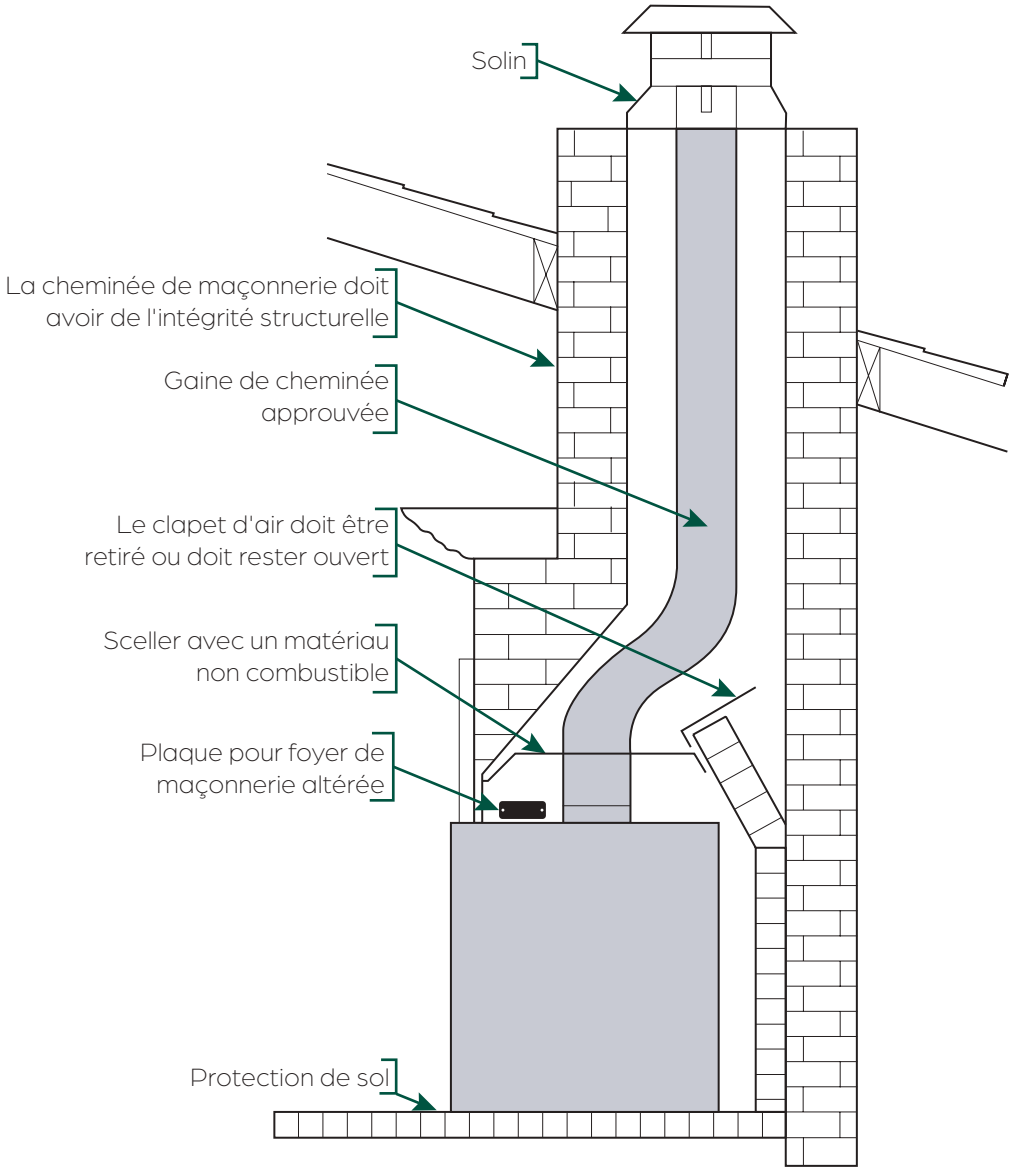

... FLEXIBLE

Il faudra choisir, lors de la commande de l'appareil, la sortie de fumée adaptée à la configuration de la cheminée.

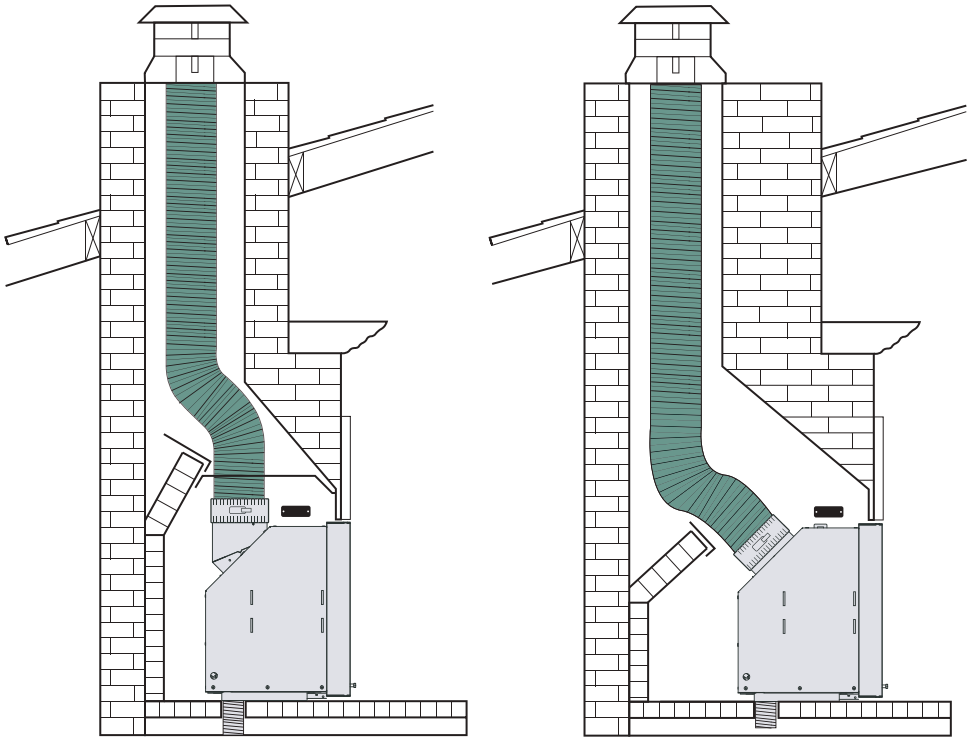

... RIGIDE

Fixer la cheminée rigide directement sur le connecteur de la sortie de fumée.

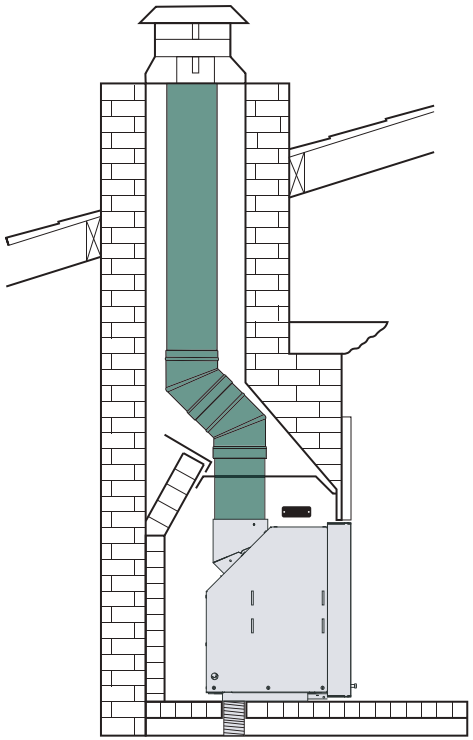

HAUTEUR

MINIMUM 15' / MAXIMUM 45'

Il est fortement recommandé que la hauteur de la cheminée doit être comprise entre **15 pieds minimum et 45 pieds maximum** à partir du dessous de l'appareil jusqu'au-dessous du chapeau de pluie.

ÉTANCHÉITÉ

Les divers éléments qui composent le raccord entre le foyer et le conduit de fumée, ainsi que ceux qui composent le conduit de fumée lui-même, doivent être placés de manière étanche pour les condensats plutôt que pour les fumées.

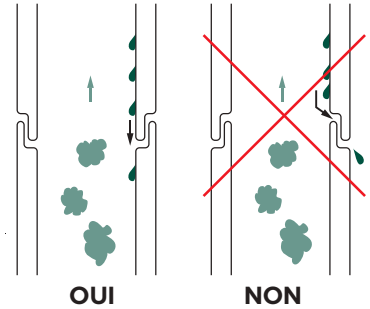

EFFICACITÉ

Une longueur adaptée à l'installation permet de contrôler le tirage et d'avoir un tirage adapté.

Un **tirage inadapté** causera une difficulté à l'allumage, un retour de boucane ou un refoulement excessif.

Un **tirage excessif** causera une surconsommation de bois.

6 UTILISATION

6.1 SÉLECTION DU BOIS 36
6.2 SÉCURITÉ 37
6.3 MANIPULATION DE LA PORTE 38
6.4 DÉMARRAGE DU FEU 38
6.5 ALIMENTATION DU FEU 40
6.6 DÉCENDRAGE 40

TAUX D'HUMIDITÉ

Il est essentiel d'utiliser **un bois sec** ayant un taux d'humidité **inférieur à 18 %.** La **combustion** obtenue sera plus **efficace et propre**.

Utiliser du **bois humide ou demi-sec** ayant un taux d'humidité **supérieur à 18 %** offre une combustion médiocre et peu efficace. Le feu sera moins ardent et difficile à allumer. Il dégagera **énormément de fumée** noire et de **pollution** dans l'air en plus d'encrasser la vitre et les conduits de cheminée.

Pour choisir un bois sec, utiliser un humidimètre ou regarder si...

- il est léger et légèrement fendu;
- il produit un bruit sec en tapant une bûche contre une autre;
- l'écorce se détache facilement;
- il présente des craquelures du centre vers le bord.

IMPORTANT : Entreposer le bois dans un endroit à l'abri des intempéries pour le garder au sec. Ne pas entreposer le bois dans la zone à risque, l'espace de chargement du poêle, de décendrage ou à l'intérieur des dégagements obligatoires inscrits dans la **section DIMENSIONS**

BOIS DUR OU BOIS TENDRE

Plus un bois est dur, plus il dégagera de la chaleur et plus il brûlera lentement (à taux d'humidité équivalent), ce qui augmentera l'efficacité. Un bois tendre peut être utilisé comme bois d'allumage au-dessus du bois dur. Il brûle plus rapidement (à taux d'humidité équivalent) malgré la performance calorifique moindre.

- **Bois dur :** chêne, hêtre, châtaignier, orme, frêne, acacia, charme, érable.
- **Bois fruitier :** noyer, cerisier, poirier, pommier, olivier.
- **Bois tendre :** peuplier, bouleau, tilleul, robinier, marronnier.
- **Bois résineux :** pin maritime, épicéa, pin sylvestre, sapin, mélèze.

ESSENCES DE BOIS

Le frêne et le hêtre sont recommandés pour le bois de chauffage : ils sèchent vite et on en trouve facilement. Ils doivent être stockés sous un abri immédiatement après avoir été débités et refendus, sinon ils pourrissent très vite et perdent leur pouvoir calorifique. Ils sont faciles à allumer, offrent des feux vifs et des flammes très lumineuses.

L'érable a une bonne valeur calorifique. Il produit des feux et de la braise qui dure longtemps.

Le chêne est un excellent combustible, mais il doit (contrairement aux autres bois) rester non couvert pendant 2 ans pour que la pluie le débarrasse des tanins qu'il contient. Ensuite, il doit être entreposé sous abri encore 1 an ou 2 avant de pouvoir être brûlé. Dans les petites branches, la proportion d'aubier (qui brûle trop vite) est importante. Il brûle lentement, offre un feu doux et donne de belles braises. Idéal pour faire un barbecue et pour un feu modéré.

Le charme, le merisier et les fruitiers sont d'excellents combustibles, mais rares. Ce sont des bois durs. Ils offrent de belles flammes, harmonieuses et calmes, et donnent de belles braises. Ils sont idéaux pour un barbecue ou un feu doux.

Le bouleau, le tilleul, le marronnier, le peuplier et le robinier sont des feuillus à bois tendre. Ils offrent de belles flammes, harmonieuses, mais vives, et peu de braises. Ils brûlent vite : on les utilisera pour allumer (ou raviver) le feu. Attention : Le peuplier produit des cendres abondantes et volatiles. Le robinier produit des projections de braises importantes.

Les résineux (non recommandés) dégagent beaucoup de chaleur, mais ils se consument rapidement; ils projettent des braises et les résines qu'ils contiennent encrassent les cheminées.

PERFORMANCE CALORIFIQUE

Chaque essence de bois offre des performances calorifiques différentes et brûle de manière différente.

Nous encourageons fortement l'utilisation de bois durs comme le charme, l'érable, le chêne, le frêne, l'orme et le hêtre. Ils produisent de belles flammes et beaucoup de braises qui restent longtemps incandescentes.

ATTENTION – À PROSCRIRE

Brûler exclusivement du bois de chauffage. Il est interdit de brûler :

- des déchets;
- des coupures de gazon, des déchets de jardin ou de bois vert;
- du plastique, des matériaux à base de produits pétroliers, de l'essence, du combustible liquide ou du caoutchouc, incluant des pneus,
- des solvants industriels,
- des liquides inflammables comme le naphte et l'huile à moteur,
- des déchets pétroliers, de la peinture, du décapent ou de l'asphalte
- du bois peint, du bois verni ou traité chimiquement,
- des matériaux contenant de l'amiante,
- des matériaux de construction et des débris de démolition,
- du bois de rive d'eau salée ou du bois extrait d'eau salée et séché,
- des traverses de chemin de fer ou de bois traité sous pression,
- du fumier ou des carcasses d'animaux morts,
- du papier, du carton, des panneaux de particules, du bois compressé, aggloméré ou du contreplaqué. L'interdiction contre la combustion de ces produits n'interdit pas l'utilisation d'allume-feux faits à base de papier, de carton, de sciure de bois ou de toute autre substance servant à démarrer le feu dans cet appareil.
- toute substance émettant des fumées denses et des odeurs fortes

La chaleur produite par ces matériaux est trop grande et peut endommager l'appareil en plus de créer de la suie sur la vitre et sur les parois du conduit de cheminée. Des émanations toxiques et polluantes, comme le monoxyde de carbone, sont produites par ces matériaux et peuvent être dangereuses. Brûler ces matériaux peut produire des gaz toxiques, de la fumée ou diminuer l'efficacité de l'appareil.

Bûches en composite (écologiques) : Les bûches en composite/écologiques sont à proscrire. Celles-ci émettent parfois des résidus qui encrassent les mécanismes et peuvent user prématurément l'appareil.

Cet appareil n'a pas été testé avec un ensemble décoratif (jeu de bûches, cailloux) pour appareil au gaz non ventilé. Afin de réduire le risque de feu et de blessure, il est interdit d'installer un ensemble décoratif dans la chambre de combustion de l'appareil.

Ne pas utiliser de chenet ou autres méthodes pour surélever le combustible. Crûler le bois directement sur les fontes. Ne pas surélever le feu.

ATTENTION

Lire les instructions de sécurité à la page 7 avant d'utiliser votre poêle.
À la première utilisation, certains dégagements de fumée et d'odeurs peuvent survenir. **Aérer abondamment la pièce.**

En cas de feu de cheminée

1. Appeler les pompiers
2. Éteindre le feu avec un extincteur type A ou ABC (à poudre, à mousse ou à eau et additif) Éviter d'éteindre le feu avec un seau d'eau ou toute autre manière hasardeuse.
3. Aérer la pièce dans laquelle se trouve l'appareil.
4. Suite à un feu de cheminée, faire nettoyer et inspecter par un professionnel.
5. Faire les réparations nécessaires avant une nouvelle utilisation.

EMPLACEMENT ET EFFICACITÉ

Chaque installation d'appareil à combustible solide est unique. Il est impératif de considérer l'emplacement de l'appareil afin d'obtenir une efficacité de chauffage optimale. La **localisation géographique** peut avoir un impact significatif sur la performance de l'appareil. Un **tirage suffisant** est l'élément le plus important d'un chauffage à combustible solide. Pour une efficacité maximale, l'appareil devait être installé à un emplacement offrant le taux de réussite le plus élevé possible. En général, l'appareil performera à son meilleur **au centre des pièces principales de la maison avec une cheminée isolée intérieure**. Cette situation permettra un apport en air de combustion idéal et le potentiel de tirage le plus élevé.

Si la température extérieure est supérieure à celle à l'intérieur, charger plus de papier et plus de petit bois pour bien chauffer le conduit de cheminée et donc inverser le déséquilibre. Enflammer d'abord des boules de papier et environ de 1 lb à 1 ½ lb de petit bois d'allumage de ±¾ po^2 de section.

La charge maximale pour éviter une surchauffe est égale à **2 x le poids de la consommation horaire**. Vous référer au tableau à la page 5.

6.3 MANIPULATION DE LA PORTE

Étape 1 Pour ouvrir la porte du foyer, tirer sur la poignée sous la porte.

Étape 2 Pour refermer la porte, appuyer avec le pouce sur le bout de la poignée jusqu'au maximum.

ATTENTION
La porte peut être chaude !

Manipuler la porte avec prudence.
Ne pas frapper ou claquer la porte. La vitre pourrait se briser.

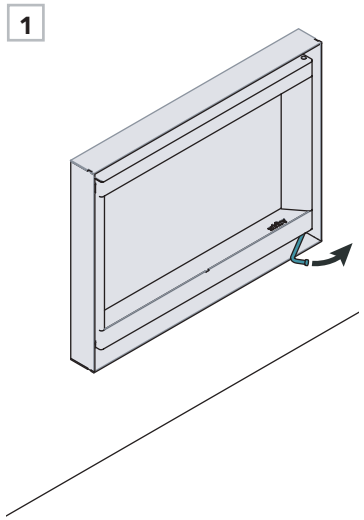

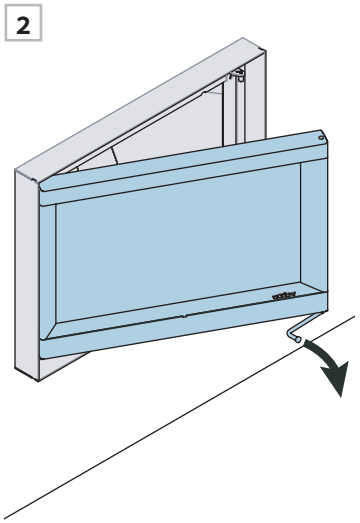

6.4 DÉMARRAGE DU FEU

Votre Stûv a besoin d'air pour la combustion. Idéalement, votre installateur raccordera votre foyer à l'air extérieur avec un conduit.

Si le clapet d'air est installé, ouvrez le clapet d'air pour démarrer le feu.

Ne pas bâtir le feu trop près de la vitre et ne pas démarrer de feu si la vitre est endommagée.

Toujours garder le conduit libre.
Le bon fonctionnement du foyer peut être affecté par des systèmes approvisonnés à l'air installés dans la même pièce (échangeur d'air, hotte de cuisine, air climatisée, etc.) et ceci peut en résulter un refoulement de fumée.

LE FEU INVERSÉ !

Pour démarrer votre feu, il est recommandé de faire la technique du feu inversé. Cette technique est plus efficace et écologique.

Les avantages :

- En plaçant les bûches en premier, la quantité de fumée va être considérablement réduite puisque la température augmente plus graduellement.
- L'efficacité du foyer est augmentée avec une combustion complète.
- Une fois que les bûches au-dessous ont pris feu, les gaz de combustion passent par les flammes. En augmentant en température, ils sont presque entièrement dégradés et le foyer dégage moins de CO et de particules.
- En utilisant cette méthode, les plus gros morceaux sont au fond et il y a moins de risques de chutes pendant la combustion.

Le feu inversé est expliqué à la page suivante.

FAIRE UN FEU INVERSÉ

Étape 1 Placer les grosses bûches en premier dans la chambre de combustion.

Étape 2 Ajouter des petites bûches sans écorce perpendiculairement.

Étape 3 Regrouper du petit bois et couvrir le bois déjà présent (approximativement 1 kg).

NOTE

Le total de la charge ne doit pas dépasser le ⅔ de la chambre de combustion pour ne pas surchauffer l'unité.

Étape 4 Insérer dans le petit bois un allume-feu de qualité écologique.

ATTENTION

Il est recommandé d'utiliser des allume-feux à base de sciure de bois, sans produit chimique ou toxique. Les matières cireuses peuvent bloquer le système d'entrée d'air.

Étape 5 Allumer le feu directement sur l'allume-feu.

Étape 6 Laisser la porte entrouverte pendant 20 minutes.

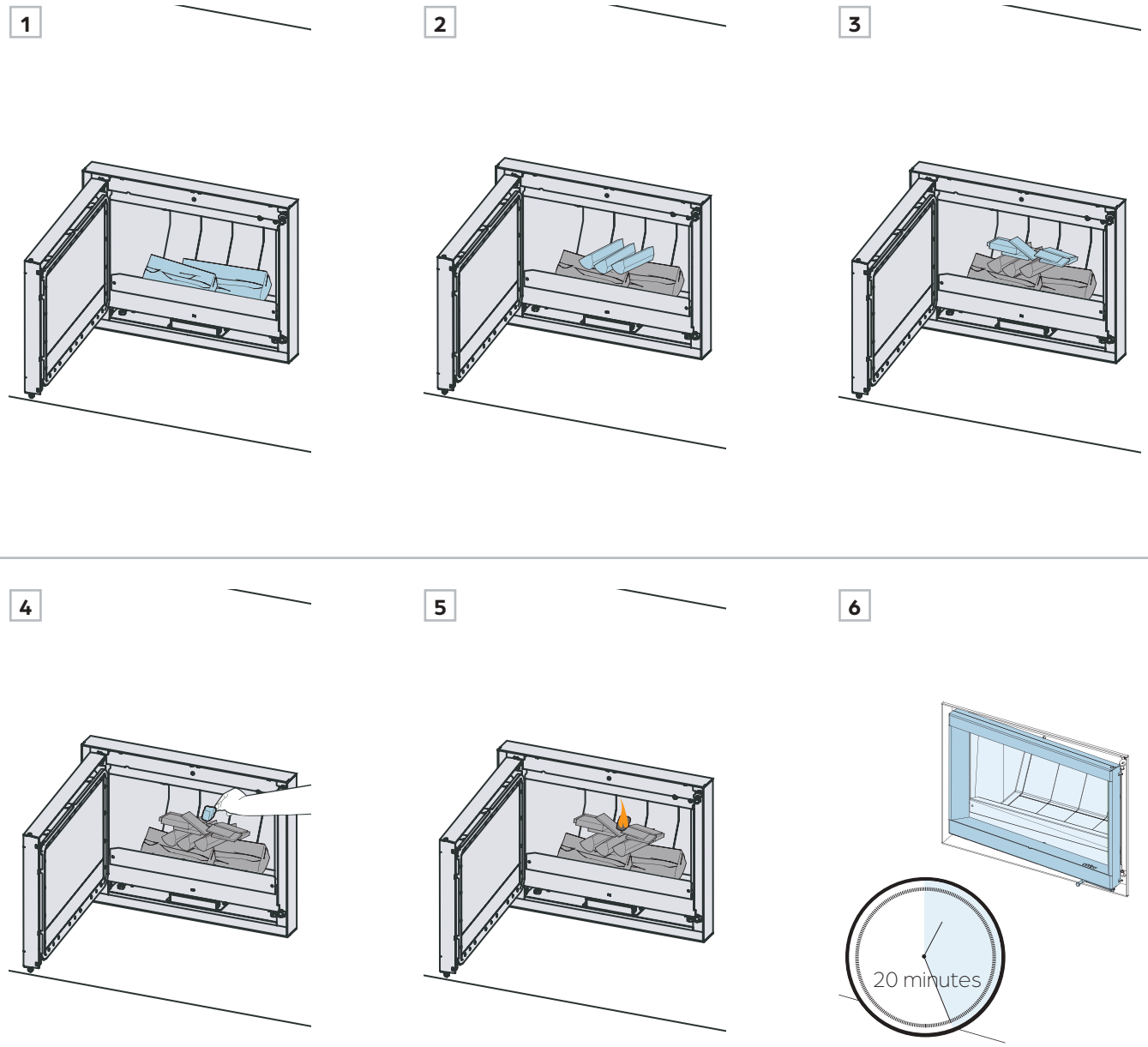

6.5 ALIMENTATION DU FEU

Étape 1 Ouvrir la porte.

Étape 2 Ajouter du bois en utilisant le gant Stûv fourni avec l'appareil. Ne pas brasser ni agiter le bois lorsqu'il brûle.

Étape 3 Fermer la porte et profiter du feu.

Il est normal d'avoir une résistance en ouvrant la porte lorsque le feu est en fonction.

NOTE
La porte peut être maintenu entrouverte afin d'aider à relancer le feu.

1

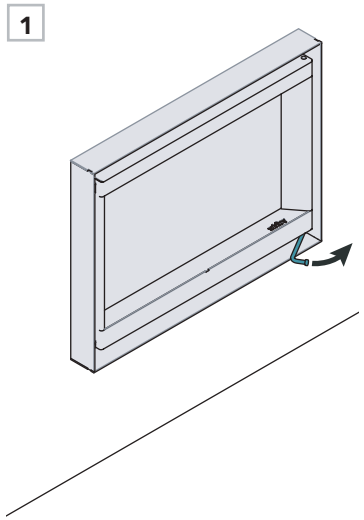

2

NOTE
Brûler 1 bûche à la fois va créer une accumulation de braises et de charbon. Mais avec 2 bûches ou plus, la combustion sera optimisé et va réduire les résidus non-brûlés

3

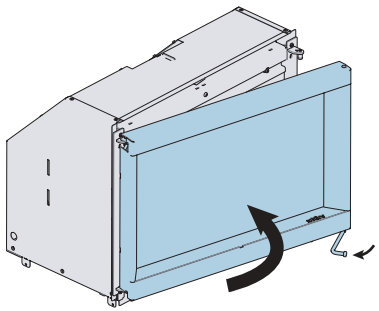

6.6 DÉCENDRAGE

Étape 1 Attendre que les cendres soient froides ouvrir la porte en toute sécurité. Décendrer lorsque les cendres sont au-dessus de la cornière.

Étape 2 Utiliser une pelle à cendres pour procéder au décendrage et conserver les cendres dans un sceau métallique **avec un couvercle étanche** jusqu'à ce qu'elles soient refroidies complètement avant d'en disposer.

Étape 3 Placer le sceau rempli de cendres sur un sol non combustible. S'assurer d'éloigner le sceau de tout matériau combustible.

1

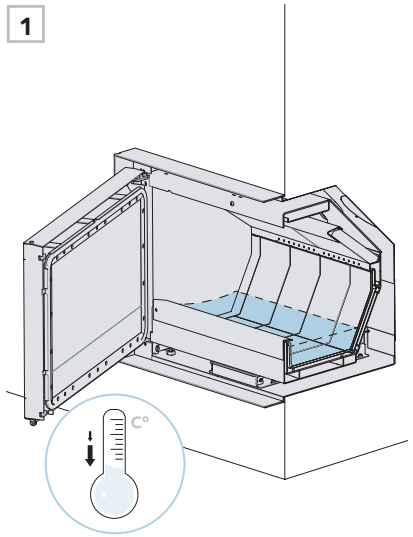

2

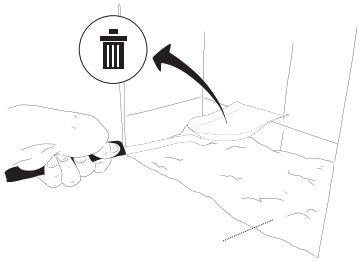

NOTE
Laisser 1" de lit de cendre après chaque utilisation aide au démarrage du prochain feu.

3

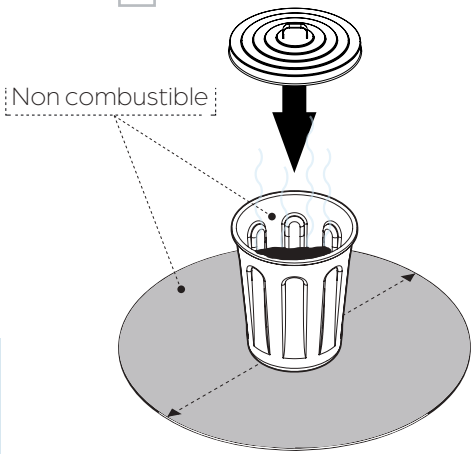

7 ENTRETIEN

7.1 VITRES ET JOINTS 42

7.2 CRÉOSOTE ET RAMONAGE 42

7.3 REMPLACEMENT DES COMPOSANTS 43

7 .1 VITRE ET JOINTS

NETTOYAGE DE LA VITRE

- Ne pas nettoyer la vitre lorsqu'elle est chaude.
- L'utilisation de produits nettoyants va rapidement dégrader les joints. Il est possible d'utiliser des produits de nettoyage standards pour les vitres pour nettoyer la vitre et l'intérieur de la porte.
- Le nettoyage de la vitre peut très bien se faire avec seulement de l'eau et de la cendre.
- Si la porte est très sale, il sera plus facile de la nettoyer en la retirant et en la posant sur une surface douce.

MAINTENANCE DES COMPOSANTS MÉTALLIQUES

Utiliser un chiffon sec pour le nettoyage.

Prendre note:
De la peinture en aérosol est fournie avec le foyer pour effectuer les retouches nécessaires. Lorsque la peinture est effectuée, faire un essai ailleurs que sur le foyer pour éviter de mettre du solvant sur la peinture existante. La surface à repeindre doit être lisse, propre et ne pas être enduite de graisse. Lire les instructions sur l'étiquette de la peinture en aérosol.

ÉTAPES DE RAMONAGE

Avant de procéder à l'entretien, attendre le refroidissement complet de l'appareil.

Si le ramonage se fait **de l'intérieur** :
- Ouvrir la porte.
- Retirer la vermiculite centrale du haut.

Si le ramonage se fait **par le haut** :
- Fermer la porte.
- Effectuer le ramonage selon les règles de votre pays.

7 .2 CRÉOSOTE ET RAMONAGE

La **créosote** est un résidu épais noir cassant ou lisse (si vitrifiée) résultant de la combustion incomplète du bois. Lors d'une combustion lente, le bois dégage des gouttelettes de goudron qui se condensent sur les parois froides de la cheminée. La forme du résidu varie en fonction du temps et de la température interne des parois sur lesquelles les vapeurs de créosote se condensent.

Cette accumulation de créosote peut être très dangereuse. Enflammée, celle-ci produit un feu extrêmement chaud dans la cheminée. Faire inspecter la cheminée **deux fois par saison de chauffage** par un professionnel pour déterminer si une accumulation de créosote s'est produite. Dans une telle situation, retirer les résidus présents **pour réduire le risque d'un feu de cheminée.**

Pour l'utilisateur principal de l'appareil, Il est conseillé d'établir une routine pour la gestion de la cheminée. Vérifier quotidiennement l'accumulation de créosote jusqu'à bâtir une expérience pour savoir à quelle fréquence il faut ramoner la cheminée pour être en sécurité. Plus le feu est chaud, moins la créosote se dépose. Un nettoyage hebdomadaire peut être nécessaire par temps doux, même si un nettoyage mensuel peut suffire pendant les mois les **plus froids. Communiquer avec le service d'incendie municipal ou provincial pour obtenir des renseignements sur la façon de gérer un feu de cheminée.**

! Inspecter la chambre de combustion deux fois par saison de chauffe pour s'assurer de sa conformité.

1

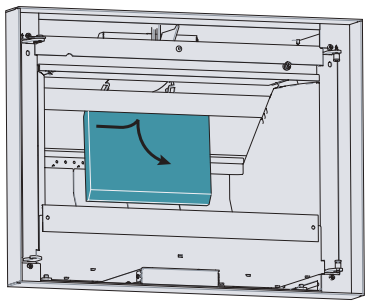

2

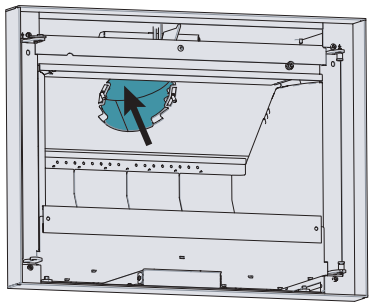

JOINT DE PORTE

Étape 1 Valider que le joint est en bon état visuellement. Même en étant en bonne condition, il se peut qu'il ne soit pas parfaitement étanche pour bloquer la fumée.

Étape 2 Pour valider son étanchéité, utiliser un morceau de papier de 3 à 4" de largeur et le placer dans la porte. Ce papier devrait coincé dans la porte. Faire le tour du cadre de porte pour valider l'entièreté du joint.
Si le papier ne reste pas coincé, remplacer le joint. Contacter le revendeur.

! Stûv America recommande d'utiliser les pièces de remplacement d'orgine pour s'assurer de l'intégrité de l'appareil et la sécurité.

Étape 3 Retirer la porte et placer la porte sur une **surface propre et douce** pour protéger la peinture.

Étape 4 Tirer sur le joint de porte pour le retirer.

Step 5 Pousser le nouveau joint en place en positionnant la jonction du joint dans le bas au centre.

1

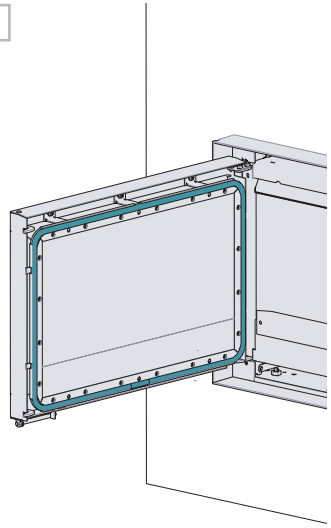

2

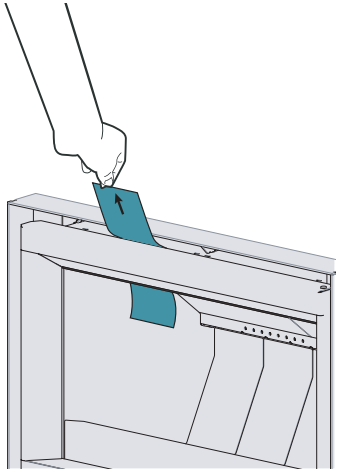

3

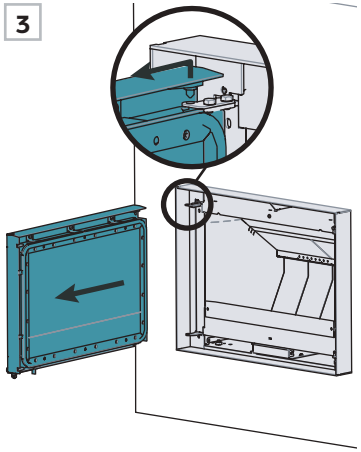

4

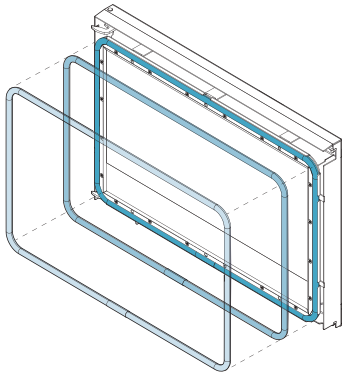

5

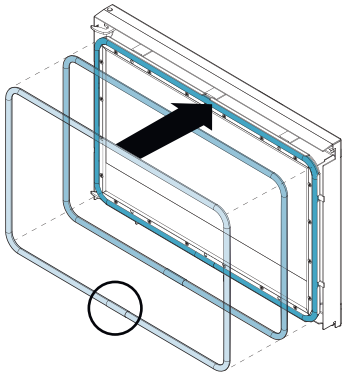

VITRE

Étape 1 Après avoir enlevé le joint (voir page précédente), continuer les étapes en retirant les vis sur les pinces-vitre.

Étape 2 Enlever les pinces-vitre.

Étape 3 La vitre est accessible et peut donc être changée. Refaire les étapes à l'inverse pour remonter la porte.

La vitre doit être constituée de vitre céramique de **4 mm** d'épaisseur et doit supporter les hautes températures.

La vitre a une forme spécifique à son usage et **Stûv recommande l'usage de pièce de remplacement d'origine.**

1

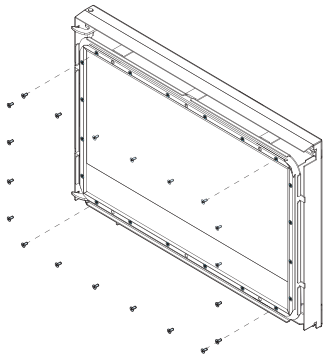

2

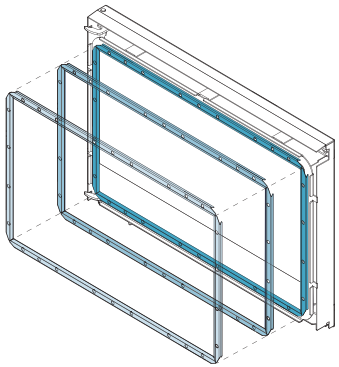

3

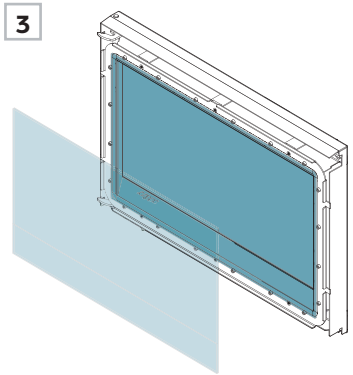

MODÈLE	CODE	DIMENSIONS
66x50 (26)	14006079	545 mm x 331 mm
76x55	14006078	645 mm x 381 mm
76x60	14006094	645 mm x 431 mm

JOINT DE VITRE

Étape 4 Après avoir enlevé la vitre, le joint de vitre sera accessible.

Étape 5 Le joint peut être changé s'il est endommagé. Si la vitre est changée, ce joint doit aussi être remplacé.

Étape 6 Remonter les étapes jusqu'à replacer la porte.

4

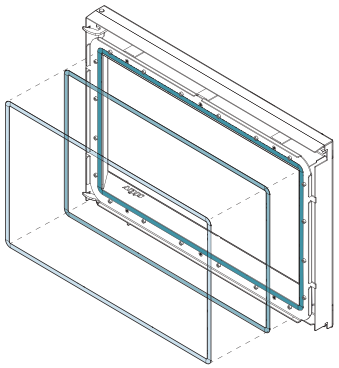

5

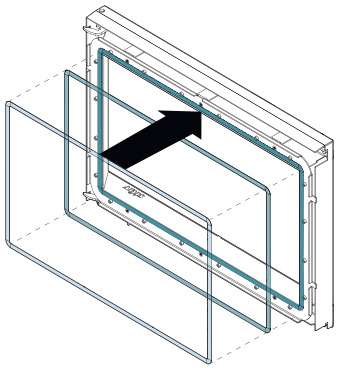

6

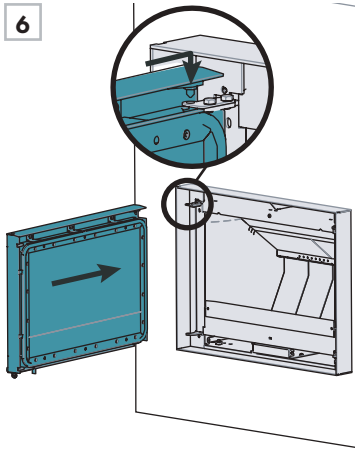

8 GARANTIE

8.1 EXPLICATION DE LA GARANTIE 46

8.2 FORMULAIRE DE GARANTIE 47

8 .1 EXPLICATION DE LA GARANTIE

COUVERTURE DE LA GARANTIE

Les appareils Stûv sont garantis contre :

- les défauts de fabrication;
- les défauts de peinture dans les parties visibles de l'appareil;
- le bris de vitre uniquement lorsqu'il survient lors de la première mise à feu;
- les dommages dûs au transport à condition qu'ils soient signalés dans les 48 heures suivant la livraison et inscrits au bon de livraison lors de la réception de l'appareil.

La présente garantie ne couvre pas les dommages causés à l'appareil ni les défauts de fonctionnement dus à :

- une installation non conforme aux règles et aux instructions d'installation;
- une utilisation anormale, non conforme aux indications du mode d'emploi;
- un manque d'entretien;
- une cause extérieure telle qu'inondations, foudre, incendie, etc.

La garantie est limitée à l'échange des éléments reconnus défectueux, à l'exclusion des honoraires, de dommages et intérêts.

CONDITIONS DE LA GARANTIE

Le présent document doit nous avoir été renvoyé, dûment complété, dans le mois qui suit la date de facture du vendeur à l'acquéreur.

Durée de la garantie :

- 5 ans sur le corps de l'encastrable
- 1 an sur les matériaux réfractaires, les joints d'étanchéité, le mécanisme de porte, les charnières et les fermoirs.

La période de garantie prend cours à la date de facture du vendeur à l'acquéreur. L'échange de pièces sous garantie ne prolonge pas la durée de la garantie initiale.

Lorsqu'un article fait défaut, il est important de le signaler rapidement à un revendeur autorisé Stûv. Celui-ci s'occupera de contacter Stûv America pour remplir le formulaire de garantie. Il devra avoir en main :

- le numéro de série de l'appareil
- la date d'achat de l'appareil
- une explication de l'article défectueux
- des photos de l'article défectueux

Stûv America pourra alors valider s'il s'agit bien d'une pièce couverte par la garantie et juger de la pertinence du changement. Le revendeur sera aussi en charge de procéder à l'installation de la nouvelle pièce.

CERTIFICAT DE GARANTIE

Cet appareil Stûv a été conçu pour vous offrir un maximum de plaisir, de confort et de sécurité ; il a été fabriqué avec le plus grand soin au départ avec des matériaux et des composants de qualité pour fonctionner des années sans problème.

Si, malgré notre attention, il devait présenter une défectuosité, nous nous engageons à y remédier. Cependant, comme utilisateur, vous avez également un rôle important pour retirer de votre Stûv les satisfactions que vous en attendez.

Nous vous recommandons instamment :

- de confier l'installation à un professionnel qualifié qui pourra notamment s'assurer que l'installation de l'appareil et l'intégrité de la cheminée sont conformes aux homologations et au code du bâtiment,
- de lire attentivement le mode d'emploi et les consignes d'entretien,
- de faire ramoner le conduit régulièrement (une fois par saison de chauffe, pour une utilisation régulière) pour vous assurer un fonctionnement optimal et une sécurité maximale.

L'APPAREIL

N° de série*: _____
Modèle: _____

Date de facture: _____
Date d'installation: _____

*Le numéro de série est indiqué sur un plaque au bas de la chambre de combustion. L'emplacement de cette plaque est indiqué sur la première page de la section *CERTIFICATION*.

LE VENDEUR

Entreprise: _____

Nom: _____
Adresse: _____
_____
Téléphone: _____

L'INSTALLATEUR

Je, soussigné, _____
déclare que l'appareil mentionné ci-dessus a été installé suivant les règles en vigueur et conformément aux recommandations techniques reprises dans la notice d'installation.

Date: _____
Signature: _____

Entreprise: _____

Nom: _____
Adresse: _____
_____
Téléphone: _____

L'ACQUÉREUR

Nom: _____
Adresse: _____
_____
_____
Courriel: _____
Téléphone: _____

Adresse d'installation (si différente): _____
_____
_____
_____
_____
_____

MERCI DE COMPLÉTER CE DOCUMENT ET DE NOUS LE FAIRE PARVENIR VIA :

Notre site Internet: **stuvamerica.com**
Sous l'onglet: Garantie et enregistrement

Stûv America inc.
34, Boulevard de l'Aéroport
Bromont QC J2L 1S6 Canada

Courriel: **info@stuvamerica.com**
Téléphone: +1 (866) 487-7888
Télécopieur : +1 (514) 528-9538

Les foyers Stûv sont conçus par :

Stûv sa – Belgique
stuv.com

Rue Jules Borbouse n°4 B-5170
Bois-de-Villers

Et fabriqués en Amérique du Nord par :

Stûv America inc. – Canada
stuvamerica.com

34, Boulevard de l'Aéroport
Bromont QC Canada J2L 1S6

1-514-396-3463 | 1-866-487-7888

93109269 | Mai 2026

stûv AMERICA

EN

s[6]H

INSTALLATION MANUAL

Save these instructions for future reference.

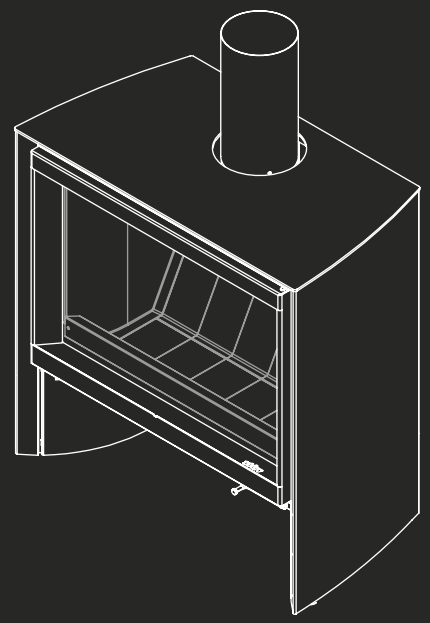

REQUIRED TOOLS

Impact drill

Hammer

Crowbar

Level

Measuring tape

Cutting pliers

Pliers

REQUIRED HARDWARE

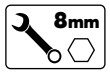

8 mm flat spanner

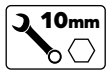

10 mm flat spanner

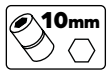

10 mm hex socket

Torx 20 bit

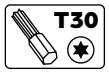

Torx 30 bit

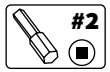

No. 2 square bit

REQUIRED MATERIAL

Ø4" clamping collar and flexible duct (**option**)

Protective fabric or cardboard

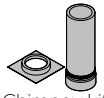
Chimney kit

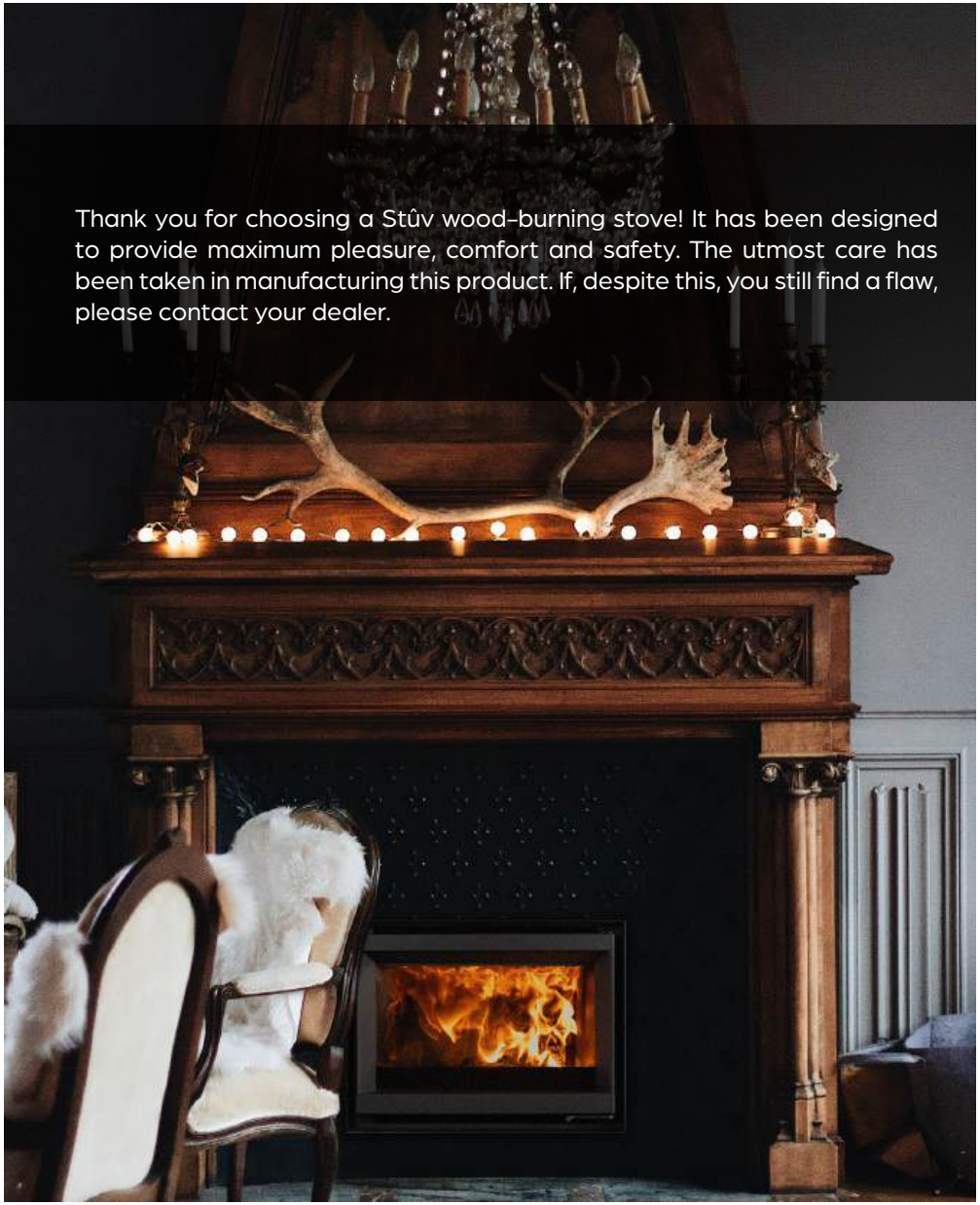

Thank you for choosing a Stûv wood-burning stove! It has been designed to provide maximum pleasure, comfort and safety. The utmost care has been taken in manufacturing this product. If, despite this, you still find a flaw, please contact your dealer.

This manual explains how to carry out a standard installation of a s6-H unit. To install the H base or the air damper, certain particularities, which are outlined in the additional manuals provided, must be followed as applicable. If the additional manuals are missing, contact our customer service department and request the manual(s) needed, mentioning the code under the icon(s) below.

Look for these symbols. They signal a change from the standard installation. It is very important to look through the installation manual and the additional manuals before getting started and to follow the instructions closely during installation to ensure that no steps are omitted.

Keep all installation manuals provided close at hand to have all the information needed and to ensure proper and safe installation.

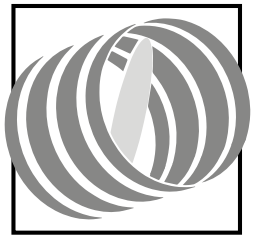

AIR DAMPER
93109290

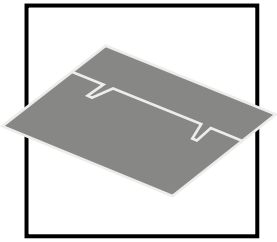

FLOOR PLATE
93109293

IMPORTANT

Before installing this Stûv unit, contact the local authorities and/or your insurance company to obtain a building permit and inquire about all the requirements that need to be met.

For information on all the applicable regulatory requirements, contact your local fire department before starting the installation.

TABLE OF CONTENTS

1. CERTIFICATION 4

1.1 Certification 5
1.2 Technical Specifications 5
1.3 Marking Labels 6
1.4 Safety Instructions 7

2. COMPONENTS 8

2.1 List of Components 9
2.2 Optional Kits 10

3. DIMENSIONS 11

3.1 Overall Dimensions 12
3.2 Clearances 13
3.3 Risk Area 16
3.4 Convection Air 16
3.5 Combustion Air 17

4. INSTALLATION 19

4.1 Unpacking and Moving 20
4.2 Disassembly 21
4.3 Disassembly of the Cladding 22
4.4 Positioning and Options 24
4.5 Reassembly and Chimney 25
4.6 Door Adjustment 28
4.7 Summary 29

5. CHIMNEY 30

5.1 Dimensions and Certification 31
5.2 Typical Installation 32
5.3 Masonry chimney 33
5.4 Chimney through a combustible wall 35
5.5 Chimney in mobile home 37

6. USE 38

6.1 Wood Selection 39
6.2 Safety 40
6.3 Door Handling 41
6.4 Starting the Fire 41
6.5 Reloading the Fire 43
6.6 Disposal of ashes 44

7. MAINTENANCE 45

7.1 Glass and Gaskets 46
7.2 Creosote and Chimney-Sweeping 46
7.3 Component Replacement 47

8. WARRANTY 49

8.1 Warranty Details 50
8.2 Warranty Form 51

1 CERTIFICATION

1.1 CERTIFICATION 5
1.2 TECHNICAL SPECIFICATIONS 5
1.3 MARKING LABEL 6
1.4 SAFETY INSTRUCTIONS 7

1.1 CERTIFICATION

C US
Energy Verified

Tested and certified by CSA
as for standard:

UL 1482 – 7th Edition & CAN/ULC-S627-2023 4th Edition
CSA B415.1-22
EPA 2020 CRIB WOOD
CHIMNEY 6" : UL-103HT ou ULC-S629
ASTM E2780 | ASTM E2515-11 methods 28R as referenced in CFR EPA Title 40, Part 60, Subpart AAA

Please read this entire manual before you install and use your new room heater. Failure to follow instructions may result in property damage, bodily injury, or even death.

This wood heater must be installed in accordance with standard **CSA B365 (Canada) or N.F.P.A. 211 (United States),** the Installation Code for Solid-Fuel-Burning Appliances and Equipment, the applicable building code and standards applicable to the structure in which the insert will be installed.

This unit must be installed by a qualified professional. Improper installation could result in a fire. To reduce the risk of fire, follow the installation instructions.

The instructions for the installation of this wood-burning stove comply with the above-mentioned standards. They must be closely followed to eliminate the risk of serious problems.

NOTE
We strongly recommend that our products be installed and maintained by professionals certified by the Association des Professionnels du Chauffage if you are in Quebec or by Wood Energy Technical Training for the rest of Canada, and by the National Fireplace Institute in the United States.

APC LES PROFESSIONNELS DU CHAUFFAGE D'APPOINT

Wood Energy Technical Training www.wettinc.ca

NFI NATIONAL FIREPLACE INSTITUTE A CERTIFICATION AGENCY

1.2 TECHNICAL SPECIFICATIONS

STÛV 6 H	66x50 (26)	76x60
Average particulate emission rate in g/h (output)	1.8 g/h	1.9 g/h
Average particulate emission rate in g/MJ (output)	0.09 g/MJ	0.079 g/MJ
1st hour Emission rate	3,05 g/h	4,03 g/h
Average efficiency of the appliance (%)	67%	68.25%
Minimum heat output rate (BTU/h)	19 089 *	22 079 ***
Maximum heat output rate (BTU/h)	19 316 *	23 388 ***
Max. log length	16"	20"
Weight	165 lb.	230 lb.
Combustion chamber volume	1.08 pi³	1.58 pi³
Wood consumption/H	3.3 lb/h	3.9 lb/h
Tested fuel	Crib wood	Crib wood

This manual describes the installation and operation of the s6-H wood heater. This heater meets the 2020 U.S. Environmental Protection Agency's crib wood emission limits for wood heaters sold after May 15, 2020.

*** Under specific test conditions this heater has shown to deliver heat at rates ranging from 22 079 to 23 388 Btu/hr.

United States Design Patent No. US D930,131 S

MODEL/MODÈLE :
STÛV 6 H 66x50 (26), 76x60
MANUFACTURED BY / FABRIQUÉ PAR :
STÛV AMERICA 34, Boul. de l'Aéroport
Bromont QC Canada J2L 1S6 [stuvamerica.com]

DATE OF MANUFACTURE / DATE DE FABRICATION				
2026	JAN	FEB	MAR	APR
2027	MAY	JUN	JUL	AUG
2028	SEP	OCT	NOV	DEC

LABEL NO. / NO. D'ÉTIQUETTE :
STÛV 6 _ 000 000

C US
Energy Verified

CERTIFIED AND CONFORMS TO / CERTIFIÉ ET CONFORME SELON :
CAN/ULC-S627-2023 4th Edition | UL 1482 – 7th Edition | CSA B415.1-22 | EPA 2020 CRIB WOOD | ASTM E2780 | ASTM E2515-11 methods 28R as referenced in CFR EPA Title 40, Part 60, Subpart AAA | *STÛV 6 H 66x50 (26) : 1.8g/h* **(EPA 2020)** | *STÛV 6 H 76x60 : 1.9 g/h* **(EPA 2020)**

LISTED FACTORY BUILT STOVE FOR USE IN CANADA AND THE U.S.A.
NOT SUITABLE FOR MOBILE HOME INSTALLATION (United States only)

POÊLE PRÉ-FABRIQUÉ HOMOLOGUÉ POUR LE CANADA ET LES É-U.
NE PAS INSTALLER DANS UNE MAISON MOBILE (États-Unis seulement)

U.S. ENVIRONMENTAL PROTECTION AGENCY
Certified to comply with 2020 particulate emission standards for single burn rate heaters. This single burn rate wood heater is not approved for use with a flue damper.

AGENCE DE PROTECTION DE L'ENVIRONNEMENT É-U
Conforme aux standards d'émissions pour foyers à combustion constante 2020. Ce foyer à vitesse de combustion constante n'est pas approuvé pour utilisation avec un clapet de fumée.

CHIMNEY TYPE (See manual for appropriate choice)
Use only a 6" double-wall flue pipe connector (black) | Use only a 6" chimney listed per UL 103 HT or ULC-S629.

TYPE DE CHEMINÉE (Voir le manuel d'instruction pour les bons choix)
Utiliser uniquement un connecteur à double parois(noir) de 6 pouces.
Utiliser uniquement une cheminée de 6 pouces répertoriée selon la norme UL 103 HT ou ULC-S629

ATTENTION !

CHAUD LORSQU'EN FONCTION. GARDER LES ENFANTS, VÊTEMENTS ET MEUBLES HORS DE PORTÉE. TOUCHER L'APPAREIL POURRAIT CAUSER DES BRÛLURES. VOIR LA FICHE SIGNALÉTIQUE ET INSTRUCTIONS.

CAUTION !

HOT WHILE IN OPERATION DO NOT TOUCH, KEEP CHILDREN, CLOTHING AND FURNITURE AWAY. CONTACT MAY CAUSE SKIN BURNS. SEE NAME-PLATE AND INSTRUCTIONS.

- Fuel : Cord wood Only. All other fuels are forbidden.
- Unit can be placed directly on combustible material if covered with ember protection under and around the unit. See gray area on illustration for minimum requirement.
- Do not obstruct the space beneath the heater. That could create issues with combustion or overheating.
- Refer to local building code for heart extension dimensions.
- Install and use only in accordance with Stûv's installation and operating Instructions.
- Replace glass only with Stûv's ceramic glass 4 mm thick.
- Do not operate unit with the door open and open the door only to reload.
- Components used with fireplace must be listed. See installation manual.
- Contact your local building or fire officials about restrictions and installation inspections in your area.
- Do not overfire – If stove or chimney connector glows, you are overfiring.
- Do not connect this unit to a chimney flue serving another appliance.
- Inspect and clean chimney frequently – Under certain conditions of use, creosote buildup may occur rapidly.
- Inspect and repair wood heater for proper operation.
- Do not use grate or elevate fire. Build wood fire directly on hearth.
- This wood heater needs periodic inspection and repair for proper operation. Consult the installation manual for further information. It is against federal regulations to operate this wood heater in a manner inconsistent with the operating instructions in the owner's manual.
- To be installed as a freestanding space heater with the clearances in the Stûv's installation manual. Not to be installed in anyfireplace and factory-built fireplace.
- **CAUTION :** Hot parts. Do not operate unit with damper removed.
- **CAUTION :** Moving parts may cause injury. Do not operate unit with removed parts.

- Combustible : Bois de corde seulement. Tout autre combustible est interdit.
- Cet appareil peut être placé directement sur un matériau combustible si couvert d'une protection contre les braises sous et autour l'appareil. Voir la zone grise de l'illustration pour dimensions minimum.
- Ne pas obstruer les entrées et sorties d'air de combustion et convection sous l'appareil. Ceci pourrait créer des problèmes de combution et surchauffer.
- Référez-vous au code du batiment local pour le prolongement de l'âtre.
- Installez et utiliser conformément aux instructions d'installation et d'opération de Stûv.
- Remplacez le verre uniquement par un verre de céramique Stûv de 4 mm d'épaisseur.
- Ne pas utiliser l'appareil les portes ouvertes et charger seulement à feu ouvert.
- Les composantes utilisées dans l'appareil doivent être répertoriées. Voir la notice.
- Communiquez avec les autorités locales en matière de construction ou d'incendie pour connaître les restrictions et inspections d'installation dans votre région.
- Ne pas chauffer au point ou des parties deviennent rougeoyantes.
- Ne reliez pas cet appareil à un conduit de cheminée servant un autre appareil.
- Inspectez et nettoyez la cheminée fréquemment – Dans certaines conditions d'utilisation, l'accumulation de créosote peut se faire rapidement.
- N'utilisez pas de chenet. Ne pas surélever le feu. Brûlez le bois directement au fond de l'âtre.
- Cet appareil a besoin d'une inspection et réparation périodiques pour un bon fonctionnement. Consulter la notice d'installation pour de plus d'informations. C'est à l'encontre des règlements fédéraux d'utiliser cet appareil d'une manière incompatible avec la notice d'installation.
- À installer comme un appareil de chauffage autonome en respectant les dégagements inscrits dans la notice. Ne doit pas être installé dans un foyer et dans un foyer manufacturé.
- **ATTENTION :** Pièces chaudes. Ne pas utiliser l'appareil avec le clapet retiré.
- **ATTENTION :** Les pièces mobiles peuvent causer des blessures. Ne pas faire fonctionner après avoir retiré des pièces.

MADE IN CANADA / FABRIQUÉ AU CANADA

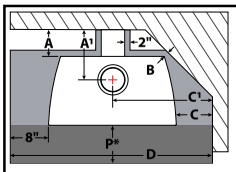

For more details, consult the installation manual
Pour plus de détails, consulter la notice d'installation

The minimum clearances indicated bellow are **from the unit or its glass** and for all types of combustible materials.

Les dégagements minimaux indiqués ci-dessous sont **à partir de l'appareil ou de sa vitre** et pour tous matériaux combustibles.

Clearances | Dégagements
A : 4 1/2" A¹ : Ø 3/4" B : 1" C : 6 1/2" C¹ : 22 5/16"
C **(Alcove)** : 8 1/4" C¹ **(Alcove)** : 24 1/16" Ceiling/Plafond : 16"

Floor protection | Protection de sol
CANADA: D : 47 1/2" x P : 16" | **USA**: D: 40 1/2" x P: 14"
Height from the glass of the stove to **floor protection**
Hauteur sous la vitre du poêle à la **protection de sol**
*** CANADA**: N/A | *** USA**: 17" = No R value/Sans facteur R
3/4" **adjustable legs** | **pieds ajustables** de 3/4"

Check STÛV's installation instructions for precautions required for passing a chimney or chimney connector through a combustible wall or ceiling and reference to local building code for details

Se référer au code du bâtiment et aux instructions STÛV avant de traverser le mur ou le plafond avec votre conduit de cheminée.

DO NOT REMOVE THIS LABEL
NE PAS RETIRER CETTE ÉTIQUETTE

STÛV 6 H	66x50 (26)	76x60
Average particulate emission rate in g/h and g/MJ (output) Émission particules fines moyenne en g/h et g/MJ (sortie)	1.8 g/h 0.177g/MJ	1.9 g/h 0.079g/MJ
Average efficiency of the appliance (%) Rendement moyen de l'appareil (%)	67%	68.25%
Minimum heat output rate (BTU/h) Puissance minimum (BTU/h)	19,089	22,079
Maximum heat output rate (BTU/h) Puissance maximum (BTU/h)	19,316	23,388

IMPORTANT
This Stûv appliance must be registered to be covered by the warranty. Please refer to the last section of this document for guidance.

The self-adhesive marking label and the riveted label with the serial number are located in the drawer under the combustion chamber. They contain all the information needed to register this product.

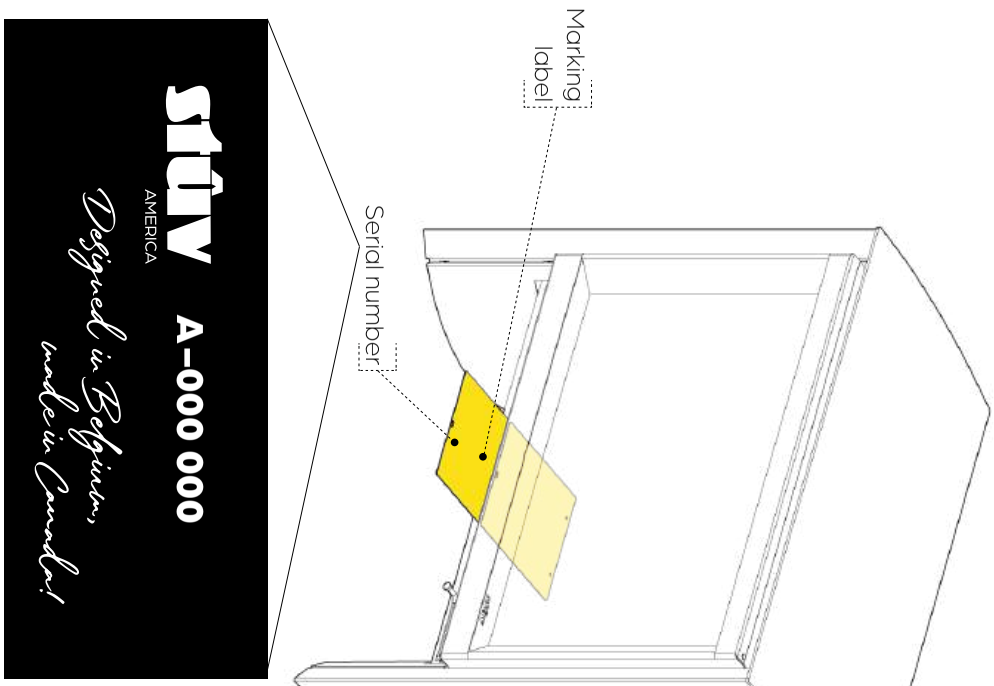

WARNING

1. It is essential that this Stûv unit be installed by a qualified professional. For information on all the applicable regulatory requirements, contact the local fire department before beginning the work. The installation of the unit must comply with all local and national regulations.
2. The instructions for the installation of this unit comply with the aforementioned standards and with all local and national regulations; They must be closely followed to eliminate the risk of serious problems.
3. It is against federal regulations to operate this wood heater in a manner inconsistent with operating instructions in this manual.
4. Any modifications made to this unit may pose a hazard and will void the warranty. Should repairs be necessary, use only Stûv replacement parts.
5. Combustible materials such as firewood, wet clothing, etc. placed too close to the unit could catch fire. Objects placed in front of the unit must be kept at a distance of at least 48" (4') from the unit's glass face.
6. We recommend storing solid fuel in a clean, dry place. Do not place this type of fuel within the risk area or in the loading/ash removal area.
7. Do not operate this appliance with the door open. Never leave the stove unattended when the door is open. Always close the door after the ignition period. Operating with the firing door open can result in overheating and premature wear of the parts.
8. Do not burn garbage, flammable liquids such as gasoline, naphtha and engine oil, plastic, petroleum-based products, rubber, industrial solvents, paper, cardboard, wood extracted from salt water and dried, painted wood or any substance that emits dense fumes and strong odours.
9. Never use gasoline, gasoline-type lantern fuel, kerosene, charcoal lighter fluid, or similar liquids to start or 'freshen up' a fire in this heater. Keep all such liquids well away from the heater while it is in use. Do not use chemincals or fluids to start the fire.
10. Do not overfire the unit and do not use highly volatile fuel or combustible. Raising the temperature outside of the combustion chamber can result in a chimney fire.
11. Make sure the home is equipped with a smoke detector and carbon monoxide monitor kept near the stove to prevent carbon monoxide poisoning. We recommend keeping a type A or ABC fire extinguisher on hand in the event of a chimney fire.
12. Do not connect this appliance to a chimney flue serving another appliance, or to a hot air distribution system. Do not connect to or use in a conjunction with any air distribution ductwork unless specifically approved for such installations.
13. Hot while in operation. Keep children, clothing and furniture away. Touching the appliance while it is in operation may cause burns.
14. Some parts of the stove can be very hot when operated at rated capacity. Do not allow the stove to heat to the point where parts become red.
15. This appliance needs periodic inspections and maintenance for proper operation (minimum twice during the heating season).
16. Conduct regular maintenance of the stove as previously recommended.
17. Inspect and sweep the chimney frequently to ensure that it is in good condition. Creosote can build up quickly in certain operating conditions. Inspect and repair the chimney pipe as needed to ensure proper operation
18. Do not install this unit in a mobile home **(United States only)**.
19. The air inlets and outlets must remain unobstructed at all times. Do not obstruct the space beneath the heater, it could impact the combustion air opening.
20. This wood heater has a manufacturer-set minimum low burn rate that must not be altered. It is against federal regulations to alter this setting or otherwise operate this wood heater in a manner inconsistent with operating instructions in this manual.
21. Do not install in any fireplace. Do not install in a factory-built fireplace.
22. WARNINGS FOR TRANSPORTABLE BUILDING :
    - It is permit to install this unit ina transportable building in **CANADA ONLY**.
    - Do not install in sleeping room.
    - The structural integrity of the mobile home floor, wall and ceiling/roof must be maintained.
    - Remove the chimney for transportation of the building.

2

COMPONENTS

2.1 LIST OF COMPONENTS 9
2.2 OPTIONAL KITS 10

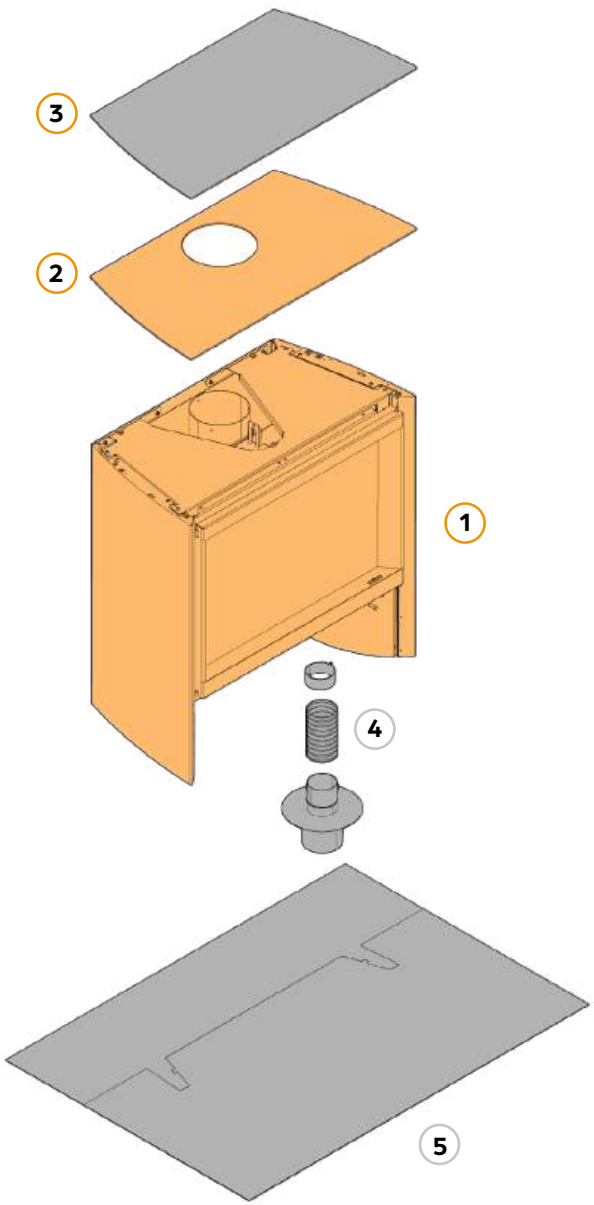

76x60 10060404

#	DESCRIPTION	PRODUCT CODE	INCLUDED OR OPTION	QTÉ
1	Stove	N/A	Included	1
2	Upper shelf for vertical smoke outlet	N/A	Included	1
3	Upper shelf for rear smoke outlet	12020043	Option	1
4	Outside air intake connector	12002140	Option	1
5	Non-insulated floor plate	13091204	Option	1
	Insulated floor plate	13091304	Option	

Option Included

SMOKE OUTLET

Installation p.23, 27 and 28

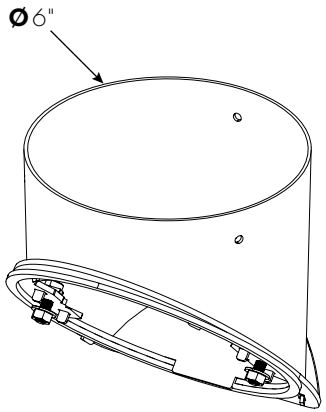

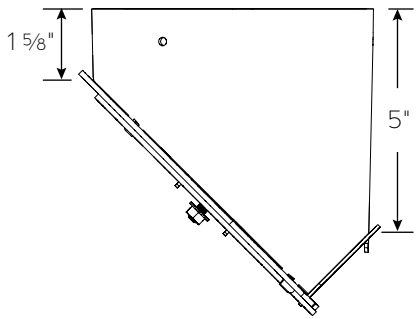

AIR DAMPER

Pour l'entrée d'air extérieur

Follow the instructions supplied with the air damper.

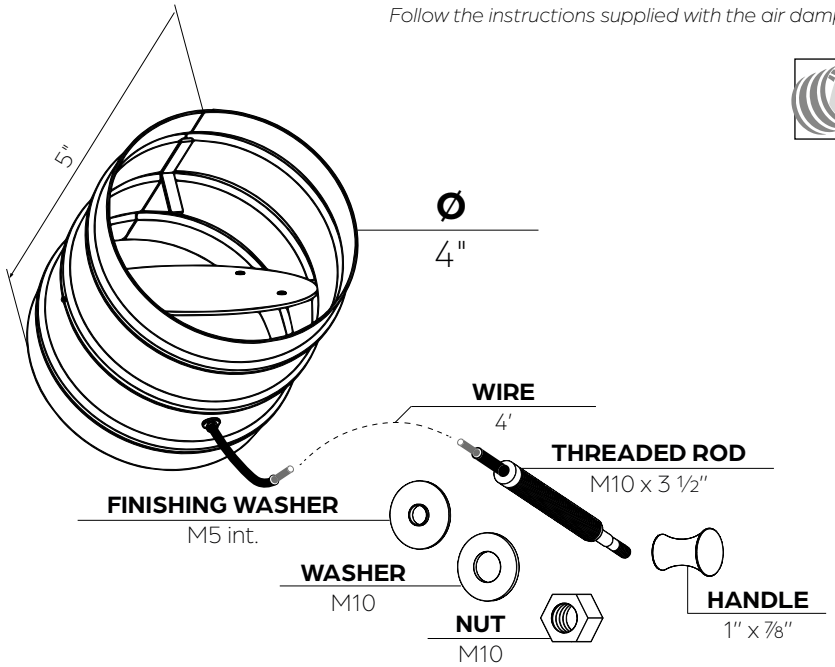

OUTSIDE AIR INTAKE CONNECTORS

Installation p.23 and 30

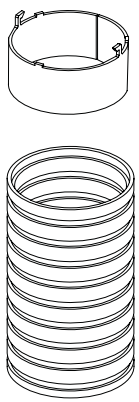

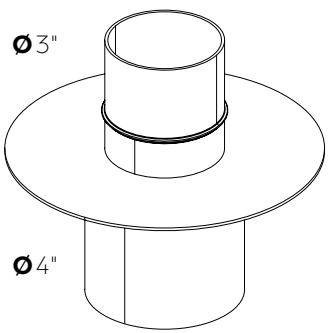

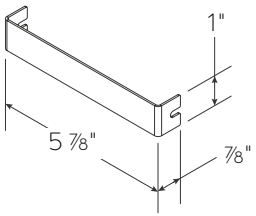

OUTSIDE AIR KIT

Follow the instructions supplied with the air damper.

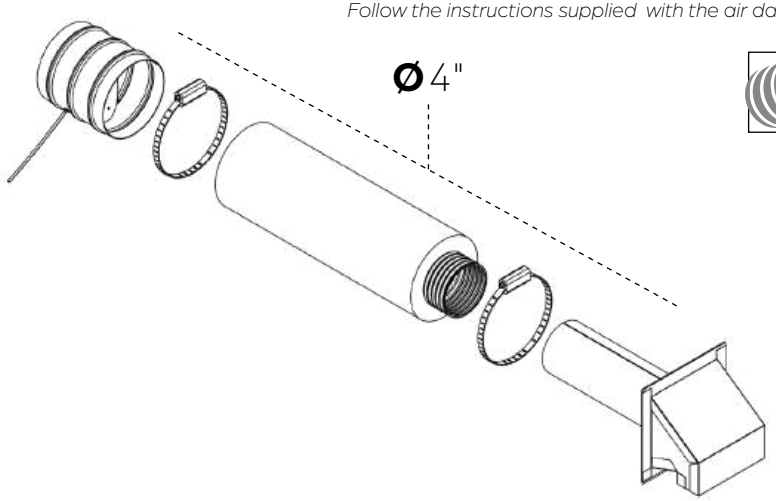

3

DIMENSIONS

3.1 OVERALL DIMENSIONS 12
3.2 CLEARANCES 13
3.3 RISK AREA 16
3.4 CONVECTION AIR 16
3.5 COMBUSTION AIR 17

3.1 OVERALL DIMENSIONS

ATTENTION

This shows an installation with the air intake located beneath the unit and the flue outlet above it. These measurements are those of the unit itself. See the next page to confirm the installation dimensions.

TOP VIEW

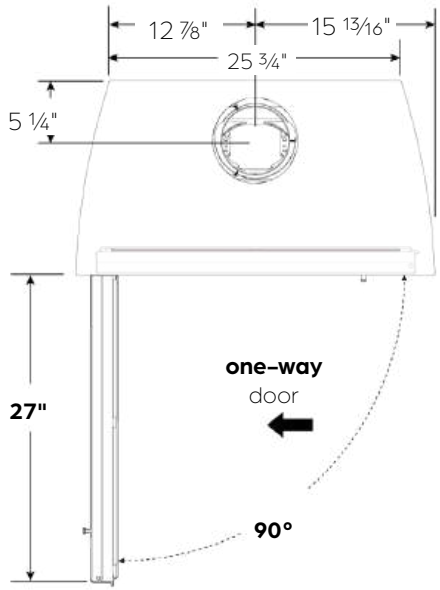

BOTTOM VIEW

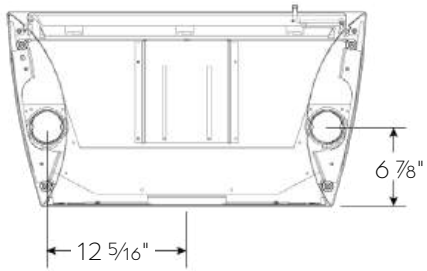

SIDE VIEW

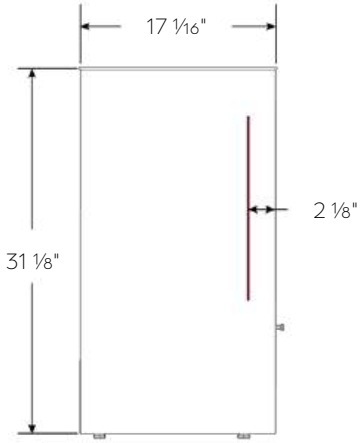

FRONT VIEW

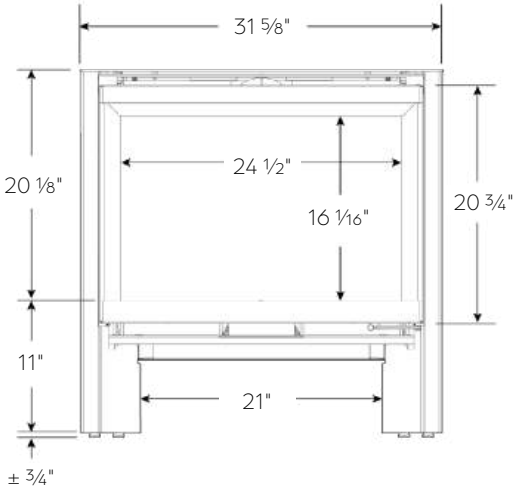

BACK VIEW

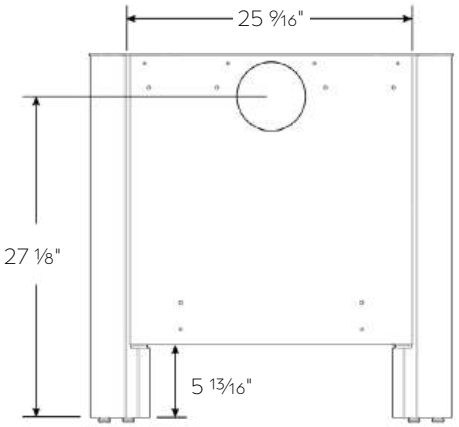

SMOKE OUTLET – VERTICAL

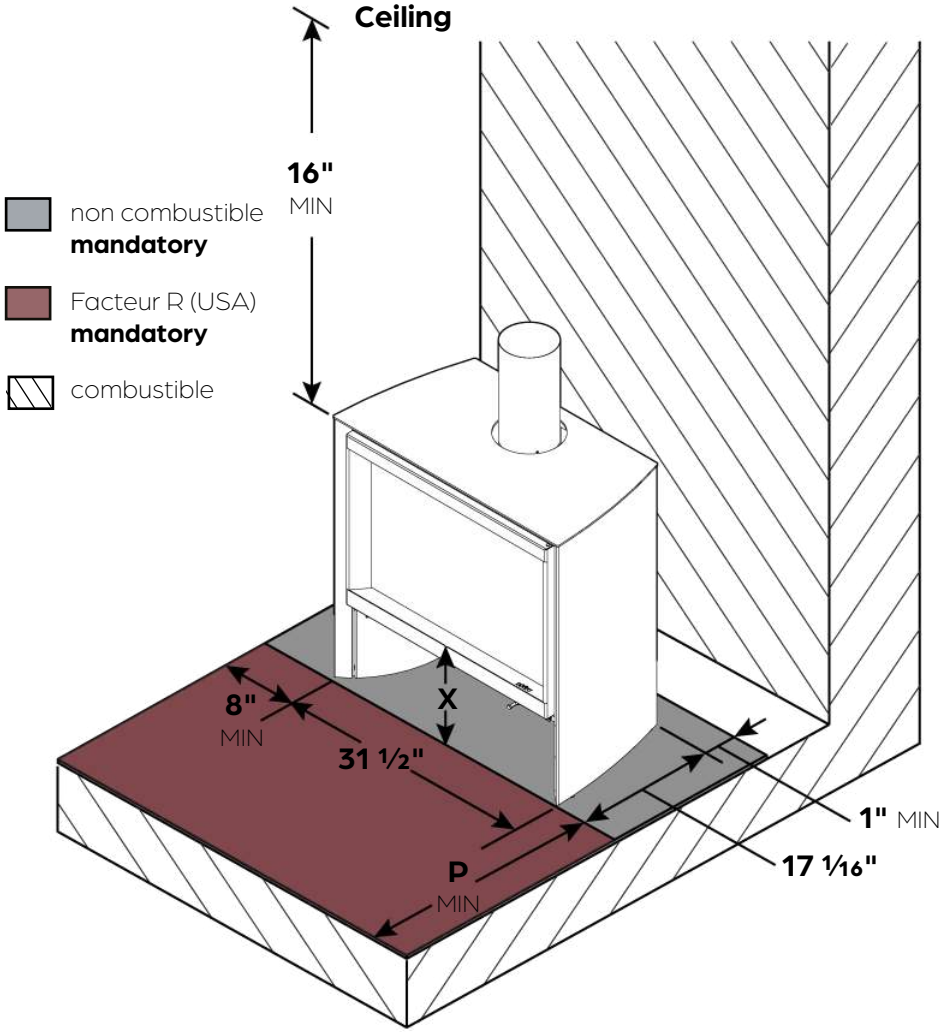

SMOKE OUTLET – VERTICAL THROUGH WALL

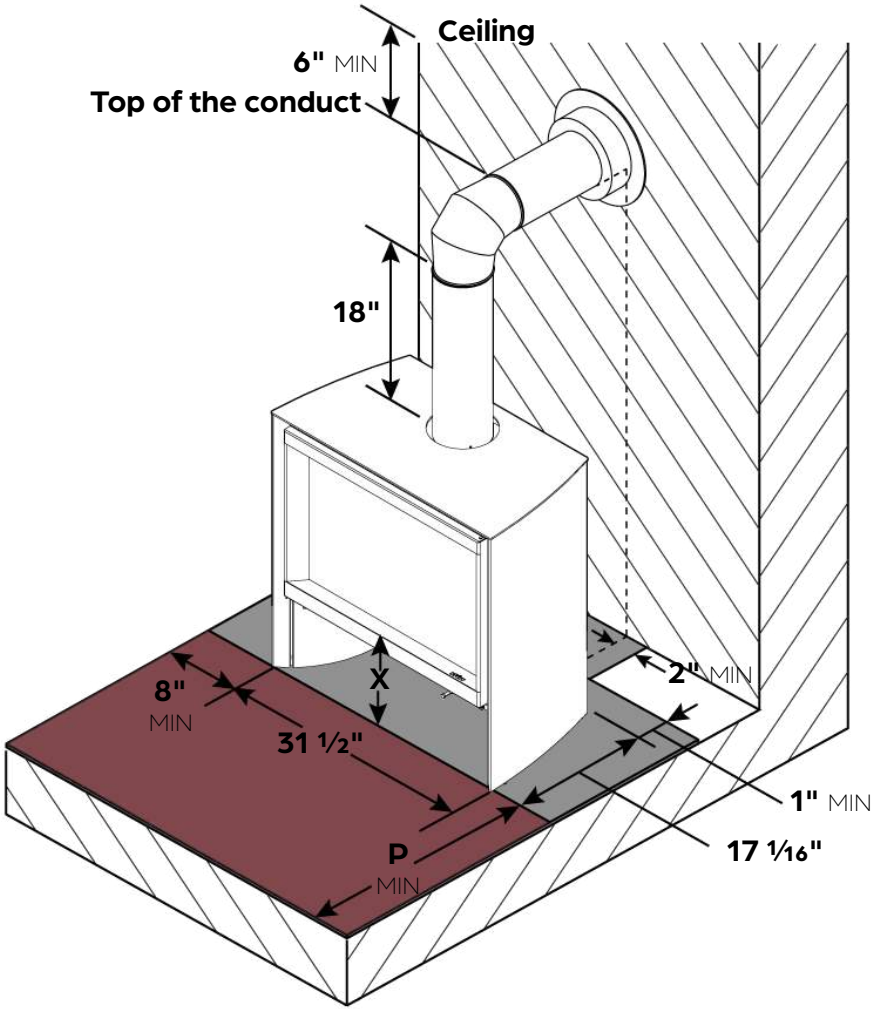

NOTE
These images illustrate standard installations with a vertical chimney. See the following page to confirm the details specific to each country. Verify the regulations in your area in addition to these clearances.

TOP VIEW (NOT FOR ALCOVE)

This applies to an installation with a vertical smoke outlet and a vertical smoke outlet through the wall

For alcove clearances, see the following page.

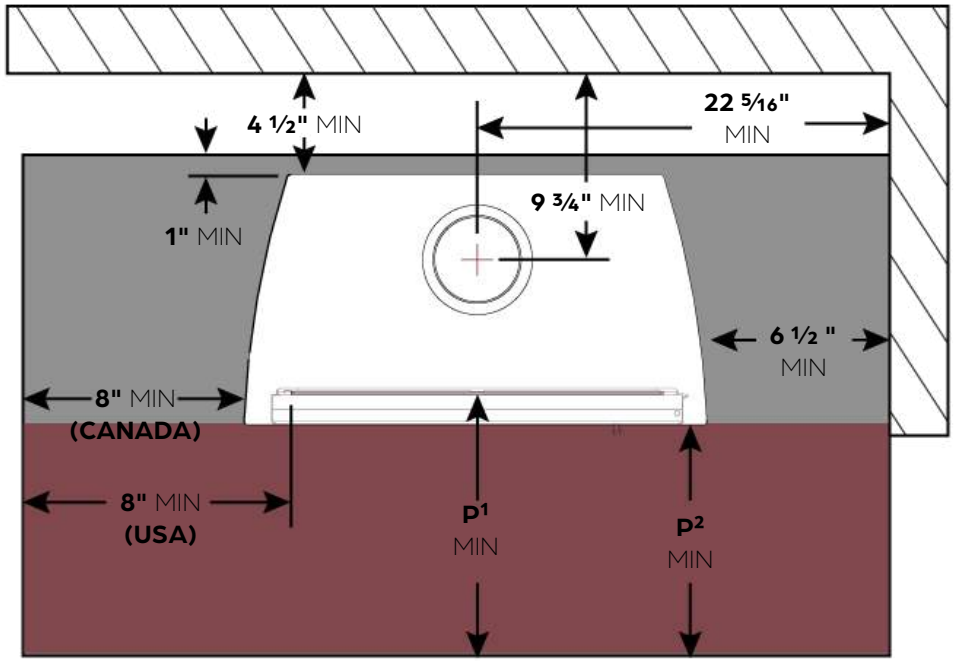

STRUCTURE'S LOAD-BEARING CAPACITY

It is vital to ensure that the structure and the floor supporting the stove are strong enough to hold the weight of the appliance and the weight of the chimney. See the technical specifications (page 6) for the weight of the appliances.

If in doubt, **consult a specialist.**

EMBER PROTECTION IN CANADA

This stove meet the requirements of **CAN/ULC-S627** and is suitable for installation on a combustible floor and do not require radiant floor protection. The 18" (450 mm) **non combustible ember protection required on any side with a door shall extend for the full width of the appliance** plus the 8" (200 mm) required on **each side of the appliance** without a door.

In Canada, to comply with CSA B365, Installation Code for Solid-Fuel-Burning Appliances and Equipment, any combustible covering beneath the appliance and/or within the area extending horizontally at least 18" (450 mm) beyond the appliance on any side equipped with a door, and at least 8" (200 mm) beyond the appliance on other sides, shall be protected by a continuous, durable, non-combustible pad that will provide ember protection.

Where an appliance is installed less than 8" (200 mm) from a wall, the ember pad need only extend to the base of the wall. An ember pad shall not be placed on top of a carpet unless the pad is structurally supported to prevent displacement and distortion.

EMBER PROTECTION IN UNITED STATES

In United States, it is required to install a floor protection under the product, 16" (406 mm) beyond the front and 8" (203 mm) beyond each side of the fuel loading and ash removal opening(s); and under the chimney connector and 2" beyond each sides.

For a unit installed in the United States, a material meeting the R-value requirement is mandatory for floor protection if the distance between the glass and the floor is less than 17" (432mm).

Exemple for R-value :
USG Micore SB ½" (1.17R) **+** Durock Next Gen ½" (0.39R)
+ Finition non combustible **=** Required **R-value**

COUNTRY	X	R-VALUE	P1 MIN	P2 MIN
Canada	n/a	0	18"	16"
United States	11" à 17"	1.5	16"	14"
	17"	0	16"	14"

TOP VIEW (CORNER)

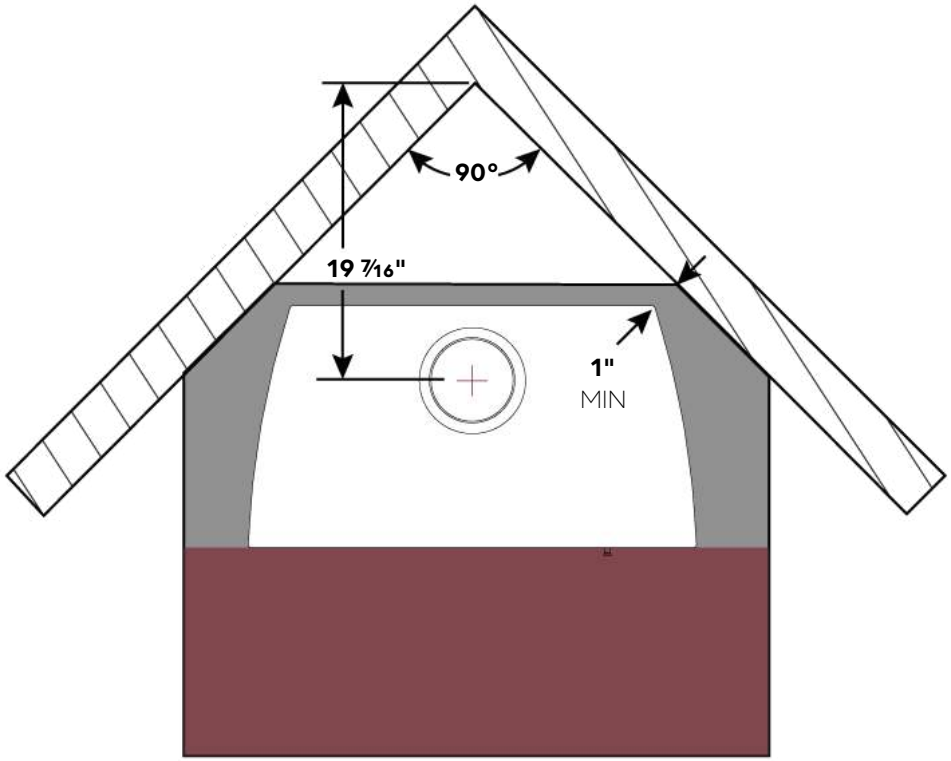

ALCOVE

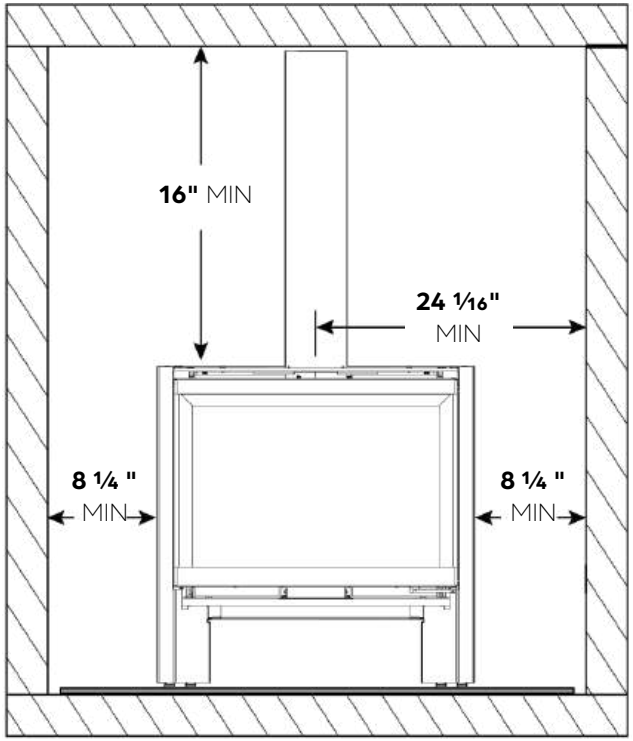

When the stove is installed in an alcove, the minimum side clearances are increased to allow ventilation.

As indicated on the previous page, a minimum clearance of 4 1/2" is mandatory behind the stove.

3.3 RISK AREA

The heat radiating from the glass is significant. Any combustible objects must be placed at least 48" by 90° from the glass face to prevent all risk of fire.

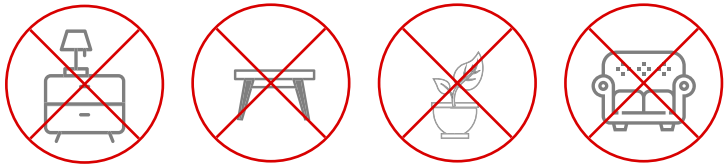

risk area

combustible

non combustible
mandatory

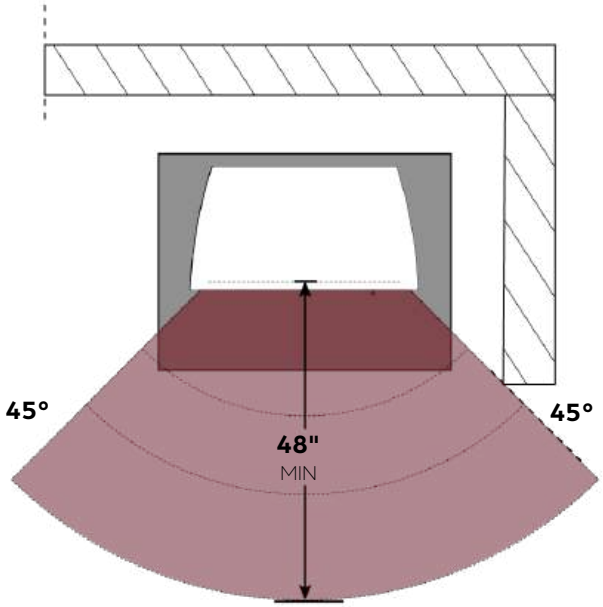

CAUTION – FIRE HAZARD

To avoid major damage, no combustible material should be placed in front of a hot air outlet. In addition, blocking it may cause the unit to overheat and, in some cases, lead to a fire.

Be sure to follow the above recommendations to **avoid heat traps** and other major damage risks.

3.4 CONVECTION AIR

The s6-H unit is equipped with an integrated convection air circuit. Fresh air enters into the convection mantel through the inlets under the door and via the bimetallic system, and is heated as it circulates around the combustion chamber.

Natural convection: after being heated in the convection circuit, the air escapes through the hollow joint above the unit's door. A light air flow is naturally created.

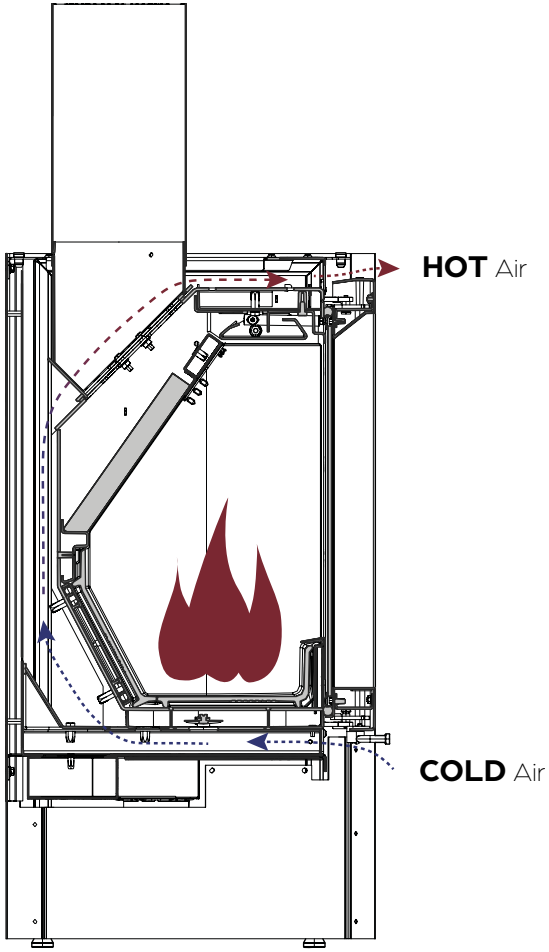

NOTE
The stove needs air for combustion. The s6-H unit is designed to be connected directly to an outside air intake (independent of the house's air). We recommend this placement.

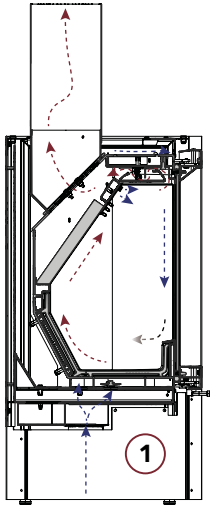

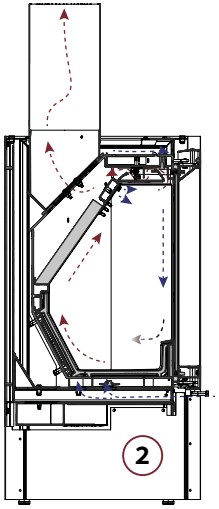

OUTSIDE AIR INTAKE (recommended)

Option (1) Vertically, under the stove, connected via a flange and a Ø4" flexible duct.

AMBIENT AIR INTAKE

Option (2) If it is not possible to connect the stove to the outside air, the combustion air will be taken directly from the room. Make sure that the air exchange in the room is always sufficient when the stove is in use.

If your installation is connected to the outside air,
The combustion air supply assembly shall:

- provide all combustion air directly from outdoors;
- have a minimum effective opening area of not less than 50 % of the flue area;
- must ideally be equipped with an air damper to avoid cooling the room when the stove is not in use; and
- must be as short as possible to avoid load losses and to keep from cooling the house.

The air intake(s) at the exterior of the structure shall:
Include dampers that:

- allow 100 % closure; and
- are provided with an indicator showing the approximate position of the damper.

Be designed to:

- prevent material from dropping into any area beneath the structure;
- prevent rodents from entering from the outside;
- permit zero clearance to combustible construction; and
- weather hoods shall not permit line of sight access to the intake opening

NOTE
Beware of active air extraction systems (range hood, air conditioning, controlled mechanical ventilation, another stove, etc.) in the same space or in an adjacent room. They too consume a large amount of air, which could create negative pressure in the room and hamper the stove's operation.

- Watch for the risk of condensation.
- Watch for water infiltration and wind impacts, which can damage the system.
- Take care not to crush the duct.

Check that the chosen configuration is compatible with local and national regulations. An adequate ventilation is essential for good operation.

If the stove is not directly connected to an outside air intake:
It is possible to install an air intake of at least ø 2 ½. It must open near the stove, from a ventilated space, a ventilated room (basement) or from outside.

COMBUSTION AIR (OPTIONS)

Option 1: Connected to the outside air with a kit

Although **recommended**, this setup is mandatory in some places.

Whether it is connected to the stove or not, the duct leading to the outside air must:

- be protected outdoors by a grille whose clear passage section is at least 4" in diameter. Beware of water infiltration, snow accumulation and wind impacts, which can damage the system or hinder its operation
- not be crushed
- ideally be equipped with an air damper (optional)
- be at least 8' long , ideally insulated, and form a loop in the wall to prevent condensation **(in places with winter temperatures)**.

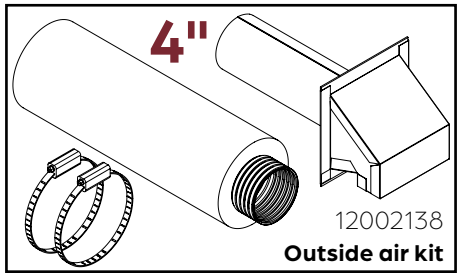

If our standard ø 4' flexible duct is used, we recommend a maximum length of 12' with no more than 4 bends (see table to the right). If these recommendations are exceeded, it will be necessary to compensate with a larger diameter and/or a smoother duct.

Duct length	Max. number of 90° bends authorized
0 to 8'	4 bends
8' to 10'	2 bends
12' and +	1 bend

CONNECTORS

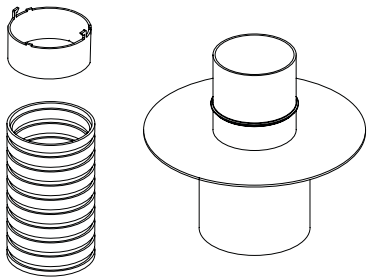

Option 2: Connected to the inside air, in another location near the stove.

This air inlet must have a sufficient air intake (minimum ø 4"), from a crawl space, ventilated room (basement) or another room in which the air exchange will always be sufficient.

The criteria for the length of the duct and the bends are the same as for the option 1.

Option 3: Without a connector, air taken from the same room as the stove

This option is not recommended for an airtight house.
If it is not possible to connect the stove to the outside air, it is important to ensure that the air exchange in the room will always be sufficient when the stove is in operation.

AIR DAMPER (OPTIONAL)

The air damper keeps the house from cooling down when the stove is not in use. It has a 100% open and a 100% closed position, which cannot affect combustion. It is recommended when installing in a highly energy-efficient house.

It should ideally be placed as close to the outer wall as possible. Validate that the air damper dimensions meet the installation's needs. The damper's control cable is 48" long and the damper is ø4" in diameter.

For more information, see the **Air Damper Installation Manual** (93109290).

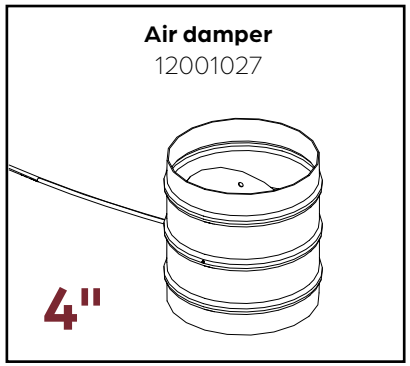

4 INSTALLATION

4.1 UNPACKING AND MOVING 20
4.2 DISASSEMBLY 21
4.3 DISASSEMBLY OF THE CLADDING 22
4.4 POSITIONING AND OPTIONS 24
4.5 REASSEMBLY AND CHIMNEY 25
4.6 DOOR ADJUSTMENT 28
4.7 SUMMARY 29

IMPORTANT
The paint is not oven-baked and is therefore relatively fragile, but will harden after being heated a few times. Handle with care.

Step 1 Move the stove near its final location using a pallet truck.

Step 2 Remove the top of the transport pallet with a crowbar. Remove each side, leaving only the base.

Step 3 Remove the upper shelf and place it in a safe area.

1

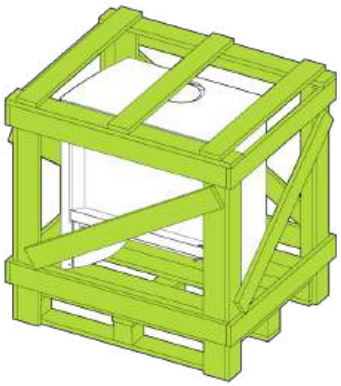

2

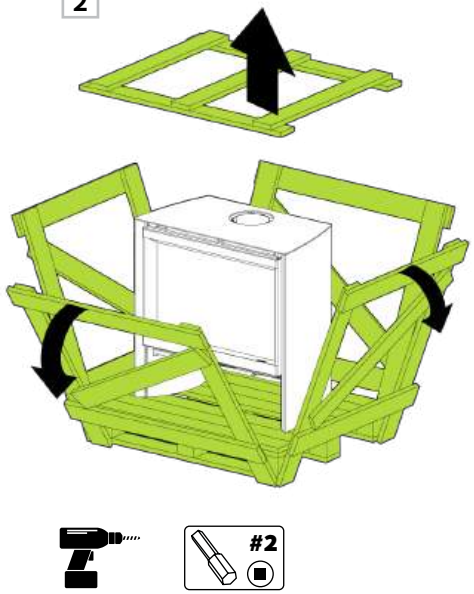

3

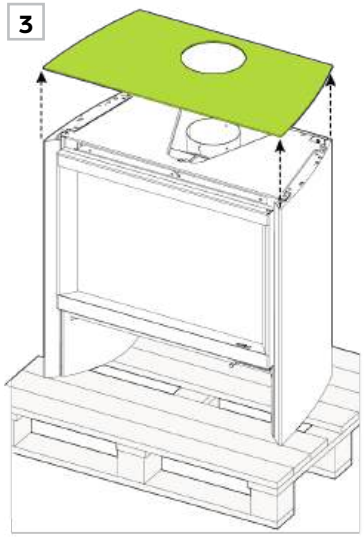

Step 4 Open the door using the small handle at the bottom right.

Step 5 Remove the door by releasing the hinges from their support.

Step 6 Place the door at a safe place.

4

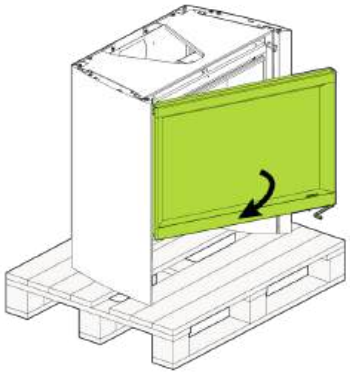

5

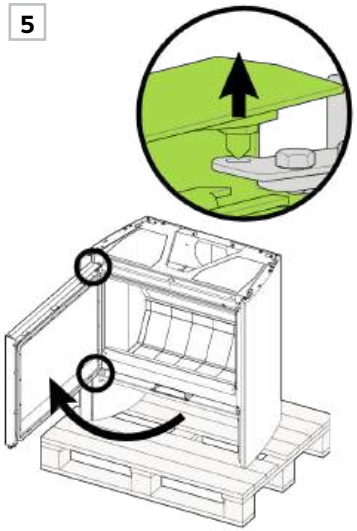

6

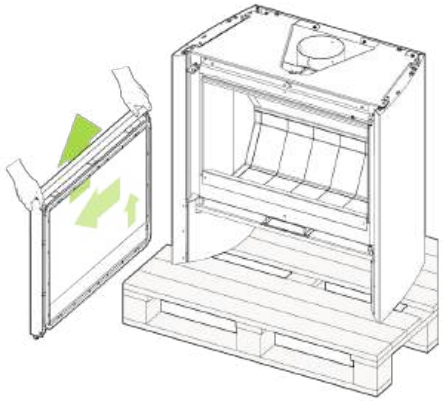

Step 7 Remove the parts & accessories box from the combustion chamber and check its contents. It should contain:

1. **1x** spray paint for touch-ups
2. **1x** Stûv glove (to be given to the end user)
3. **1x** installation manual
4. **2x** pair of white gloves for handling the stove

Step 8 Push aside the two side vermiculites and remove the one from the middle.

Step 9 Prepare a protected 4' x 8' area on which to place the door and cladding. The next steps will explain how to remove these parts.

1. **1x** door
2. **1x** back cladding
3. **1x** left outer cladding
4. **1x** right outer cladding
5. **1x** left inner cladding
6. **1x** right inner cladding
7. **1x** middle vermiculite
8. **1x** upper shelf
9. **1x** smoke outlet

The next steps will explain how to disassemble the cladding to make it easier to move and position the appliance.

Step 10 Use an open-ended wrench to fully unscrew the four nuts at the top of the rear cladding. **Set these aside for later.**

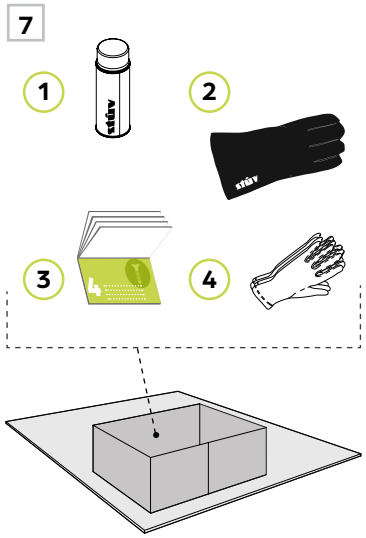

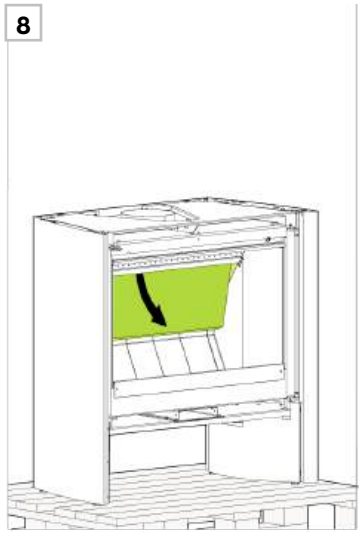

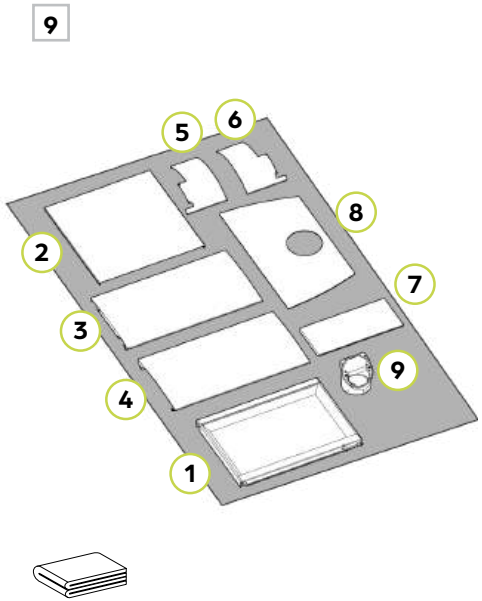

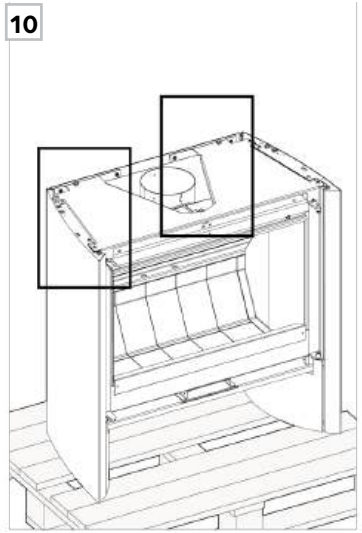

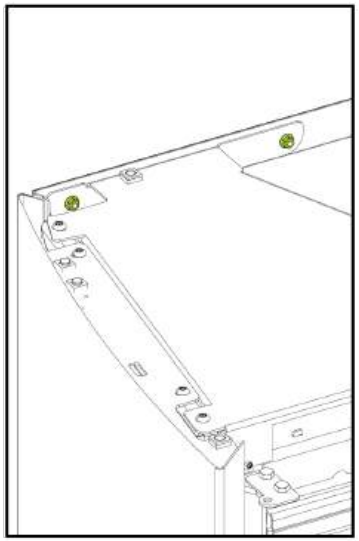

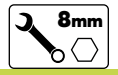

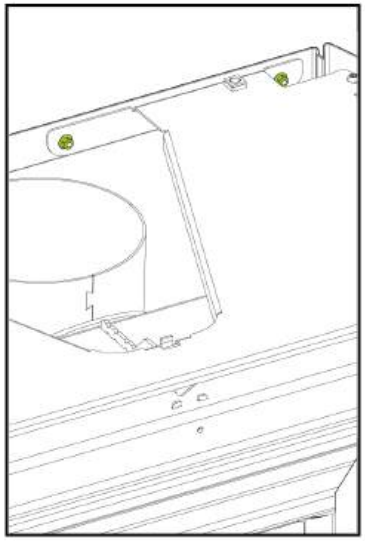

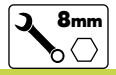

Step 11 Unscrew the two lower nuts from underneath.

Step 12 Remove the back completely by rotating and moving it downward. Put in a safe place to protect the paint.

11

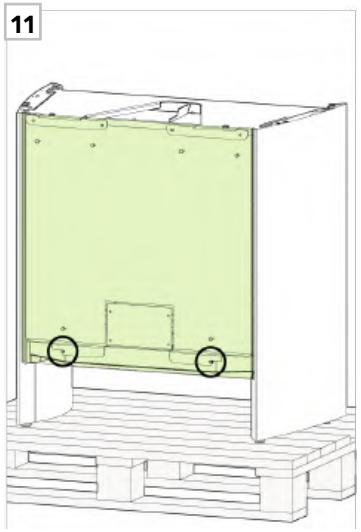

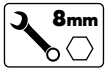

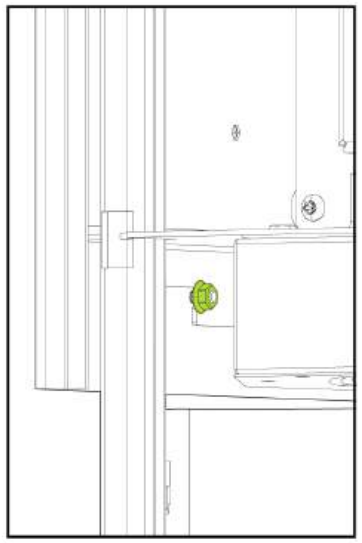

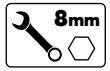

12

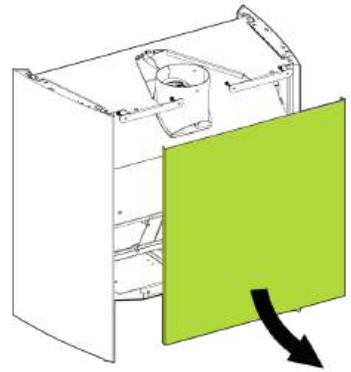

Step 13 The inner cladding is held in place by hooks at the front and back.

Step 14 Lift slightly to unhook each piece from the notch.

Step 15 Slide up, then turn to disassemble.

13

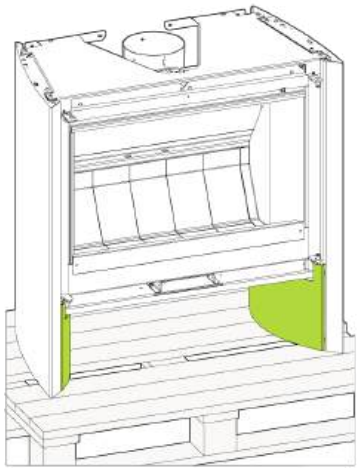

14

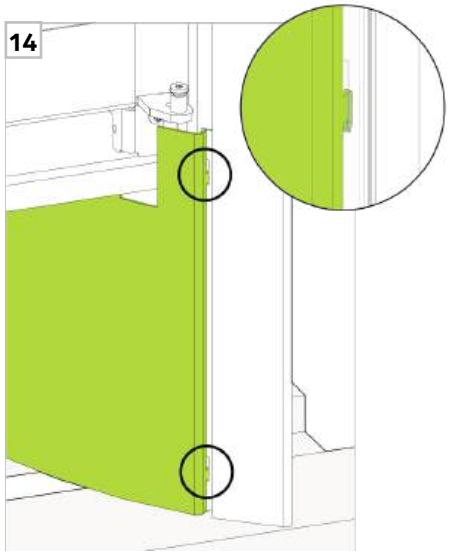

15

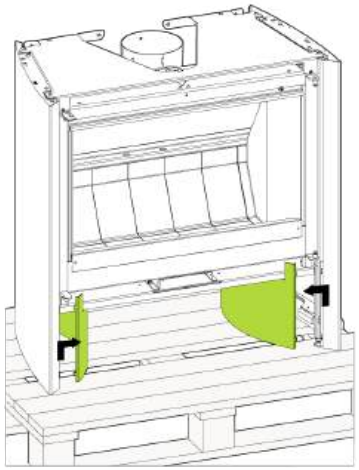

Step 16 Completely unscrew the two screws at the top of each lateral piece of cladding. Set these aside for later.

Step 17 Lift each piece of cladding to disassemble the lower central pins.

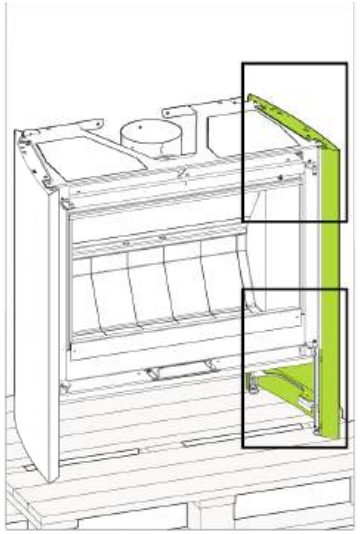

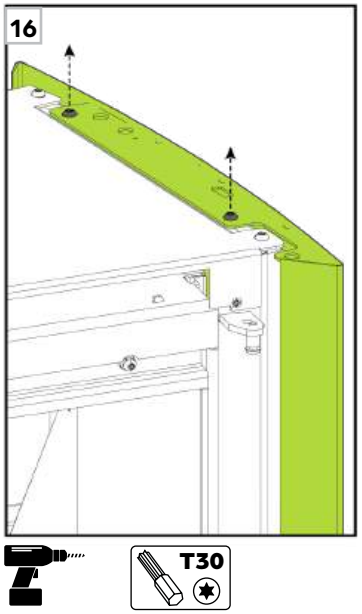

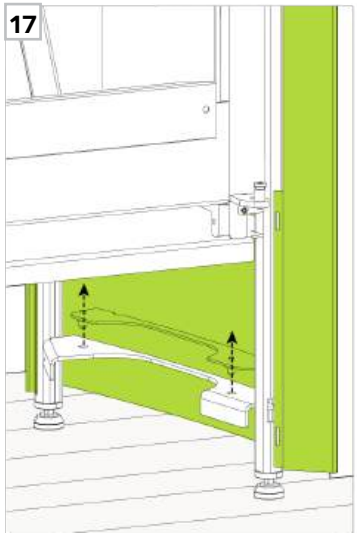

Step 18 Repeat previous steps for the second piece of cladding.

Step 19 Unscrew the nuts inside the combustion chamber and remove the smoke outlet to follow for the next steps.

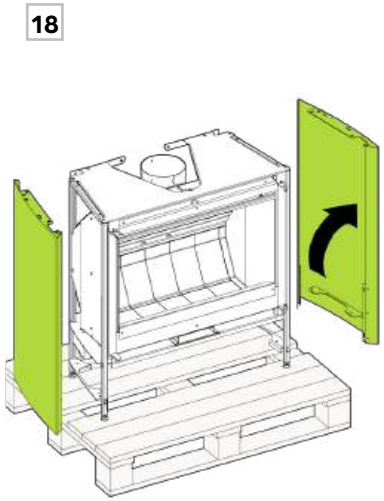

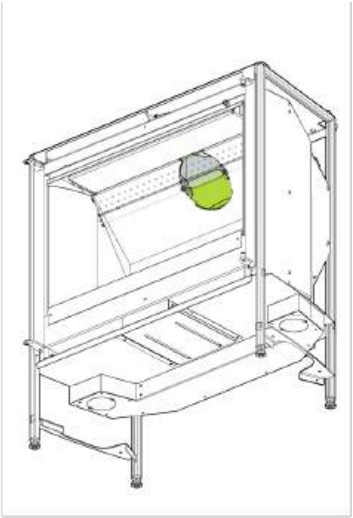

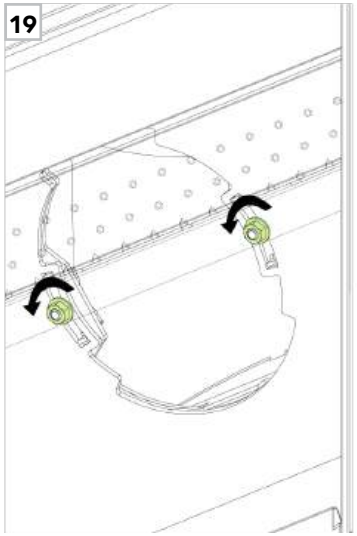

Step 20 Unscrew the anchor that maintain the unit to the pallet.

AIR INLET CONNECTOR

Step 21 If applicable, connect the appliance to the air intake, referring to the additional manual.

FLOOR PLATES

Step 22 If applicable, install the base plate, referring to its instruction manual.

20

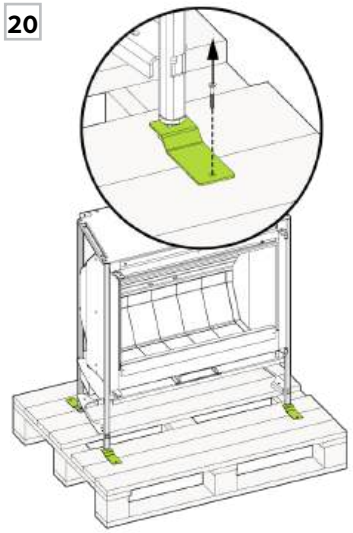

21

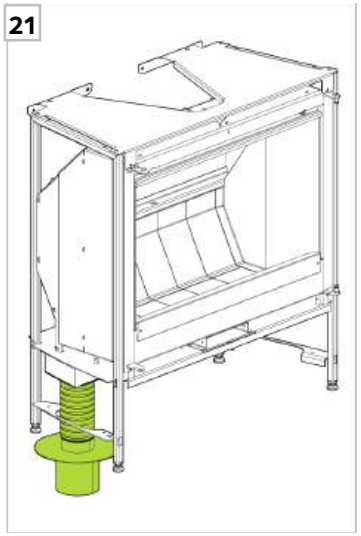

22

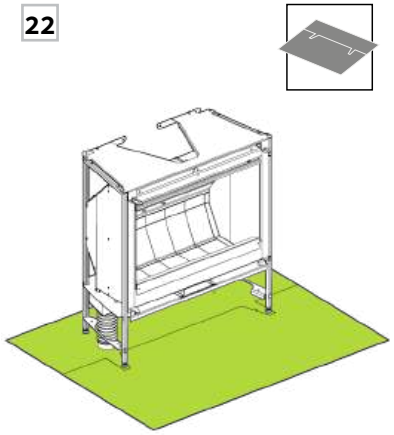

Step 23 Manually move the appliance to the desired location.

Step 24 Use a level to level the unit and an open-ended wrench to turn the levelling feet.

TRANSPORTABLE BUILDING (CANADA ONLY)

Step 25 **For a transportable building installation,** use the bracket removed when unpacking to anchor the stove. Push the brackets toward the front and back to solidify, then screw.

23

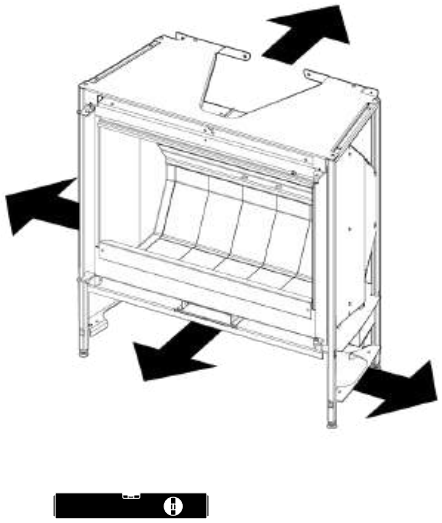

24

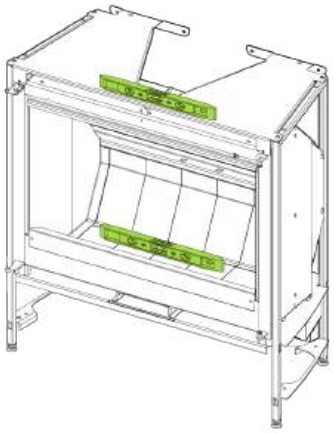

25

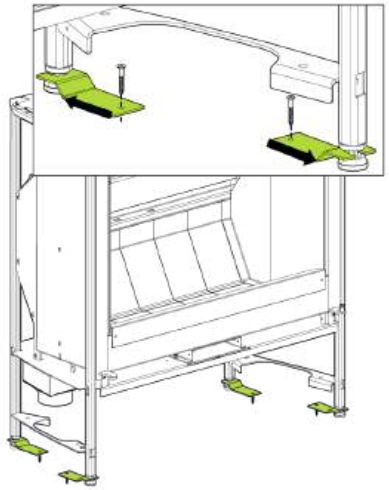

Step 26 Replace the cladding, starting with the bottom anchors.

Step 27 Screw in the two pieces of cladding from the top.

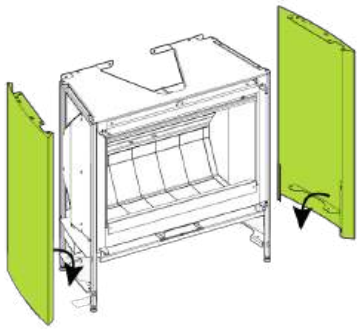

26

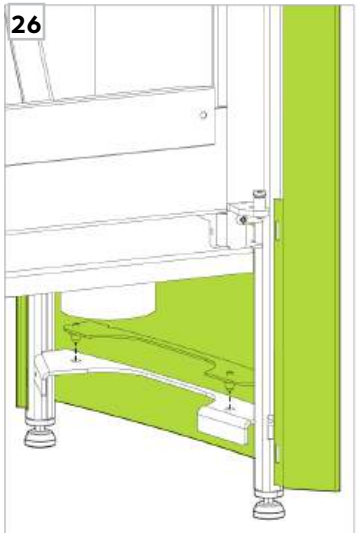

27

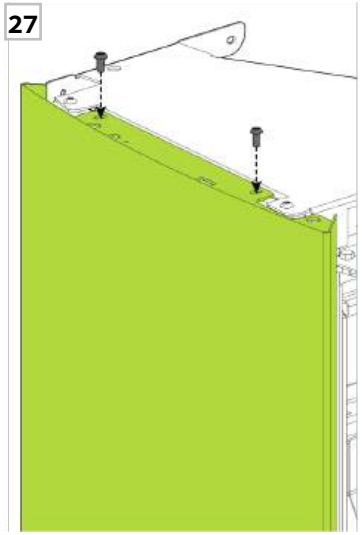

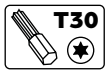

Step 28 Reinstall the inner cladding on the hooks at the front and back.

SMOKE OUTLET FROM BACK

Step 29 If the smoke outlet from back is chosen, prepare the two back panels. Follow the additional manual provided with the option.

Step 30 Realign the back using the top and bottom studs.

28

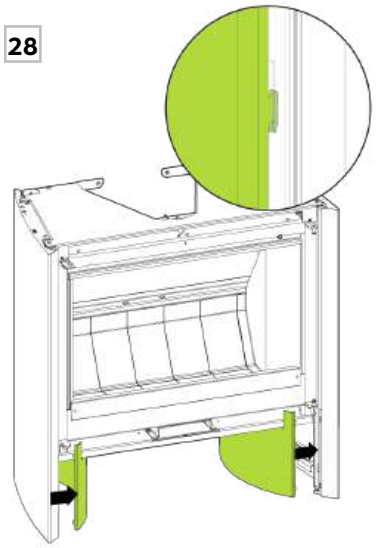

29

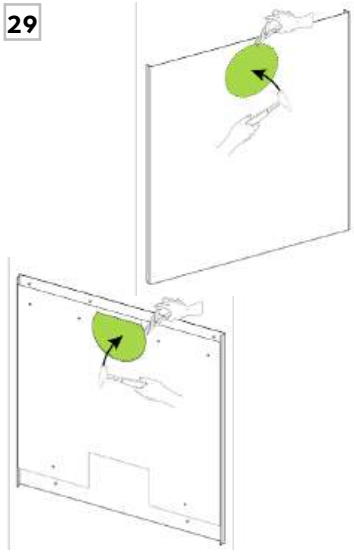

30

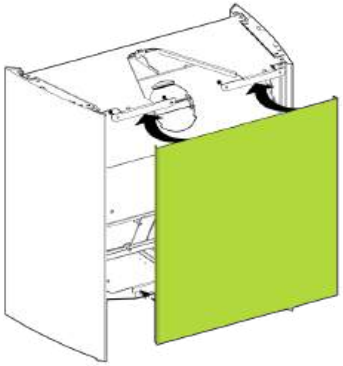

Step 31 Reinstall the nuts at the top.

Step 32 Reinstall the nuts at the bottom.

Step 33 Position the upper shelf using the central pins.

SMOKE OUTLET FROM BACK

If the smoke outlet from back is chosen, position the upper shelf for rear smoke outlet (without the opening), provided with the option. Follow the additional manual.

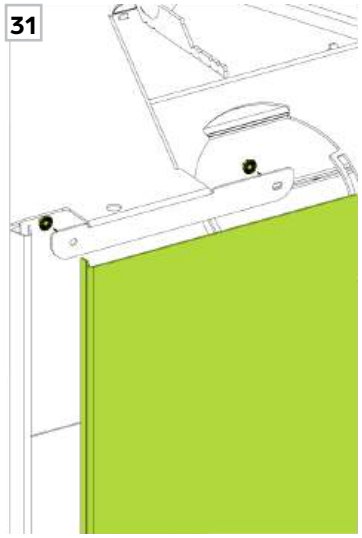

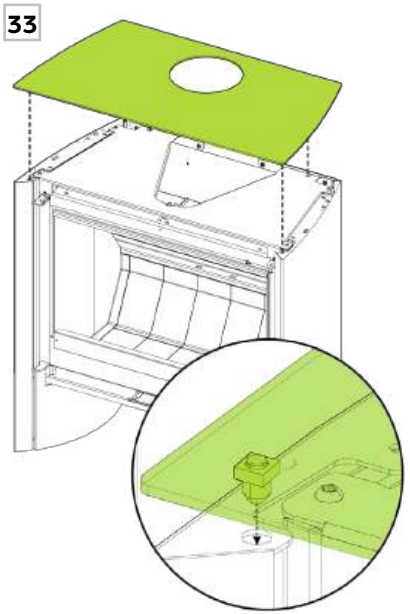

Prepare the smoke outlet to reinstall it on the stove. Two method are possible to connect the smoke outlet : with and without an adator.

Step 35 Slide the adaptor in the smoke outlet and align the holes. Screw the two parts together to join them.

Step 36 Place the first chimney section on the adaptor and screw.

Step 37 **If the adaptor has not been chosen,** insert the srews in the first chimney section and align with the holes on the smoke outlet. Place those screw only to center the holes. Do not tighten too much, to not deform the chimney.

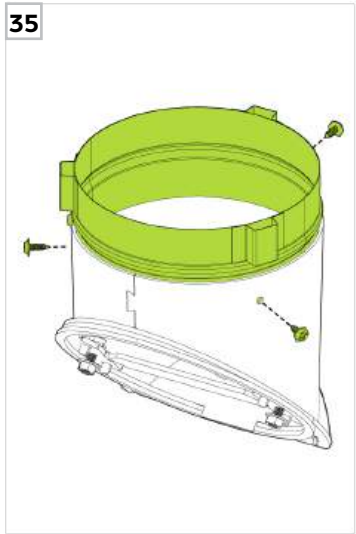

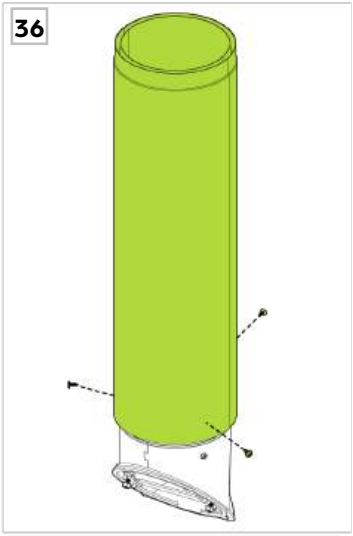

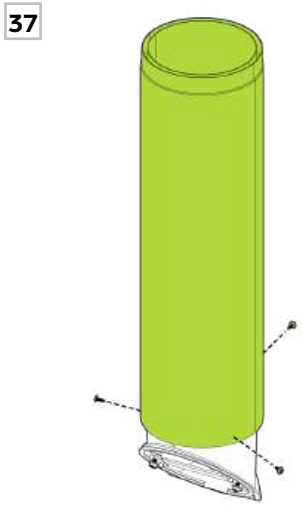

Step 38 For the vertical smoke outlet, insert the chimney assembly from the top of the unit.

Step 39 Position the studs in the slots.

Step 40 Centre the tabs in the slots and affix the nuts on the studs of the smoke outlet.

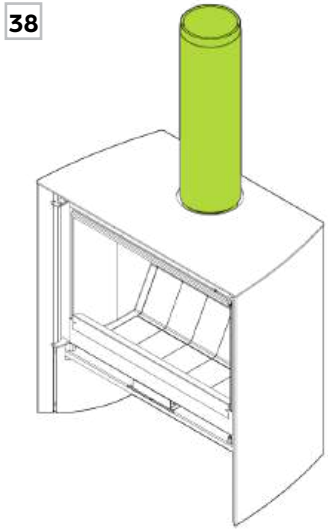

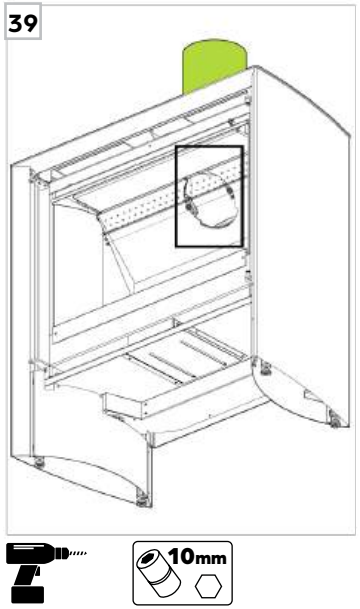

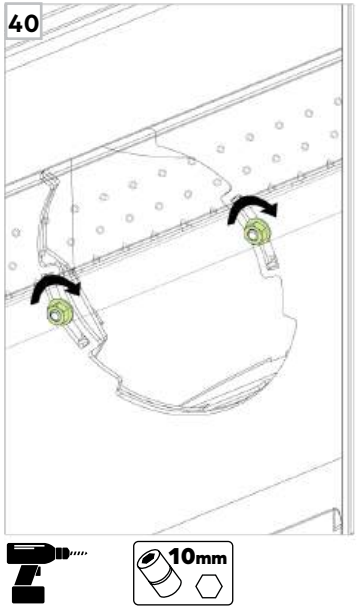

Step 41 Put the middle vermiculite back and rebalance the three vermiculites.

Step 42 Put the door back on its hinges.

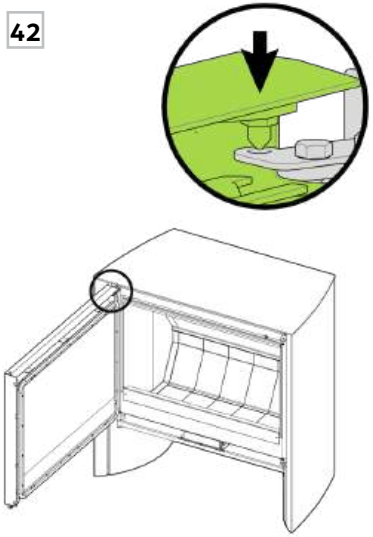

4 .6 DOOR ADJUSTMENT

If the door is not leveled or if the grip is not airtight, it can be adjusted at the top of the rotation axis.

Step 43 Slightly loosen the 2 bolts with a 10mm wrench.

A If the side opposite the rotation axis is too low or if the grip is too tight, push the front of the rectangle to the left.

B If the side opposite the rotation axis is too high or if the grip is too loose, push the front of the rectangle to the right.

NOTE
It is recommend to adjust the door to position the hooks in the center of the copper cylinder.

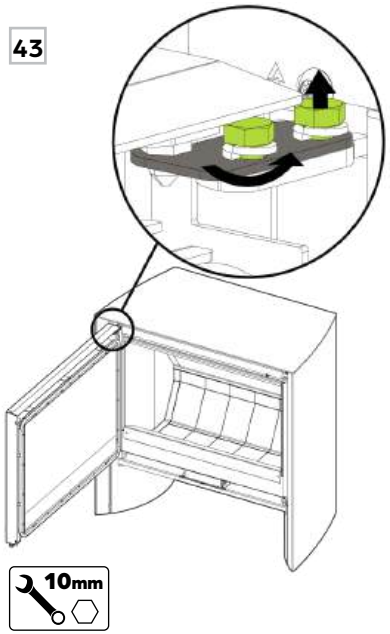

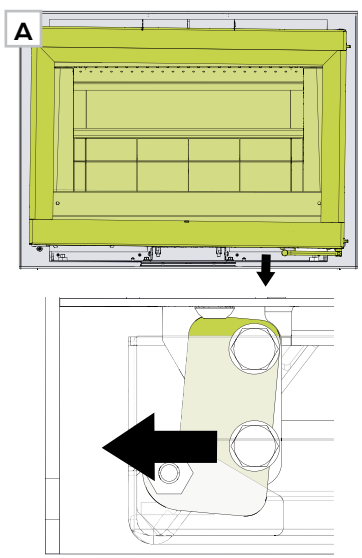

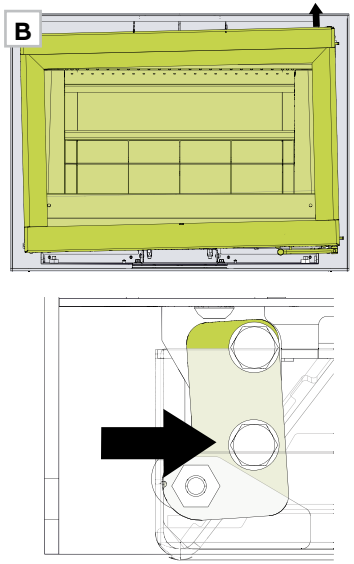

Step 44 Gradually adjust the door according to the instructions above. It may take several tries to get it perfectly level. Open and close it a few times to check the ease to open the door.

Step 45 When the door is level, tighten the bolts.

Step 46 Also check the door's airtightness, by placing a sheet of paper in the door and closing it. Try to pull the paper out all along the door frame. If the door is airtight, you will not be able to remove the paper.

If the paper moves or the door's grip is not perfect, redo the adjustment steps

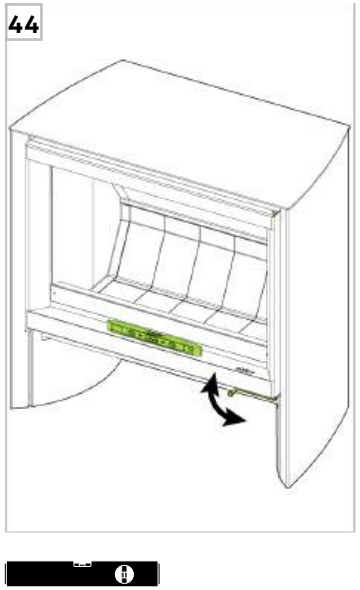

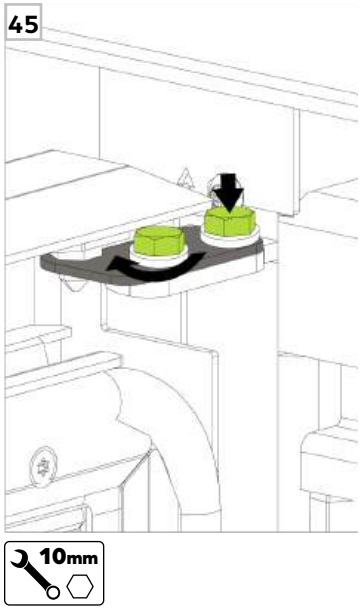

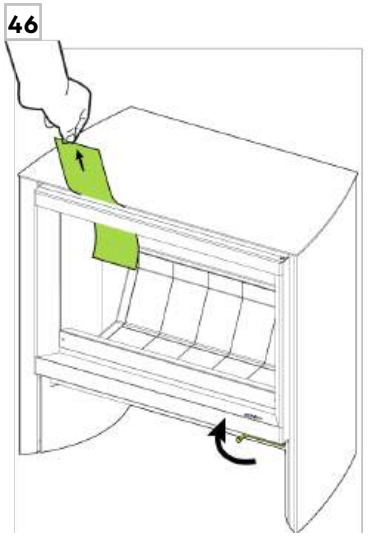

Step 1 Unpack the unit.

Step 2 Remove the door. Take out the accessories box and review its content. Remove the central vermiculite.

Step 3 Remove all parts of the cladding and the smoke outlet.

1

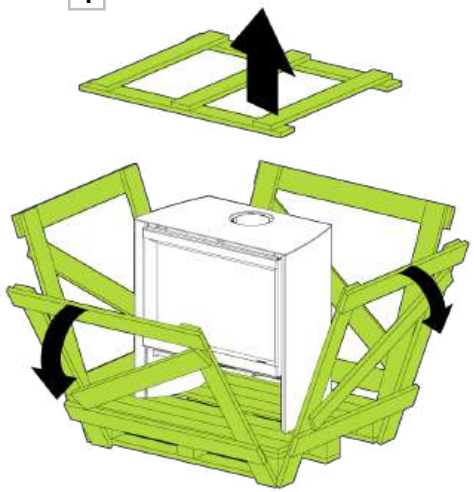

2

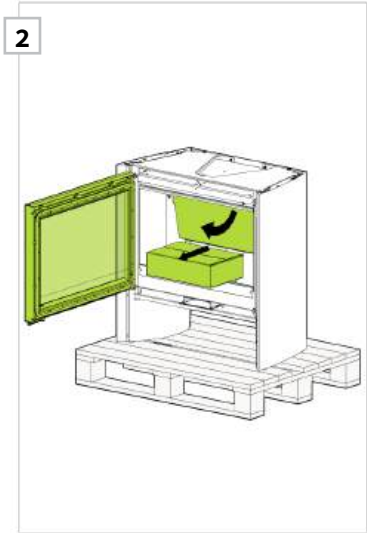

3

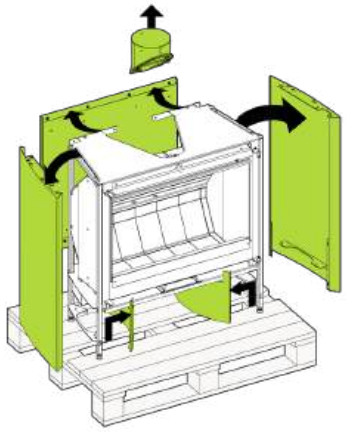

Step 4 Install the floor plate if necessary. Position and level the unit.

Step 5 Replace all claddings.

Step 6 Install the smoke outlet and the chimney connector and the vermiculite. Replace and level the door.

4

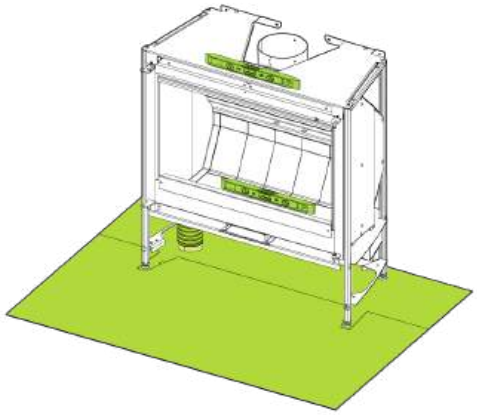

5

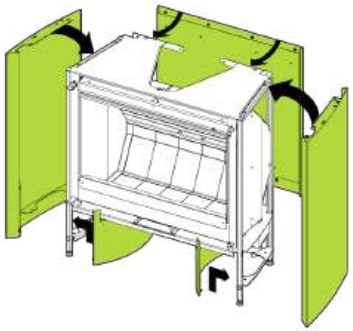

6

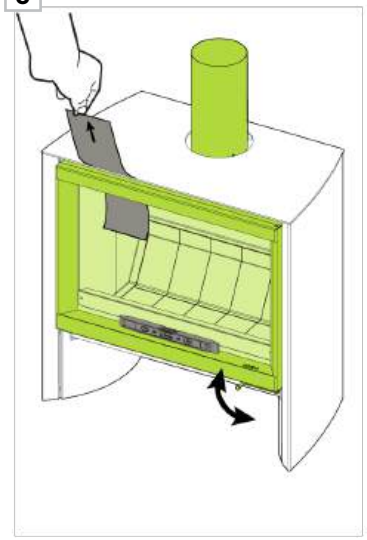

5 CHIMNEY

5.1 DIMENSIONS AND CERTIFICATION 31
5.2 TYPICAL INSTALLATION 32
5.3 MASONRY CHIMNEY 33
5.4 CHIMNEY THROUGH A COMBUSTIBLE WALL 35
5.5 CHIMNEY IN MOBILE HOME 37

CHIMNEY DIAMETER

Use a listed double-wall connector (black) with 6" of clearance. This connector will be attached to the unit's smoke outlet with three #10-1/2" self-drilling screws. All adjoining section shall be attached and secured by the same screws. The chimney connector is the pipe from the stove to the chimney.

This stove cannot be connected directly to a factory-built chimney. Use a chimney connector, then an adapter. **(See 5.2 Typical installation)**

If passing through a combustible wall, use only a 6" insulated pipe that complies with the **UL-103HT** or **ULC-S629** standard. The installation must comply with standard **CSA B365**, as well as all other installation standards applicable at that location.

CAUTION

- Carefully read the instruction manual provided with your chimney before installing.
- Do not use makeshift means during installation. This could pose a danger, compromise safety and result in a fire.
- Do not connect the appliance to a chimney that is already connected and used by another appliance. A chimney used as an outlet for a stove must not be used for more than one appliance.
- Do not install the chimney directly at the outlet of the appliance. A chimney connector (flue pipe) is required unless the appliance is specifically approved for that type of installation
- Do not cut trusses, rafters or ceiling joints without consulting a building official to ensure that the building's structural integrity has not been compromised.
- If this unit is not installed properly, a fire may result. To reduce the risk of fire, follow the installation instructions .
- Contact the local authorities to obtain a building permit and take note of all applicable regulatory requirements.
- A chimney connector shall not pass through an attic or roof space, closet or similar concealed space, or a floor, or a ceiling.
- The chimney and the required chimney connector must be in good condition and kept clean.

CHIMNEY LENGTH

It is recommended that the height of the chimney be between **minimum 15' and maximum 45'**, measured from the top of the unit to the bottom of the rain cap. This height impact the draft and the efficiency of the unit. If this height is impossible, contact Stûv America technical service.

Before connecting, make sure that the stove is in its final location and is level (see page 24 if needed).

Calculate the number of chimney sections needed, starting from the chimney connector.

Calculate how long the chimney needs to be, based on the information on this page, and gather all of the components needed.

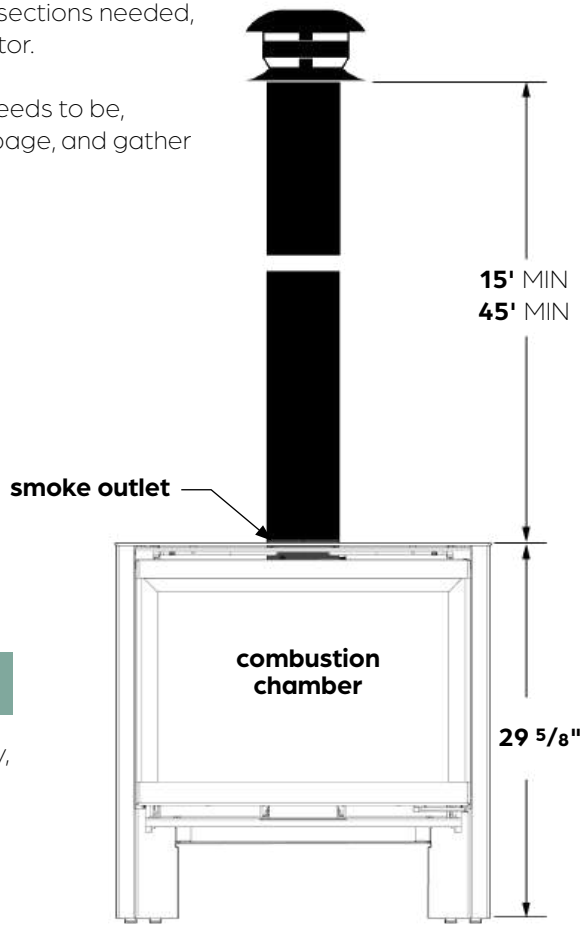

IMPORTANT

It is preferable, but not mandatory, to install a 3' straight chimney section between the unit and an offset.
In that case, **a straight vertical section** must be installed after the angled section.

INSTALLATION DIAGRAM

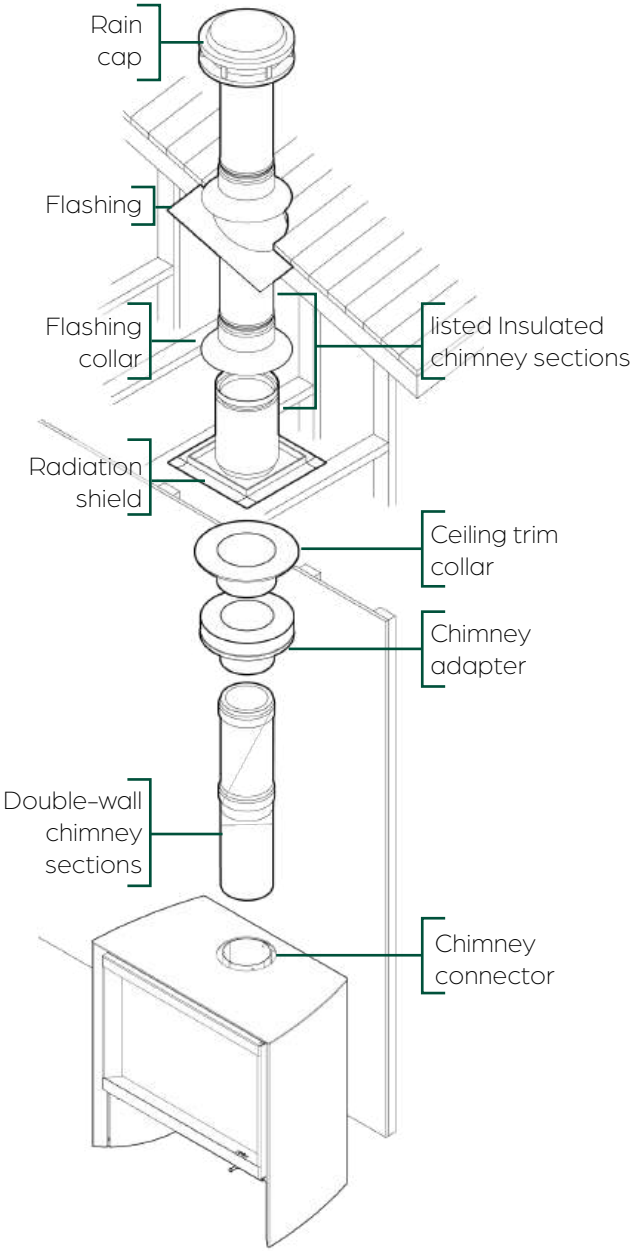

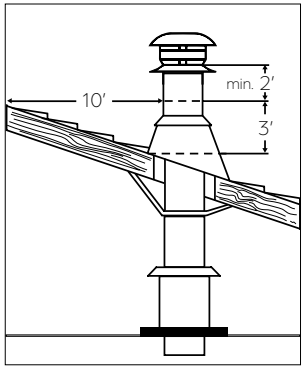

INSTALLATION PROCEDURE

CAUTION

Care must be taken during the chimney's installation. Shortcuts or compromises may result in safety hazards or even a fire.

Carefully read the installation manual provided with your chimney before installing. Some configurations may change the order of the steps.

Step 1 Once the stove is in place, install the double-wall chimney sections almost up to the ceiling.

Step 2 Create an opening between the ceiling(s), aligned with the chimney sections used. The cutout must be sufficiently large to fit the insulated chimney pipe.

Step 3 Install a chimney adapter and a ceiling trim collar to transition to the insulated chimney pipe.

Step 4 Install a radiation shield under each floor/ceiling the chimney crosses. In the attic space, install a radiation shield and a flashing collar.

Step 5 Connect the insulated chimney pipe sections all the way to the ceiling, from the first section installed previously. **Follow the chimney manufacturer's instructions** to maintain the continuity of airtightness with an effective vapor barrier at the location where the chimney or other component penetrates the exterior of the structure.

Step 6 Once at roof height, install a roof radiation shield. The shield must be installed so that it extends 1' above the roof line.

Step 7 Install the flashing.

- If the chimney is enclosed up to the roof, use ventilated flashing.
- If the chimney is not enclosed up to the roof, use regular flashing

Step 8 Seal the joint between the roof and the flashing using asphalt-based gasketing compound. For a pitched roof, place the flashing under the upper shingles and over the lower shingles. Nail the flashing to the roof using roofing nails.

Step 9 Install the flashing collar around the chimney, just above the flashing. Gasket the collar with silicone gasketant. **(Do not use asphalt-based gasketing compound).**

Step 10 Install and secure the rain cap to the top of the chimney.

The masonry hearth must conforms to **N.F.P.A. 211**, to **CAN/CSA A405** or to the **National Building Code of Canada**. In any other case, an R-value must be calculated and respected to install the s6-H.

This unit has to be connected to a chimney complying with the requirements for:

- **UL-103HT | CAN/ULC-S629**
- **ULC-S635 | ULC-S640 | UL-1777**

The installation of a Stûv stove in a masonry chimney still requires the installation of a section of an chimney section above the stove until it connects to the listed liner that will line the inner surface of the masonry chimney. A rigid stainless steel liner must be installed inside the fired clay liner inside the masonry chimney. The rigid liner does not replace the fired clay liner in any way. You must ensure that the chimney section and the liner are strongly secured together.

A masonry adapter FO-FDM(6) has been designed specifically for this use and is available from an dealer. This adapter attaches with 3 rivets (supplied) to the rigid liner and with 3 screws (supplied) to the chimney. Once the mortar is in place, the joint between the chimney and the rigid liner should not be visible in order to isolate the heat released through the liner from the stove enclosure. You must install a section of chimney of at least 46 cm after the chimney elbow.

The highest point of the chimney, where the chimney enters the masonry chimney, must be no less than 12 ¼" from combustible ceiling materials.

If ceiling height permits, install one of the chimney lengths directly on the stove, before the elbow. If a flexible liner is used, the cleaning should be carried out carefully so that it is not displaced.

! WARNING

If you plan to use an existing masonry chimney, you must have it inspected by competent authorities to confirm the following points:

- The masonry chimney is properly constructed, fully lined and complies with municipal by-laws and the National Building Code of Canada (NBC) or National Fire Protection Association (NFPA 211) standard.
- The masonry chimney has been completely cleaned of all soot and creosote residue and has been inspected to confirm that it is still in good working order. There is no insulation of any kind in contact with the masonry chimney and there is no insulation of any kind trapped anywhere in the chimney.
- All necessary clearances around the masonry chimney, along the entire length of the masonry chimney, are complying with CNB or NFPA 211. If the masonry chimney is enclosed behind drywall boards, openings must be made to confirm all clearances.
- The masonry chimney will be used only for the stove and not for any other appliance.
- If major repairs are required to meet the above mentioned points, a new masonry chimney will have to be built.

To make a hole in the masonry chimney and connect it to the stove, we recommend that you follow these steps:

- Determine and mark where the chimney is to be inserted into the masonry chimney. Using a large masonry drill bit (3/4 - 2''), drill a hole exactly in the centre of the oval line. Using a masonry hammer and drill, gradually widen the hole to the desired size. Remember to work from the centre of the hole to the outside. Be particularly careful when drilling the fired clay liner behind the brick as the other three sides must remain in place.
- Slide the stainless steel liner from the top of the chimney down. If you are using a rigid liner, you will need enough space to fix an elbow with at least 2 rivets. If the rigid liner does not slide easily or if the masonry chimney has an interior opening of less than 10'' X 10'', a listed flexible liner can be used with a flexible/rigid adapter (LM-7LAF) available from a chimney dealer.
- Install the rigid liner elbow and masonry adapter at the lower end of the liner.
- Push the stove forward to install the chimney (elbow and length) and then push the stove back into place while connecting the chimney to the masonry chimney adapter.

TYPICAL INSTALLATION

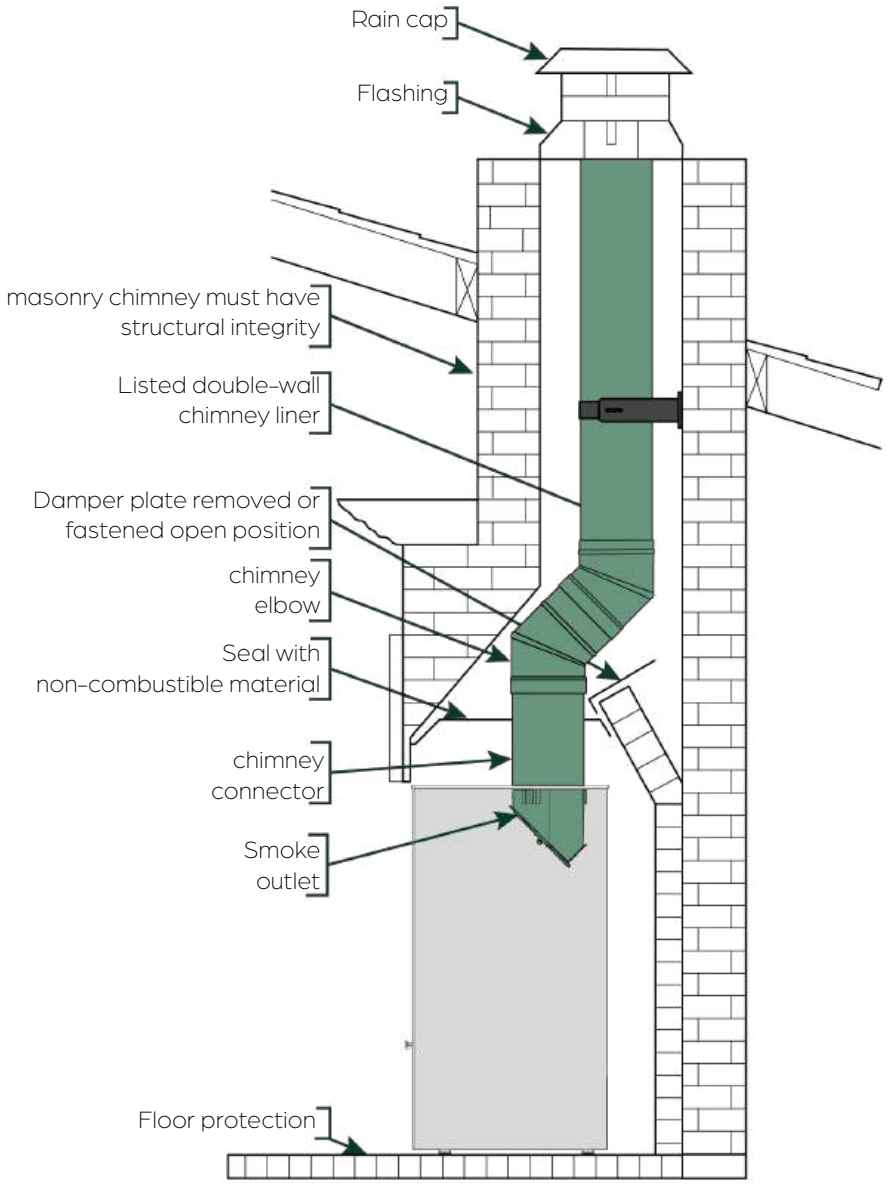

CHIMNEY PIPE THROUGH MASONRY CHIMNEY

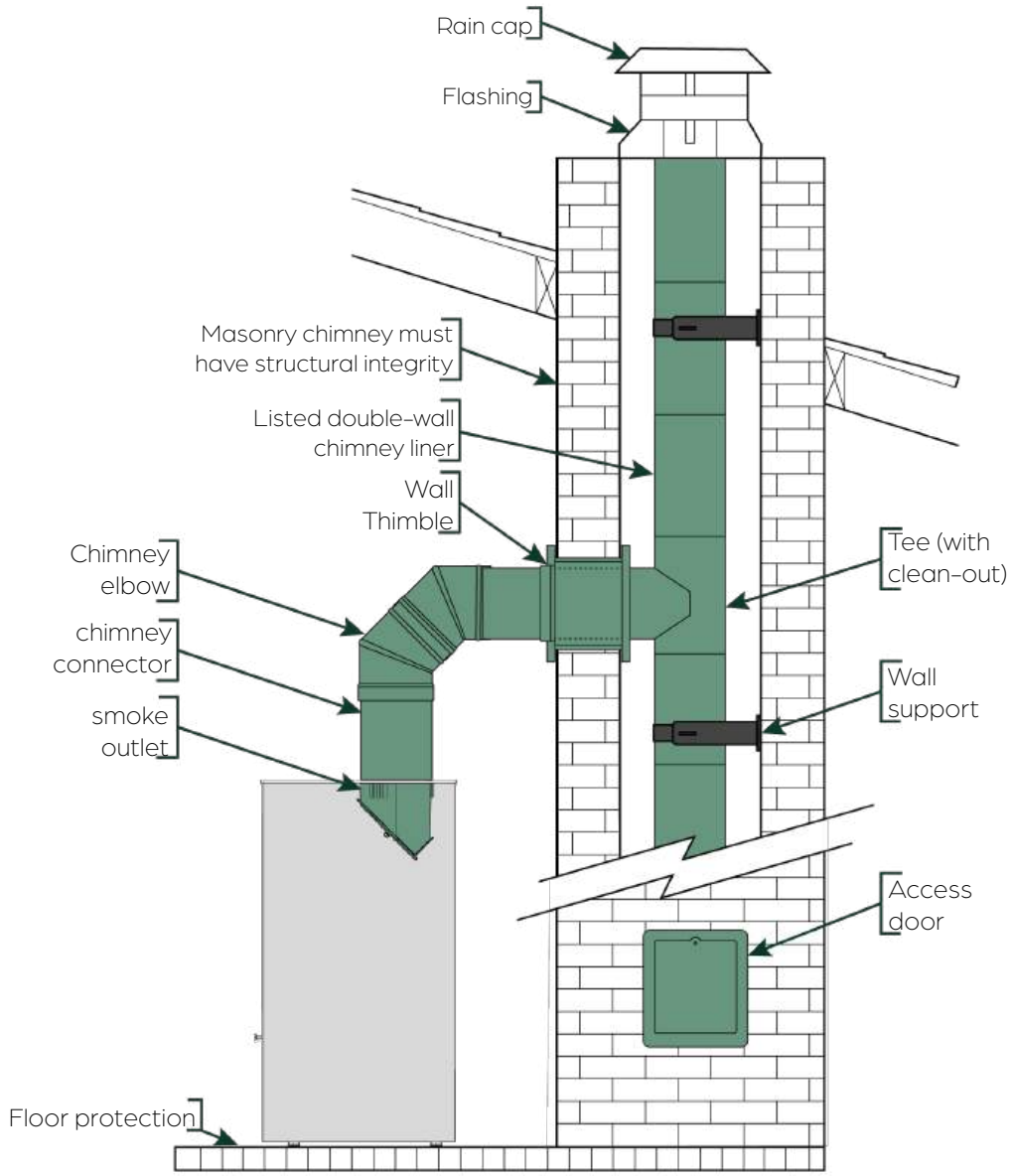

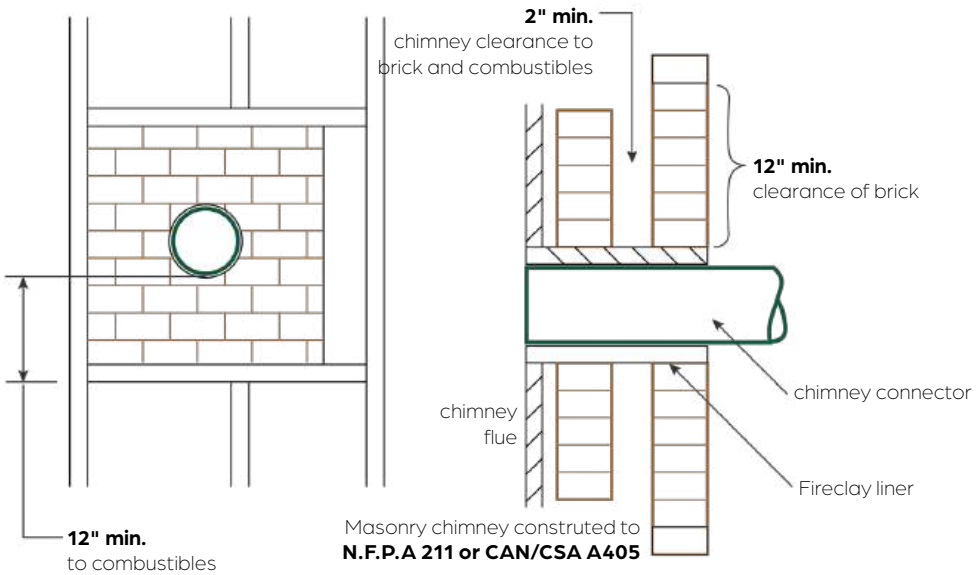

System A: Clearance: 12" Minimum 3.5" thick brick masonry wall framed into combustible wall with a minimum of 12" brick separation from clay liner to combustibles. The fireclay liner shall run from outer surface of brick wall to, but not beyond, the inner surface of chimney flue liner and shall be firmly cemented in place.

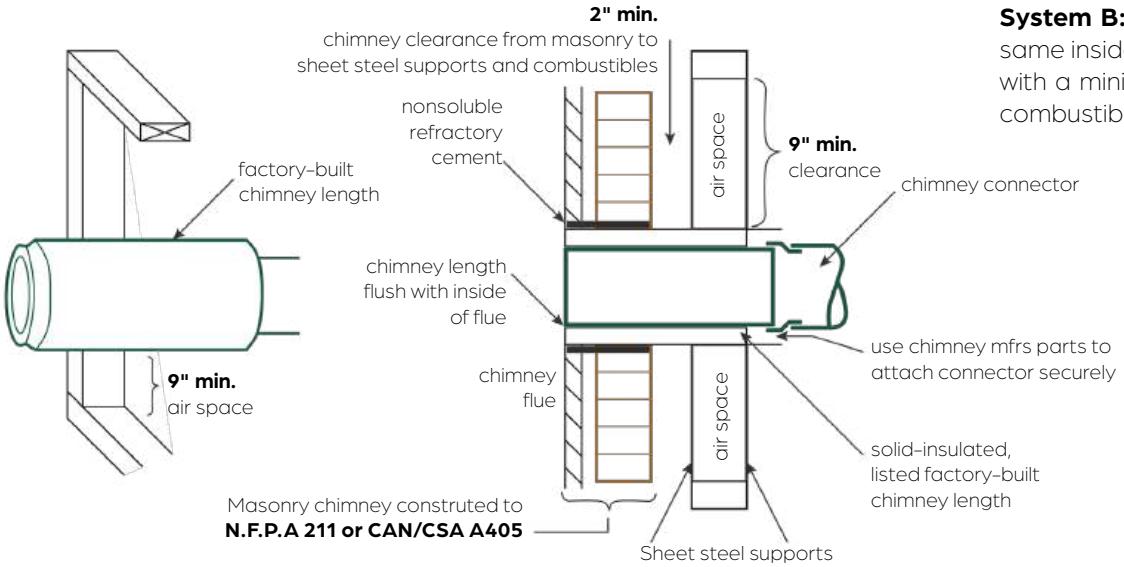

System B: Clerance 9" Solid-insulated, listed factory-built chimney length of the same inside diameter as the chimney connector and having 1" or more of insulation with a minimum 9 in. air space between the outer wall of the chimney length and combustibles

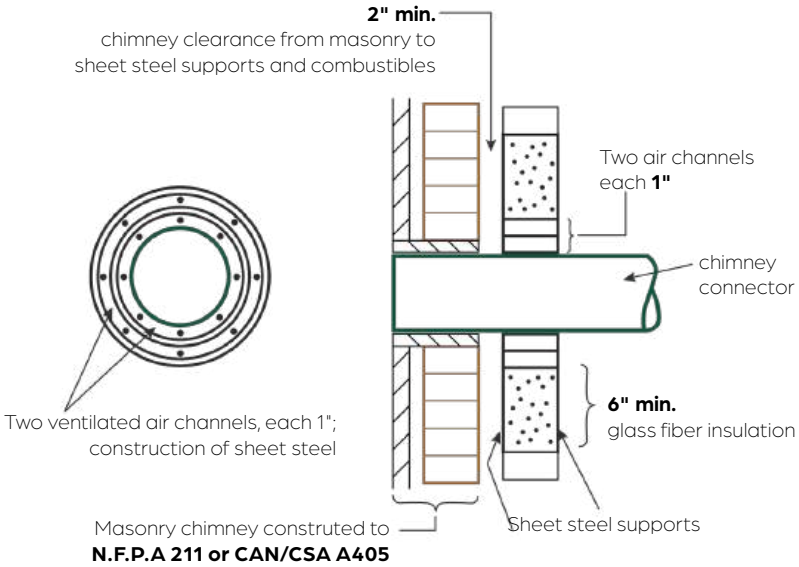

System C: Clearance 6" Sheet steel chimney connector, minimum 24 gauge [0.024"] in thickness, with a ventilated thimble, minimum 24 gauge [0.024"] in thickness, having two 1" air channels, separated from combustibles by a minimum of 6" of glass fiber insulation. Opening shall be covered, and thimble supported with a sheet steel support, minimum 24 gauge [0.024"] in thickness.

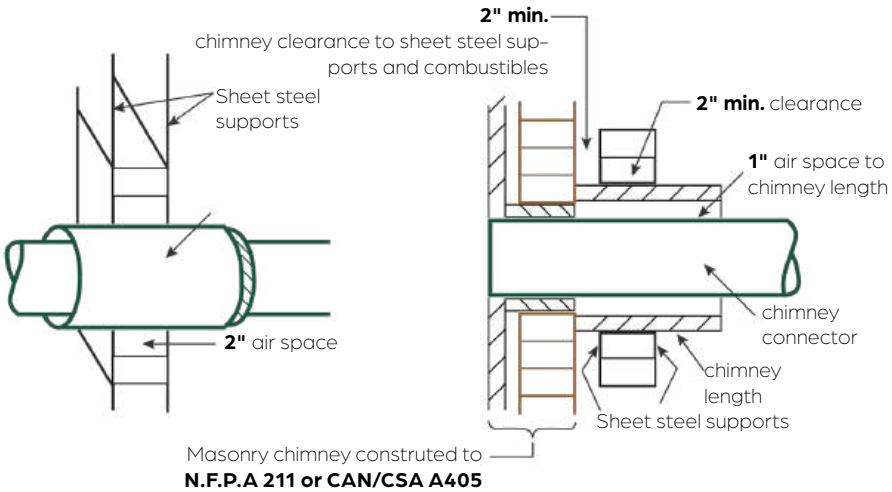

System D: Clearance: 2" Solid-insulated, listed factory-built chimney length with an inside diameter 2" larger than the chimney connector and having 1" or more of insulation, serving as a pass-through for a single wall sheet steel chimney connector of minimum 24 gauge [0.024"] thickness, with a minimum 2" air space between the outer wall of chimney section and combustibles.

Minimum length of chimney section shall be 12". Chimney section concentric with and spaced 1" away from connector by means of sheet steel support plates on both ends of chimney section. Opening shall be covered, and chimney section supported on both sides with sheet steel supports of minimum 24 gauge [0.024"] thickness.

Supports shall be securely fastened to wall surfaces on all sides and shall be sized to fit and hold chimney section. Fasteners used to secure chimney section shall not penetrate chimney flue liner.

INSTALLATION DIAGRAM

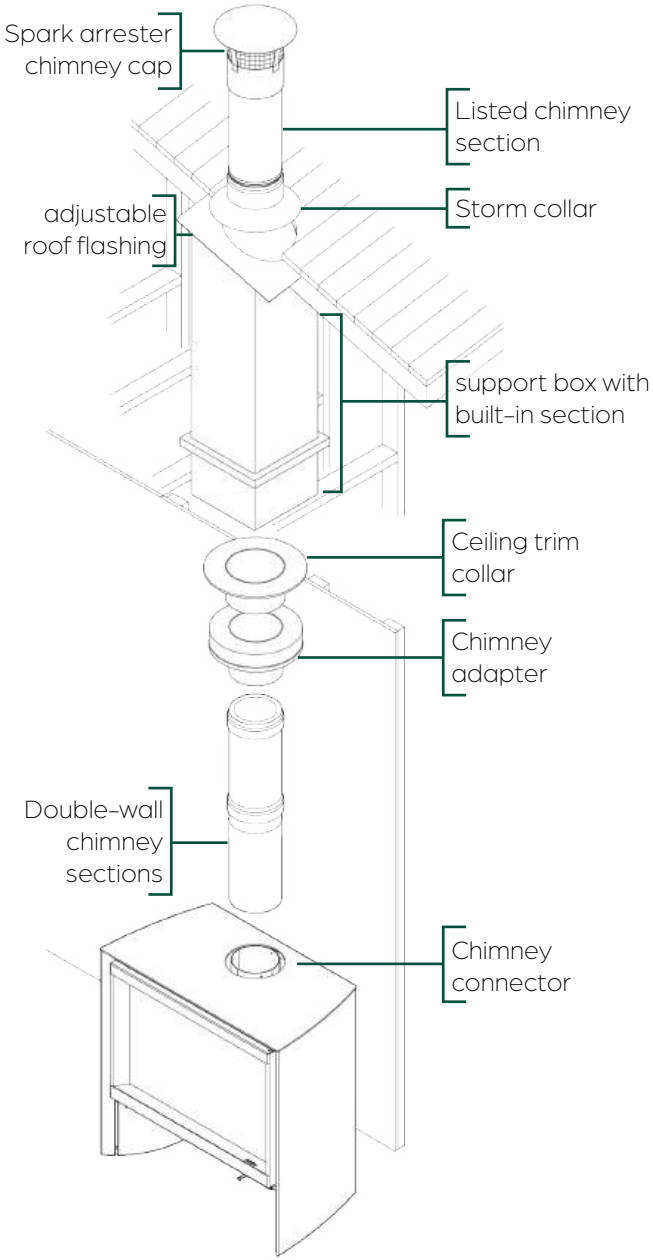

A unit installed in a transportable building must be connected to a chimney complying with the requirements for:

- **UL-103HT** | **CAN/ULC-S629**

Install a Transportable building Chimney & Connector Kit.
Each kit must include:

- Stainless spark arrester cap
- Storm collar
- Adjustable vented flashing – 0/12 – 6/12,
- Two 24" chimney pipes
- 24" support box with built-in starter section and trim

The air supply is important for an installation in transportable building. See **DIMENSIONS – Convection air and Air supply** for details.

The stove required to be fixed to the floor. See **INSTALLATION – Positioning and options** for details.

WARNINGS FOR TRANSPORTABLE BUILDING :

- It is permit to install this unit ina transportable building in **CANADA ONLY**.
- Do not install in sleeping room.
- The structural integrity of the mobile home floor, wall and ceiling/roof must be maintained.
- Remove the chimney for transportation of the building.

6 USE

6.1 WOOD SELECTION 39
6.2 SAFETY 40
6.3 DOOR HANDLING 41
6.4 STARTING THE FIRE 41
6.5 RELOADING THE FIRE 43
6.6 DISPOSAL OF ASHES 44

HUMIDITY LEVEL

It is essential to use **dry wood** that has a moisture content of **less than 18%**. This will ensure **more efficient** and **clean combustion**.

Using **wet or semi-dry wood** with a moisture content **higher than 18%** will result in mediocre and less efficient combustion. The fire will be smaller and difficult to start. It will release a great deal of **black smoke** and **pollution** into the air and also sully your glass and chimney pipe.

To choose dry wood, use a moisture meter or check if...

- The wood is lightweight and slightly split
- You hear a snap when banging one log against the other
- The bark comes off easily
- There are cracks from the centre to the edge

IMPORTANT

Store the wood in a weatherproof location to keep it dry. Do not store it in the risk area, stove loading area, ash removal area or inside the mandatory clearances indicated in the **DIMENSIONS** section.

HARDWOOD OR SOFTWOOD

The harder a wood is, the more heat it will produce and the slower it will burn (at equivalent moisture content). Softwood can be used as kindling over hardwood. It burns more quickly (at equivalent moisture content) despite its lower calorific value.

- **Hardwood:** oak, beech, elm, ash, acacia, hornbeam, maple
- **Fruit tree wood:** walnut, cherry, pear, apple, olive
- **Softwood:** poplar, birch, linden., locust, chestnut
- **Resinous wood:** maritime pine, spruce, Scots pine, fir, larch

WOOD TYPES

Ash and beech are recommended as firewood as they dry quickly and are easy to find. They must be stored under a shelter immediately after being cut and split, otherwise they rot very quickly and lose their calorific value. They are easy to light and produce very bright, lively flames.

Maple has a good calorific value. It produces fires and embers that last a long time.

Oak is an excellent fuel, but unlike other wood species, it has to remain uncovered for two years to allow the rain to remove the tannins it contains. Then it has to be stored under shelter for another year or two before it can be burned. Small oak branches have a high sapwood content, which burns too quickly. Oak burns slowly, produces a calm fire and beautiful embers. It is ideal for barbecuing and for moderate fires.

Hornbeam, cherry and fruit trees are excellent fuels, but are rare. These are hardwoods. They produce beautiful, harmonious and calm flames, and beautiful embers. Ideal for a barbecue or a calm fire.

Birch, linden, chestnut, poplar and black locust are broad-leaved trees with soft wood. They produce beautiful, harmonious, but bright flames and few embers. Because they burn quickly, they can be used to start (or restart) the fire. Caution: Poplar produces abundant and volatile ash while black locust produces significant sparks.

Resinous woods (not recommended) generate a lot of heat, but they burn quickly. They throw sparks and the resins they contain cause build-up in the chimney.

CALORIFIC VALUE

Each type of wood has a different calorific value and all burn in different ways.

We strongly encourage the use of hardwoods such as hornbeam, maple, oak, ash, elm and beech. They produce beautiful flames and plenty of embers that glow for a long time.

CAUTION – NOT TO BE USED

Burn only firewood. Do not burn:

- Garbage
- Lawn clippings, yard waste or unseasoned wood
- Materals containing plastic, petroleum-based products, gasoline, liquid fuel or rubber, including tires
- Waste petroleum products, paints or paint thinners, or asphalt products
- Industrial solvents
- Flammable liquids such as naphtha and motor oil
- Painted wood, varnished wood or chemically treated wood
- Materials containing asbestos
- Construction or demolition debris
- Salt water driftwood or other previously salt-water saturated materials
- Railroad ties or pressure-treated wood
- Manure or animal remains
- Paper products, cardboard, plywood, or particleboard. The prohibition against burning these materials does not prohibit the use of fire starters made from paper, cardboard, saw dust, wax and similar substances for the purpose of starting a fire in this unit
- Any substance that emits dense fumes and strong odours

The heat produced by these materials is too great and can damage the appliance, in addition to causing soot to form on the glass and on the inside of the chimney pipe These materials produce toxic and polluting fumes, such as carbon monoxide, which can be hazardous to health. Burning these materials may result in release of toxic fumes or render the heater ineffective and cause smoke.

Composite logs (ecological): Composite/ecological logs are to be avoided. They sometimes emit residues that sully the mechanisms and cause the appliance to age poorly.

This wood heater has not been tested with decorative sets (logs, pebbles) for unvented gas fireplaces. To reduce the risk of fire and/or injury, it is prohibited to install a decorative set in the combustion chamber of the appliance.

Do not use a grate or other method to elevate the fuel. Burn firewood directly on the cast irons. Do not elevate the fire.

CAUTION

Read the safety instructions on page 7 before using the stove.
Upon first use, some smoke or odours may be produced. **Ventilate the room well.**

In case of a chimney fire

1. Call the fire department.
2. Put out the fire with a type A or ABC extinguisher (powder, foam or water and additive). Avoid using a bucket of water or any other hazardous method to put it out.
3. Air out the room in which the unit is located.
4. After a chimney fire, have the chimney cleaned and inspected by a professional.
5. Make any repairs necessary before using the unit again.

EMPLACEMENT ET EFFICACITÉ

Every solid fuel installation is unique. It is imperative to consider the location of your appliance for optimum heating efficiency but also proper performance. **Geographical location** can have a huge impact on the performance of the appliance. **Sufficient draft** is the most important aspect in solid fuel heating. For maximum efficiency, the appliance should be installed in locations to allow for the highest possible rate of success. In general, the appliance will perform best in **main living areas with an inside insulated chimney**. This will allow for the best air combustion situation and highest draft potential.

If the outside temperature is higher than the inside temperature, load more paper and more kindling to properly heat the chimney pipe and thus counter the temperature imbalance. First ignite balled-up pieces of paper and about 1 to 1 1/2 lb. of kindling ±3/4 sq. in.-thick.

The maximum load to avoid overfiring is **2x the weight of the hourly consumption**. Refer to the table on page 5.

6.3 DOOR HANDLING

Step 1 To open the stove, pull on the handle under the door and swing open.

Step 2 To close the door, swing shut and then press on the end of the handle as hard as you can with your thumb.

CAUTION
The door may be hot!

Be careful with the door.
Do not strike or slam the door. It may broke the glass.

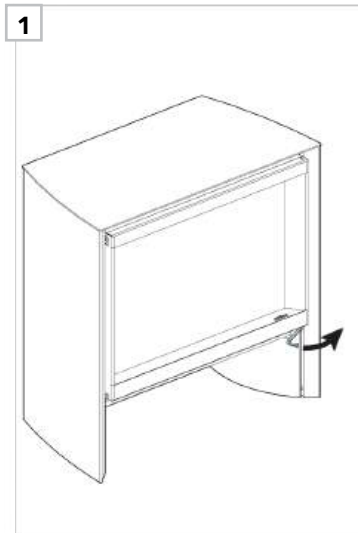

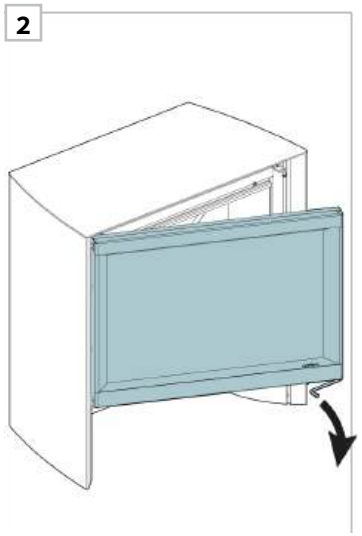

6.4 STARTING THE FIRE

This Stûv unit needs air for combustion. Ideally, the installer will connect the stove to the outside air using a duct.

If the air damper is installed, open it to start the fire.

Do not build the fire too close to the glass and **do not start a fire if the glass is broken**.

Always keep the duct free of obstructions.
The stove's proper operation can be affected by air-supplied systems installed in the same room (air exchanger, range hood, air conditioning, etc.) and this may result in smoke backflow.

UPSIDE-DOWN FIRE!

We recommend starting the fire using the upside-down fire method. It is more efficient and eco-friendly.

The advantages:

- Putting the logs in first will greatly reduce the smoke that is produced since the temperature will rise gradually.
- The stove's efficiency will also increase with complete combustion.
- Once the logs underneath have caught fire, the combustion gases pass through the flames. As they increase in temperature, they are nearly completely degraded and the stove therefore emits less CO and fewer particles.
- With this method, there is less risk of logs falling during combustion since the bigger pieces are at the bottom.

The instructions for building a upside-down fire can be found on the next page.

MAKING AN UPSIDE-DOWN FIRE

Step 1 Place the big logs in the combustion chamber first.

Step 2 Add smaller pieces with no bark, placed perpendicularly.

Step 3 Gather the kindling and cover the wood already present (approximately 1 kg of kindling).

1

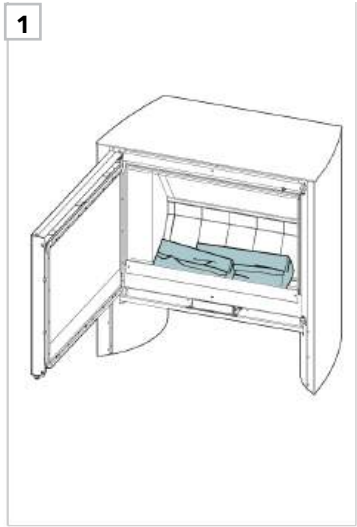

2

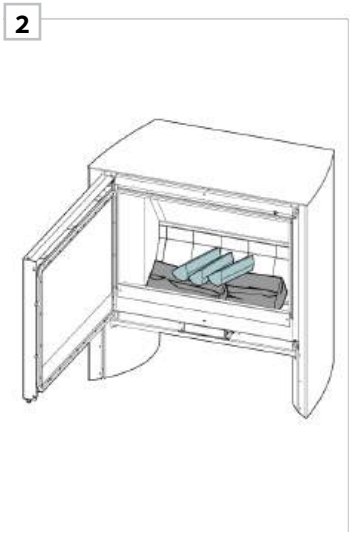

3

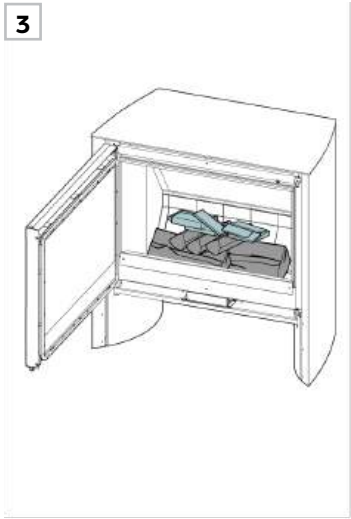

NOTE

The total load must not exceed 2/3 of the combustion chamber so as not to overheat the unit.

Step 4 Insert an eco-friendly firelighter in the kindling.

CAUTION

It is recommended to use fire starters made from sawdust or wood fiber, without chemical and toxic additives. Paraffin or other waxy substances can block the air supply system.

Step 5 Light the fire directly on the firelighter.

Step 6 Leave the door ajar for 20 minutes.

4

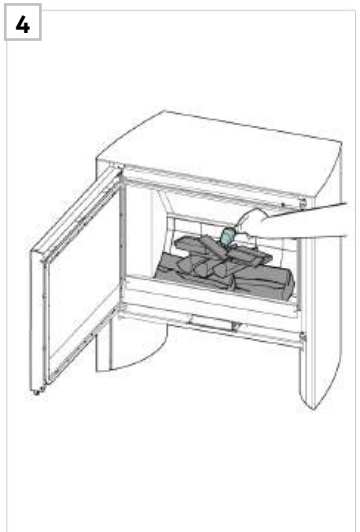

5

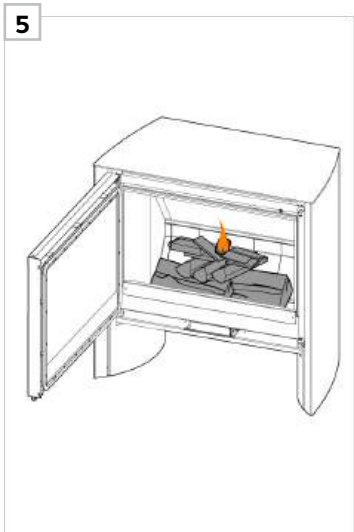

6

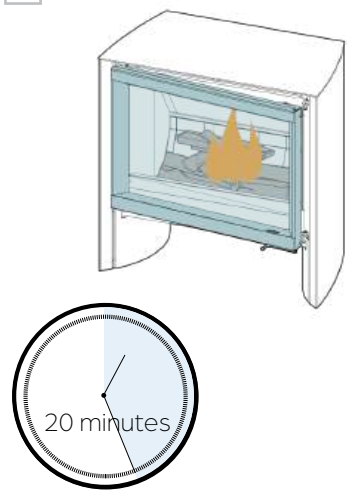

RELOADING THE FIRE

Step 1 Open the door.

Step 2 Add wood using the Stûv glove supplied with the unit. Do not stir or agitate the wood when it is burning

Step 3 Close the door and enjoy the fire. It is normal to feel resistance when opening the glass door when the fire is burning.

NOTE
The door can be kept ajar to help restart the fire. Close the door when the fire is well started.

1

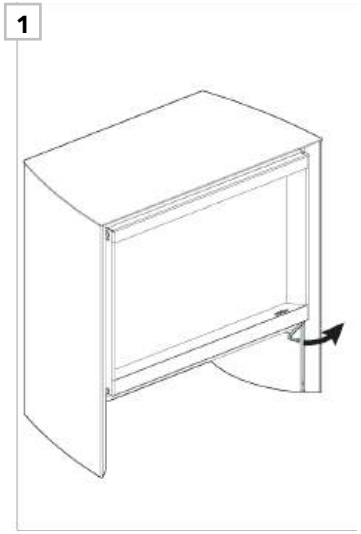

2

NOTE
Burning one log at a time increase the amount of embers and coal. While burning two or more logs, the combustion is optimized and this will reduce unburned residues.

3

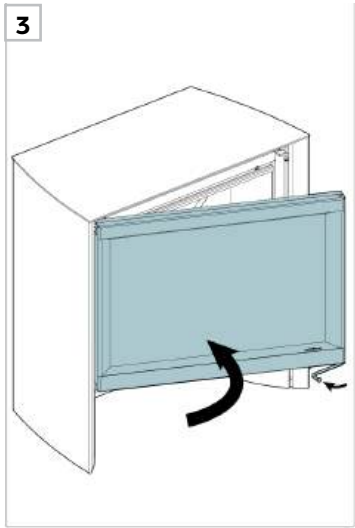

CAUTION
In order to increase the safety of your installation, we recommend limiting the storage of logs to the interior area of the base. Which mean, to not exceed the front of the combustion chamber or 2" behind the door.

Do not store any highly flammable material, such as paper and fire starters.

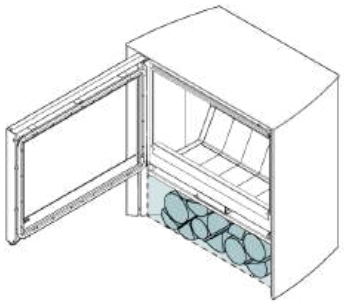

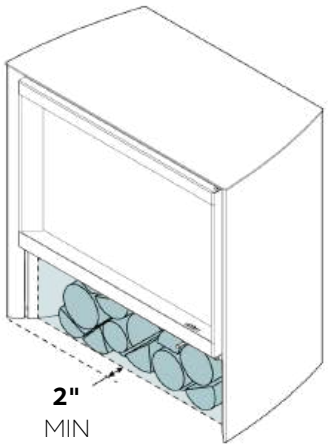

Step 1 Wait until the ashes are cold before opening the door, to ensure safety. Remove ashes when they are above the angle bar.

Step 2 Use an ash shovel to remove the ashes.

NOTE
Leaving 1" of ash bed after each use helps start the next fire.

Step 3 Ashes should be placed in a metal container with a **tight fitting lid**. Move the container outdoors immediately and other waste shall not be placed in this container.

The closed container of ashes should be placed on a noncombustible floor or on the ground, well away from all combustible materials, pending final disposal. If the ashes are disposed of by burial in soil or otherwise locally dispersed, they should be retained in the closed container until all cinders have thoroughly cooled.

1

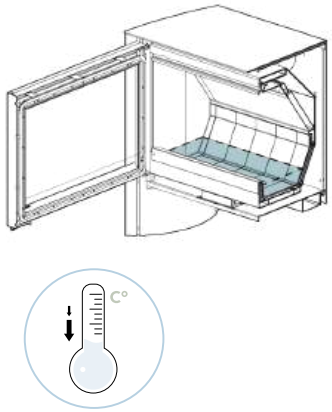

2

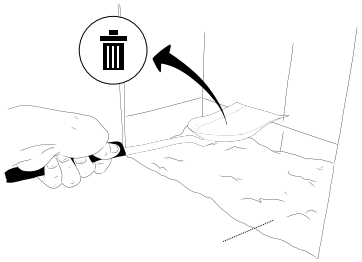

3

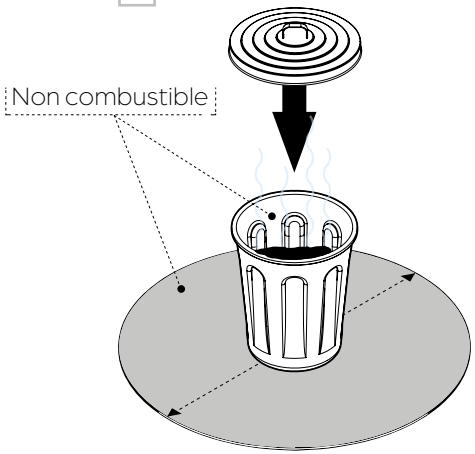

7 MAINTENANCE

7.1 GLASS AND GASKETS 46

7.2 CREOSOTE AND CHIMNEY–SWEEPING 46

7.3 COMPONENT REPLACEMENT 47

7 .1 GLASS AND GASKETS

CLEANING THE GLASS

- Do not clean the door when the glass is hot.
- Using cleaning products will quickly degrade the gaskets. However, it is possible to use standard glass-cleaning products to clean the glass, on the inside and outside of the door.
- It is also possible to clean the glass using only water and ash.
- If the door is very dirty, it will be easier to remove it and place it on a soft surface in order to clean it.
- Do not use abrasive cleaners.
- Use a dry cloth to clean the components.

Note: A spray paint can is supplied with the stove for touch-ups. When painting, do a test on another surface to avoid putting solvent on the existing paint. The surface to repaint must be smooth, clean and free of grease. Read the instructions on the spray paint can's label.

CREOSOTE – FORMATION AND NEED FOR REMOVAL

Creosote is a thick, black residue that forms due to incomplete combustion of wood. It can be brittle or smooth (vitrified). During slow combustion, wood releases tar droplets that condense on the cold chimney lining. The shape of the residue varies with time and the internal temperature of the lining on which the creosote vapours condense. The presence in a chimney of soot or creosote in excess of 3 mm thick will indicate the need for immediate cleaning, possible modification of burning procedures, and more frequent inspections.

This build-up of creosote can be very hazardous. When ignited, it produces an extremely hot fire in the chimney. Have your chimney professionally **inspected twice during the heating season** to assess whether or not a creosote build-up has occurred. If so, remove any built-up residue to **reduce the risk of a chimney fire.**

It is recommended that the unit's main user establish a chimney maintenance routine. Check for creosote build-up on a daily basis to get a good idea of how often the chimney needs to be swept for safety. The hotter a fire burns, the less creosote will build up. Weekly sweeping may be necessary in milder weather, while monthly sweeping can be sufficient during the colder months. **Contact your local or provincial fire department for information on how to put out a chimney fire.**

7 .2 CHIMNEY-SWEEPING

SOOT – FORMATION AND NEED FOR REMOVAL

When coal is burned, the products of combustion combine with moisture to form a soot residue which accumulates on the flue lining. When ignited, this soot makes an extremely hot fire.The chimney connector and chimney should be inspected at least once every two months during the heating season to determine if a soot buildup has occurred. If soot has accumulated, it should be removed to reduce the risk of a chimney fire.

! Inspect the combustion chamber every two months to ensure its compliance.

CHIMNEY-SWEEPING STEPS

Wait until the unit has cooled completely before conducting maintenance.

If sweeping is done **from the inside**:
- Open the door.
- Remove the top vermiculites.

If sweeping is done **from above**:
- Close the door.
- Carry out the sweeping according to local regulations.

1

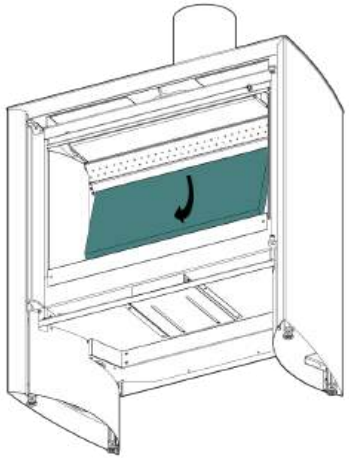

2

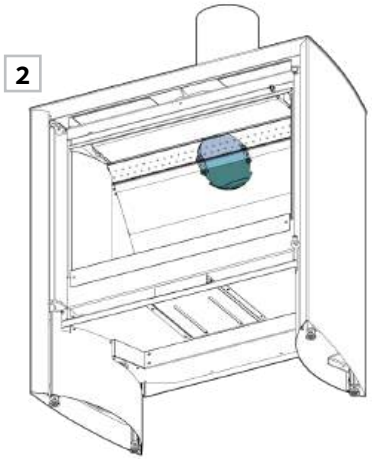

DOOR GASKET

All gaskets must remain in good condition. Inspect them frequently.

Step 1 Visually inspect the gasket to ensure it is in good condition. Even if it is, it might not be airtight enough to keep smoke from escaping.

Step 2 To check its airtightness, place a 3- or 4''-wide sheet of paper in the door and close. Try to pull the paper out all along the door frame.
If the paper comes out, replace the gasket gasket. Contact the Stûv dealer.

! Stûv America recommends using **original replacement parts** to ensure the unit's integrity and safety. Using make-shift parts may compromise the appliance.

Step 3 Remove the door and place it on a **clean, soft surface** to protect the paint.

Step 4 Tug on the door gasket to remove.

Step 5 Push the new gasket into place, positioning the junction at the bottom centre.

1

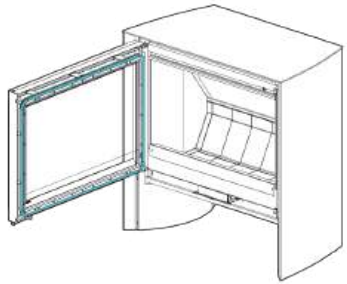

2

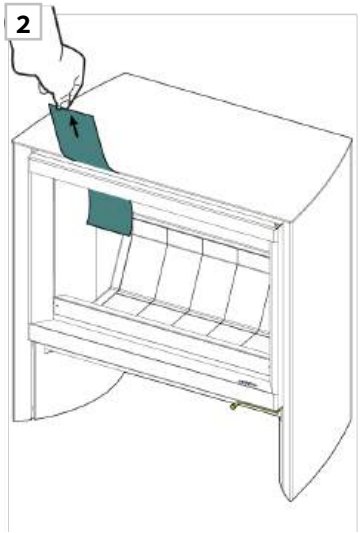

3

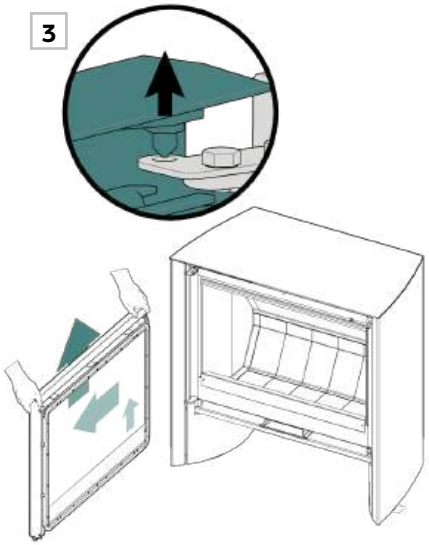

4

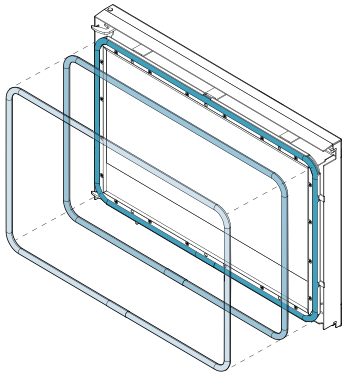

5

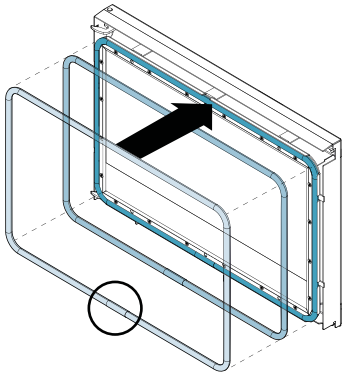

GLASS

Step 1 After removing the gasket (see previous page), continue the steps by removing the screws on the glass retaining clips.

Step 2 Remove the glass retaining clips.

Step 3 The pane of glass is now accessible and can be changed. Repeat the steps in reverse to reassemble the door.

The glass must be a **4 mm**-thick ceramic glass and must be able to with-stand high temperatures.

The glass has a specific shape for its purpose and **Stûv recommends the use of original replacement parts.**

1

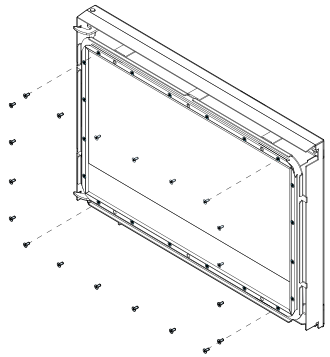

2

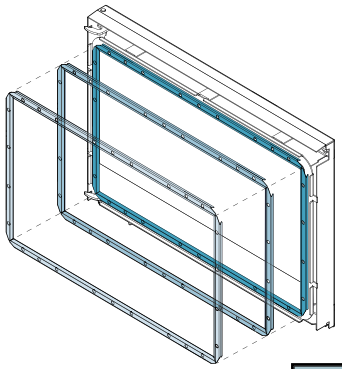

3

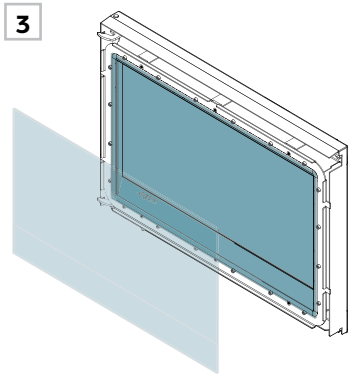

MODEL	CODE	DIMENSIONS
76x60	14006094	645 mm x 431 mm

GLASS GASKET

Step 4 Once the glass is removed, the gasket will be accessible.

Step 5 The gasket can be changed if it is damaged. If the pane is being changed, this gasket must be changed as well.

Step 6 Repeat the steps in reverse up to reinstalling the door.

4

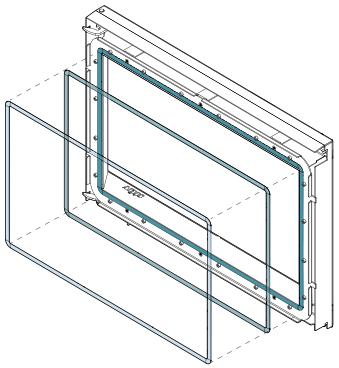

5

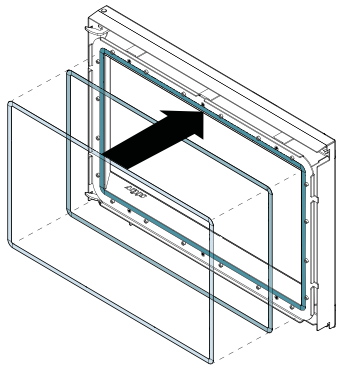

6

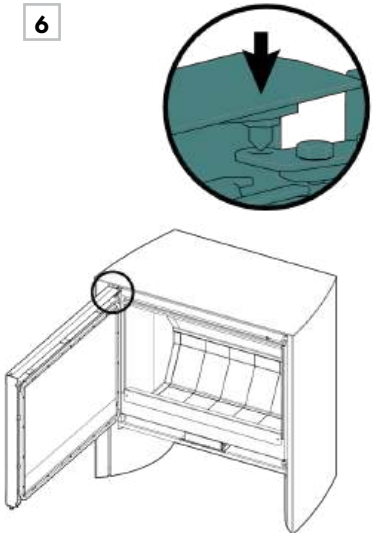

8 WARRANTY

8.1 WARRANTY DETAILS 50

8.2 WARRANTY FORM 51

8 .1 WARRANTY DETAILS

WARRANTY COVERAGE

Stûv appliances are guaranteed against:

- manufacturing defects
- paint defects on the visible parts of the unit
- glass breakage, but only if it occurs during the first firing
- shipping-related damage if we are notified within 48 hours of delivery and the damage is noted on the carrier's bill of lading when the unit is received (website)

This warranty does not cover damage to the appliance or malfunctions due to:

- installation that does not comply with the applicable regulations or the installation instructions
- abnormal use that does not comply with the directions for use
- lack of maintenance
- an external cause, such as a flood, lightning strike, fire, etc.

The warranty is limited to replacing the parts deemed defective and does not include labour or damages.

WARRANTY TERMS

This document must be returned to us, duly completed, within one month of the date of the dealer's invoice to the buyer.

Duration of the warranty:

- 5 years on the body of the appliance
- 1 year on refractory materials, gaskets, door mechanism, hinges and latches.

The warranty period begins on the date of the dealer's invoice to the buyer. The replacement of parts under warranty does not extend the duration of the initial warranty.

When an item is defective, it is important to quickly notify an authorized Stûv dealer. They will contact Stûv America to fill out the warranty form. They will need:

- the unit's serial number
- the date the unit was purchased
- an explanation of the defective item
- photos of the defective item

With this information, Stûv America will be able to validate whether the part is covered by the warranty and judge the relevance of changing it. The dealer will also be in charge of installing the new part.

CERTIFICATE OF WARRANTY

This Stûv appliance has been designed to offer you maximum pleasure, comfort and safety. It has been manufactured with the utmost care using quality materials and components to provide years of trouble-free operation.

Should you notice a defect in spite of this care, we commit to rectifying the situation. However, as a user, you also have an important role to play in getting the satisfaction you expect from your Stûv.

We strongly recommend:

- having the unit installed by a qualified professional who can ensure that the installation of the appliance and the integrity of the chimney are in compliance with the certifications and the building code,
- carefully reading the operating and maintenance instructions,
- having the chimney swept regularly (once per heating season, for regular use) to ensure optimal operation and maximum safety.

THE APPLIANCE

Serial no.: _____
Model: _____

Invoice date: _____
Installation date: _____

*The serial number can be found on the marking label at the bottom of the combustion chamber. The location of the label is indicated on the first page of the *CERTIFICATION* section..

THE DEALER

Company: _____

Name: _____
Address: _____
_____
Tel no.: _____

THE INSTALLER

I, the undersigned,
declare that the above-mentioned appliance has been installed in compliance with the existing regulations and in accordance with the technical recommendations in the installation instructions.

Date: _____
Signature: _____

Company: _____

Name: _____
Address: _____
_____
Tel no.: _____

THE BUYER

Name: _____
Address: _____
_____
_____
Email: _____
Tel no.: _____

Installation address (if different): _____
_____
_____
_____
_____
_____

PLEASE FILL OUT THIS FORM AND SEND IT TO US VIA:

Our website: **stuvamerica.com**
On the Warranty and Product Registration page

Stûv America Inc.
34, Boulevard de l'Aéroport
Bromont Quebec J2L 1S6 Canada

Email : **info@stuvamerica.com**
Tel.: +1 -866-487-7888
Fax: +1 -514-528-9538

Stûv stoves are designed by:

Stûv sa – Belgique
stuv.com

Rue Jules Borbouse n°4 B-5170
Bois-de-Villers

And manufactured in North America by:

Stûv America inc. – Canada
stuvamerica.com

34, Boulevard de l'Aéroport
Bromont, QC Canada J2L 1S6

1-514-396-3463 | 1-866-487-7888

93109292 | May 2026

stûv AMERICA

FR

s[6]H

NOTICE D'INSTALLATION

Garder ces instructions pour référence future

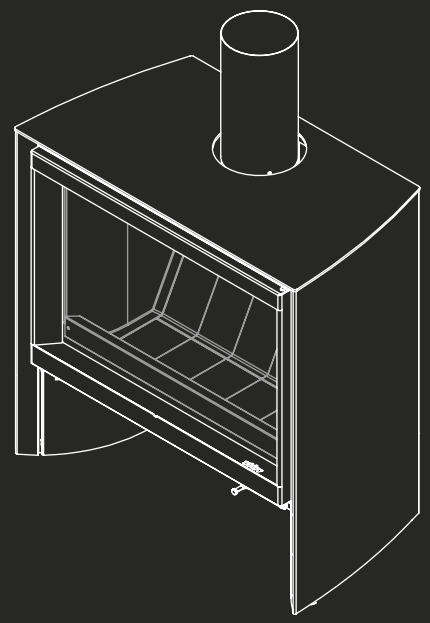

OUTILS À PRÉVOIR

Perceuse-visseuse

Marteau

Pied-de-biche

Niveau

Ruban à mesurer

Pince coupante

Pince

QUINCAILLERIE À PRÉVOIR

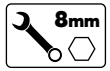

Clé plate 8 mm

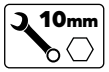

Clé plate 10 mm

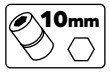

Douille hexagonale 10 mm

Embout Torx 20

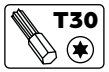

Embout Torx 30

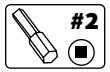

Embout carré #2

MATÉRIEL À PRÉVOIR

Collet de serrage et flexible Ø4" **(option)**

Couverture ou carton

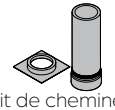
Kit de cheminée (flexible ou rigide)

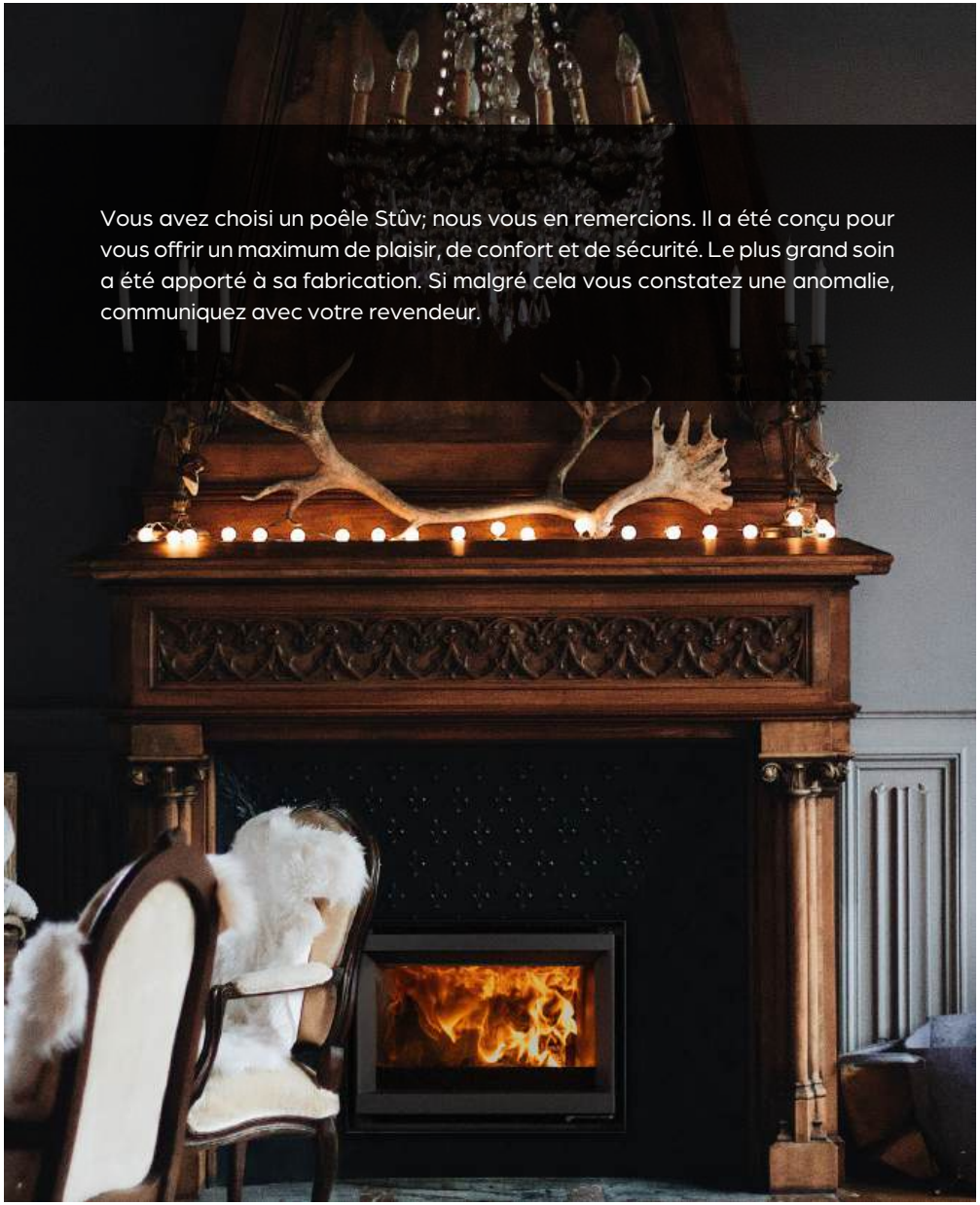

Vous avez choisi un poêle Stûv; nous vous en remercions. Il a été conçu pour vous offrir un maximum de plaisir, de confort et de sécurité. Le plus grand soin a été apporté à sa fabrication. Si malgré cela vous constatez une anomalie, communiquez avec votre revendeur.

La présente notice explique comment procéder à une installation standard du poêle s6-H. Pour installer la plaque de sol, le clapet d'air ou toutes autres options, il faut respecter certaines particularités énoncées dans les notices complémentaires fournies au besoin. Si celles-ci sont manquantes, communiquer avec le service à la clientèle et demander la notice avec le code sous l'icône.

Repérer ces symboles. Ils signifient qu'il y a un changement par rapport à une installation standard. Il est très important de survoler la notice principale et les notices complémentaires avant de commencer et de les suivre durant l'installation pour s'assurer qu'aucune étape ne soit omise.

Garder toutes les notices fournies à proximité pour obtenir le plus d'informations possible et s'assurer que l'installation est conforme et sécuritaire.

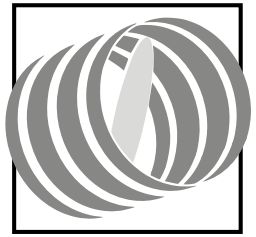

CLAPET D'AIR
93109290

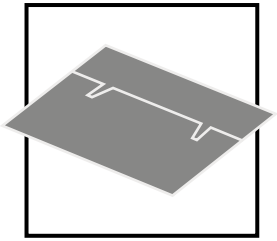

PLAQUES DE SOL
93109293

IMPORTANT

Avant d'installer ce Stûv, communiquer avec les autorités locales et/ou la compagnie d'assurance pour obtenir un permis de construction et prendre connaissance de toutes les exigences règlementaires en vigueur.

Pour prendre connaissance de toutes les exigences réglementaires en vigueur, communiquer avec le service des incendies local avant de commencer les travaux.

TABLE DES MATIÈRES

1. CERTIFICATION 4

1.1 Certification 5
1.2 Caractéristiques techniques 5
1.3 Étiquette de marquage 6
1.4 Instructions de sécurité 7

2. COMPOSANTS 8

2.1 Liste des composants 9
2.2 Kits optionnels 10

3. DIMENSIONS 11

3.1 Dimensions hors-tout 12
3.2 Dégagements minimum 13
3.3 Zone à risque 16
3.4 Air de convection 16
3.5 Air de combustion 17

4. INSTALLATION 19

4.1 Déballage et déplacement 20
4.2 Démontage 21
4.3 Démontage des parements 22
4.4 Positionnement et options 24
4.5 Remontage et cheminée 25
4.6 Ajustement de la porte 28
4.7 Récapitulatif 29

5. CHEMINÉE 30

5.1 Dimensions et certification 31
5.2 Installation typique 32
5.3 Cheminée de maçonnerie 33
5.4 Cheminée à travers un mur combustible 35
5.5 Cheminée dans une maison mobile 37

6. UTILISATION 38

6.1 Sélection du bois 39
6.2 Sécurité 40
6.3 Manipulation de la porte 41
6.4 Démarrage du feu 41
6.5 Alimentation du feu 43
6.6 Décendrage 44

7. ENTRETIEN 45

7.1 Vitre et joints 46
7.2 Ramonage 46
7.3 Remplacement des composants 47

8. GARANTIE 49

8.1 Explication de la garantie 50
8.2 Formulaire de garantie 51

1 CERTIFICATION

1.1 CERTIFICATION 5
1.2 CARACTÉRISTIQUES TECHNIQUES 5
1.3 ÉTIQUETTE DE MARQUAGE 6
1.4 INSTRUCTIONS DE SÉCURITÉ 7

1.1 CERTIFICATION

C US
Energy Verified

Testé et certifié par CSA
selon les normes :

UL 1482 – 7e Édition & CAN/ULC-S627-2023 4e Édition
CSA B415.1-22
EPA 2020 CRIB WOOD
CHEMINÉE 6" : UL-103HT ou ULC-S629
ASTM E2780 | ASTM E2515-11 methods 28R as referenced in CFR EPA Title 40, Part 60, Subpart AAA

SVP lire la notice d'installation en entier avant d'installer et utiliser votre appareil. Le fait de ne pas respecter les instructions pourrait résulter en dommage à la propriété, à des lésions corporelles et même la mort.

Cet appareil doit être installé en conformité avec la norme **CSA B365 (Canada) ou la N.F.P.A. 211 (États-Unis)**, le code d'installation des appareils à combustibles solides et du matériel connexe, ainsi que le code du bâtiment et des standards s'appliquant sur la structure où le poêle sera installé.

L'installation de ce Stûv doit être confiée à un professionnel qualifié. Si le poêle n'est pas installé de façon adéquate, un incendie pourrait s'ensuivre. Pour réduire les risques d'incendie, suivre les instructions d'installation.

Les instructions concernant l'installation de votre poêle à bois sont conformes aux normes citées précédemment. Vous devez les suivre rigoureusement afin d'éliminer tout risque d'incident majeur.

NOTE
Nous recommandons fortement que nos produits soient installés et entretenus par des professionnels certifiés par l'Association des Professionnels du Chauffage au Québec ou par Wood Energy Technical Training pour le reste du Canada, et par la National Fireplace Institute aux États-Unis.

APC LES PROFESSIONNELS DU CHAUFFAGE D'APPOINT

Wood Energy Technical Training www.wettinc.ca

NFI NATIONAL FIREPLACE INSTITUTE A CERTIFICATION AGENCY

1.2 CARACTÉRISTIQUES TECHNIQUES

STÛV 6 H	66x50 (26)	76x60
Émission particules fines moyenne en g/h (sortie)	1.8 g/h	1.9 g/h
Émission particules fines moyenne en g/MJ (sortie)	0.09 g/MJ	0.079 g/MJ
Émission particules fines dans la première heure	3,05 g/h	4,03 g/h
Rendement moyen de l'appareil (%)	67%	68.25%
Puissance minimum (BTU/h)	19 089 *	22 079 ***
Puissance maximum (BTU/h)	19 316 *	23 388 ***
Longueur des bûches max.	16"	20"
Poids	165 lb.	230 lb.
Volume chambre combustion	1.08 pi^3	1.58 pi^3
Consommation de bois/H	3.3 lb/h	3.9 lb/h
Combustible testé	Crib wood	Crib wood

Cette notice décrit l'installation et l'opération de l'appareil de chauffage au bois s6-H. Ce poêle rencontre les normes de EPA 2020 des États-Unis, concernant la limite d'émission de particules fines, étant vendu après le 15 mai 2020.

*** Dans le cadre d'un test avec conditions spécifiques, cet appareil de chauffage a procuré de la chaleur de 22 079 à 23 338 Btu/h.

Brevet - United States Design Patent No. US D930,131 S

MODEL/MODÈLE :
STÛV 6 H 66x50 (26), 76x60
MANUFACTURED BY / FABRIQUÉ PAR :
STÛV AMERICA 34, Boul. de l'Aéroport
Bromont QC Canada J2L 1S6 [stuvamerica.com]

DATE OF MANUFACTURE / DATE DE FABRICATION				
2026	JAN	FEB	MAR	APR
2027	MAY	JUN	JUL	AUG
2028	SEP	OCT	NOV	DEC

LABEL NO. / NO. D'ÉTIQUETTE :
STÛV 6 _ 000 000

stûv

C US
Energy Verified

CERTIFIED AND CONFORMS TO / CERTIFIÉ ET CONFORME SELON :
CAN/ULC-S627-2023 4th Edition | UL 1482 – 7th Edition | CSA B415.1-22 | EPA 2020 CRIB WOOD | ASTM E2780 | ASTM E2515-11 methods 28R as referenced in CFR EPA Title 40, Part 60, Subpart AAA | *STÛV 6 H 66x50 (26) : 1.8 g/h* **(EPA 2020)** | *STÛV 6 H 76x60 : 1.9 g/h* **(EPA 2020)**

LISTED FACTORY BUILT STOVE FOR USE IN CANADA AND THE U.S.A.
NOT SUITABLE FOR MOBILE HOME INSTALLATION (United States only)

POÊLE PRÉ-FABRIQUÉ HOMOLOGUÉ POUR LE CANADA ET LES É-U.
NE PAS INSTALLER DANS UNE MAISON MOBILE (États-Unis seulement)

U.S. ENVIRONMENTAL PROTECTION AGENCY
Certified to comply with 2020 particulate emission standards for single burn rate heaters. This single burn rate wood heater is not approved for use with a flue damper.

AGENCE DE PROTECTION DE L'ENVIRONNEMENT É-U
Conforme aux standards d'émissions pour foyers à combustion constante 2020. Ce foyer à vitesse de combustion constante n'est pas approuvé pour utilisation avec un clapet de fumée.

CHIMNEY TYPE (See manual for appropriate choice)
Use only a 6" double-wall flue pipe connector (black) | Use only a 6" chimney listed per UL 103 HT or ULC-S629.

TYPE DE CHEMINÉE (Voir le manuel d'instruction pour les bons choix)
Utiliser uniquement un connecteur à double parois(noir) de 6 pouces.
Utiliser uniquement une cheminée de 6 pouces répertoriée selon la norme UL 103 HT ou ULC-S629

ATTENTION !

CHAUD LORSQU'EN FONCTION. GARDER LES ENFANTS, VÊTEMENTS ET MEUBLES HORS DE PORTÉE. TOUCHER L'APPAREIL POURRAIT CAUSER DES BRÛLURES. VOIR LA FICHE SIGNALÉTIQUE ET INSTRUCTIONS.

CAUTION !

HOT WHILE IN OPERATION DO NOT TOUCH, KEEP CHILDREN, CLOTHING AND FURNITURE AWAY. CONTACT MAY CAUSE SKIN BURNS. SEE NAME-PLATE AND INSTRUCTIONS.

- Fuel : Cord wood Only. All other fuels are forbidden.
- Unit can be placed directly on combustible material if covered with ember protection under and around the unit. See gray area on illustration for minimum requirement.
- Do not obstruct the space beneath the heater. That could create issues with combustion or overheating.
- Refer to local building code for heart extension dimensions.
- Install and use only in accordance with Stûv's installation and operating Instructions.
- Replace glass only with Stûv's ceramic glass 4 mm thick.
- Do not operate unit with the door open and open the door only to reload.
- Components used with fireplace must be listed. See installation manual.
- Contact your local building or fire officials about restrictions and installation inspections in your area.
- Do not overfire – If stove or chimney connector glows, you are overfiring.
- Do not connect this unit to a chimney flue serving another appliance.
- Inspect and clean chimney frequently – Under certain conditions of use, creosote buildup may occur rapidly.
- Inspect and repair wood heater for proper operation.
- Do not use grate or elevate fire. Build wood fire directly on hearth.
- This wood heater needs periodic inspection and repair for proper operation. Consult the installation manual for further information. It is against federal regulations to operate this wood heater in a manner inconsistent with the operating instructions in the owner's manual.
- To be installed as a freestanding space heater with the clearances in the Stûv's installation manual. Not to be installed in anyfireplace and factory-built fireplace.
- **CAUTION :** Hot parts. Do not operate unit with damper removed.
- **CAUTION :** Moving parts may cause injury. Do not operate unit with removed parts.

- Combustible : Bois de corde seulement. Tout autre combustible est interdit.
- Cet appareil peut être placé directement sur un matériau combustible si couvert d'une protection contre les braises sous et autour l'appareil. Voir la zone grise de l'illustration pour dimensions minimum.
- Ne pas obstruer les entrées et sorties d'air de combustion et convection sous l'appareil. Ceci pourrait créer des problèmes de combution et surchauffer.
- Référez-vous au code du batiment local pour le prolongement de l'âtre.
- Installez et utiliser conformément aux instructions d'installation et d'opération de Stûv.
- Remplacez le verre uniquement par un verre de céramique Stûv de 4 mm d'épaisseur.
- Ne pas utiliser l'appareil les portes ouvertes et charger seulement à feu ouvert.
- Les composantes utilisées dans l'appareil doivent être répertoriées. Voir la notice.
- Communiquez avec les autorités locales en matière de construction ou d'incendie pour connaître les restrictions et inspections d'installation dans votre région.
- Ne pas chauffer au point ou des parties deviennent rougeoyantes.
- Ne reliez pas cet appareil à un conduit de cheminée servant un autre appareil.
- Inspectez et nettoyez la cheminée fréquemment – Dans certaines conditions d'utilisation, l'accumulation de créosote peut se faire rapidement.
- N'utilisez pas de chenet. Ne pas surélever le feu. Brûlez le bois directement au fond de l'âtre.
- Cet appareil a besoin d'une inspection et réparation périodiques pour un bon fonctionnement. Consulter la notice d'installation pour de plus d'informations. C'est à l'encontre des réglements fédéraux d'utiliser cet appareil d'une manière incompatible avec la notice d'installation.
- À installer comme un appareil de chauffage autonome en respectant les dégagements inscrits dans la notice. Ne doit pas être installé dans un foyer et dans un foyer manufacturé.
- **ATTENTION :** Pièces chaudes. Ne pas utiliser l'appareil avec le clapet retiré.
- **ATTENTION :** Les pièces mobiles peuvent causer des blessures. Ne pas faire fonctionner après avoir retiré des pièces.

MADE IN CANADA / FABRIQUÉ AU CANADA

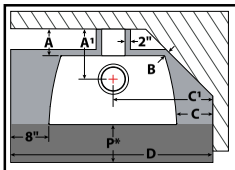

The minimum clearances indicated bellow are **from the unit or its glass** and for all types of combustible materials.

Les dégagements minimaux indiqués ci-dessous sont **à partir de l'appareil ou de sa vitre** et pour tous matériaux combustibles.

Clearances | Dégagements
A : 4 1/2" A¹ : 9 3/4" B : 1" C : 6 1/2" C¹ : 22 5/16"
C **(Alcove)** : 8 1/4" C¹ **(Alcove)** : 24 1/16" Ceiling/Plafond : 16"

Floor protection | Protection de sol
CANADA: D : 47 1/2" x P : 16" | **USA**: D: 40 1/2" x P: 14"
Height from the glass of the stove to **floor protection**
Hauteur sous la vitre du poêle à la **protection de sol**
*** CANADA**: N/A | *** USA**: 17" = No R value/Sans facteur R
3/4" **adjustable legs** | **pieds ajustables** de 3/4"

For more details, consult the installation manual
Pour plus de détails, consulter la notice d'installation

Check STÛV's installation instructions for precautions required for passing a chimney or chimney connector through a combustible wall or ceiling and reference to local building code for details

Se référer au code du bâtiment et aux instructions STÛV avant de traverser le mur ou le plafond avec votre conduit de cheminée.

DO NOT REMOVE THIS LABEL
NE PAS RETIRER CETTE ÉTIQUETTE

STÛV 6 H	66x50 (26)	76x60
Average particulate emission rate in g/h and g/MJ (output) Émission particules fines moyenne en g/h et g/MJ (sortie)	1.8 g/h 0.177g/MJ	1.9 g/h 0.079g/MJ
Average efficiency of the appliance (%) Rendement moyen de l'appareil (%)	67%	68.25%
Minimum heat output rate (BTU/h) Puissance minimum (BTU/h)	19,089	22,079
Maximum heat output rate (BTU/h) Puissance maximum (BTU/h)	19,316	23,388

IMPORTANT
Ce poêle Stûv doit être enregistré pour bénéficier de la garantie. Suivre les indications dans la dernière section de ce présent document.

L'**étiquette de marquage** autocollante et l'étiquette rivetée avec le **numéro de série** sont situées dans le tiroir sous la chambre de combustion. Vous y retrouverez les informations nécessaires à l'enregistrement de ce produit.

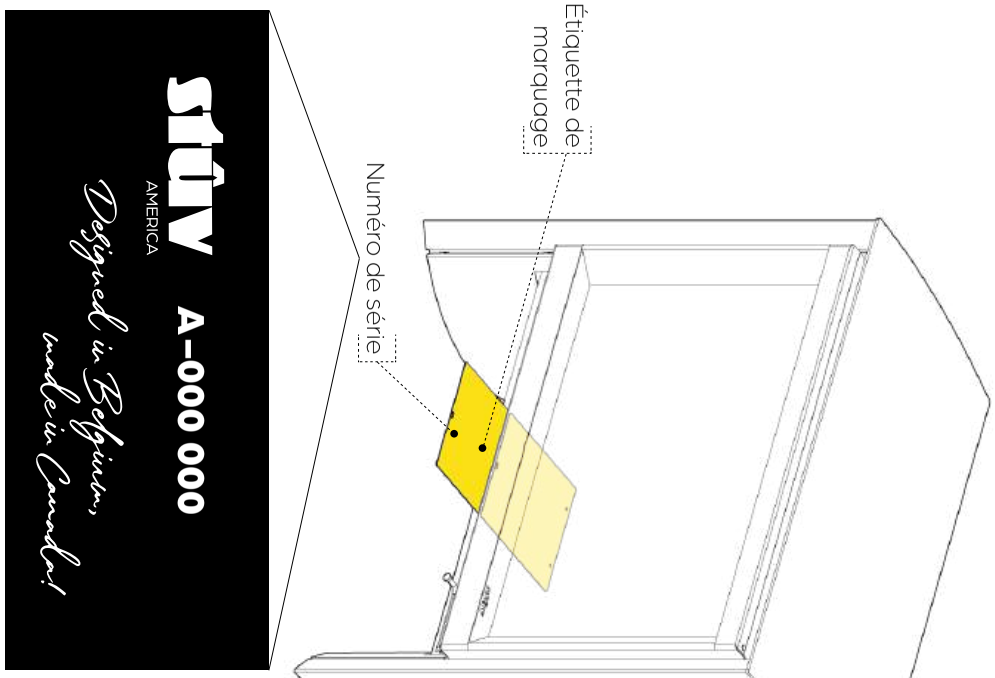

ATTENTION

1. Il est impératif que l'installation de ce Stûv soit confiée à un professionnel qualifié. Pour prendre connaissance de toutes les exigences réglementaires en vigueur, communiquer avec le service des incendies local avant de commencer les travaux. L'installation de l'appareil doit être conforme à tous les règlements locaux et nationaux.
2. Les instructions concernant l'installation de cet appareil sont conformes aux normes citées précédemment. Il faut les suivre rigoureusement afin d'éliminer tout risque d'incident majeur.
3. La loi fédérale interdit tout usage non conforme au manuel d'instructions.
4. Toute modification apportée à l'appareil peut créer un danger et annulera la garantie. En cas de réparation, utiliser uniquement des pièces de remplacement Stûv.
5. Les matériaux combustibles tels que le bois de chauffage, les vêtements mouillés, etc. placés trop près de l'appareil pourraient prendre feu. Les objets placés devant l'appareil doivent être gardés à une distance d'au moins 48" (4') de la face vitrée de l'appareil.
6. Nous recommandons de ranger les combustibles solides dans un environnement propre et sec. Ne pas placer ce genre de combustible à l'intérieur de la zone à risque ou dans l'espace de chargement/décendrage.
7. Ne pas utiliser l'appareil avec la porte ouverte. Le poêle ne doit jamais être laisser sans surveillance lorsque la porte n'est pas complètement fermée. Toujours fermer la porte après la période d'allumage pour éviter un incendie. Opérer avec la porte ouverte pourrait causer un surchauffage de l'appareil et une détérioration prématurée des pièces.
8. Ne pas brûler de déchets, de liquides inflammables comme l'essence, le naphte et l'huile à moteur, de plastique, de matériaux à base de produits pétroliers, de caoutchouc, de solvants industriels, de papier, de carton, de bois extrait d'eau salée et séché, de bois peint ou toute substance émettant des fumées denses et des odeurs fortes.
9. Ne jamais utiliser de produits chimiques ou d'autres liquides tels que de l'essence, du carburant de lanterne à base d'essence, du kérosène, du liquide de charbon de bois ou des liquides semblables pour allumer ou alimenter un feu dans le poêle. Garder tous les liquides du genre loin de l'appareil lorsqu'il est en fonction.
10. Ne pas surchauffer l'appareil. Une augmentation de la température en dehors de la chambre de combustion peut en résulter à un feu de cheminée.
11. Équiper la maison d'un détecteur de fumée et de monoxyde de carbone à proximité de l'emplacement du poêle pour prévenir les intoxications. Il est recommandé d'avoir un extincteur type A ou ABC pour pouvoir réagir en cas de feu de cheminée.
12. Ne pas relier cet appareil à un conduit de cheminée servant un autre appareil. Ne pas connecter le poêle à un système de distribution d'air chaud. Ne pas connecter ou utiliser en conjonction avec tout conduit de distribution d'air sauf si spécifiquement approuvé pour ce type d'installation.
13. L'appareil est chaud lorsqu'en fonction. Garder les enfants, les animaux domestiques, les vêtements et les meubles hors de portée. Toucher l'appareil en fonction pourrait causer des brûlures.
14. Certaines parties du poêle peuvent être très chaudes lors de son utilisation à puissance nominale. Ne pas laisser le poêle chauffer au point où des parties deviennent rougeâtres.
15. Cet appareil a besoin d'une inspection et d'un entretien périodique pour son bon fonctionnement (deux fois au minimum durant la saison de chauffage).
16. Assurer un entretien régulier du poêle tel que recommandé précédemment.
17. Inspecter et nettoyer la cheminée fréquemment pour valider qu'elle est en bon état. Dans certaines conditions d'utilisation, l'accumulation de créosote peut se faire rapidement. Inspecter et réparer le conduit de fumée pour assurer le bon fonctionnement.
18. Ne pas installer ce poêle dans une maison mobile **(États-Unis seulement)**.
19. Les entrées et sorties d'air doivent rester libres en tout temps. Ne pas obstruer l'espace sous l'appareil, celà pourrait impacter l'entrée d'air de combustion.
20. Le niveau minimum d'air de combustion réglé par le manufacturier ne peut pas être modifié. La loi fédérale interdit toute alteration de l'appareil ou son usage non conforme au manuel d'instructions.
21. Ne pas installer dans un foyer. Ne pas installer dans un foyer manufacturé.
22. AVERTISSEMENTS POUR BÂTIMENT TRANSPORTABLE :
    - Il est permis d'installer ce poêle dans un bâtiment transportable au **CANADA SEULEMENT**.
    - Ne pas installer dans une chambre à coucher.
    - L'intégrité structurelle du plancher, des murs, du plafond/toit de la maison mobile doit être maintenue.
    - Retirer la cheminée avant de transporter le bâtiment.

2 COMPOSANTS

2.1 LISTE DES COMPOSANTS 9
2.2 KITS OPTIONNELS 10

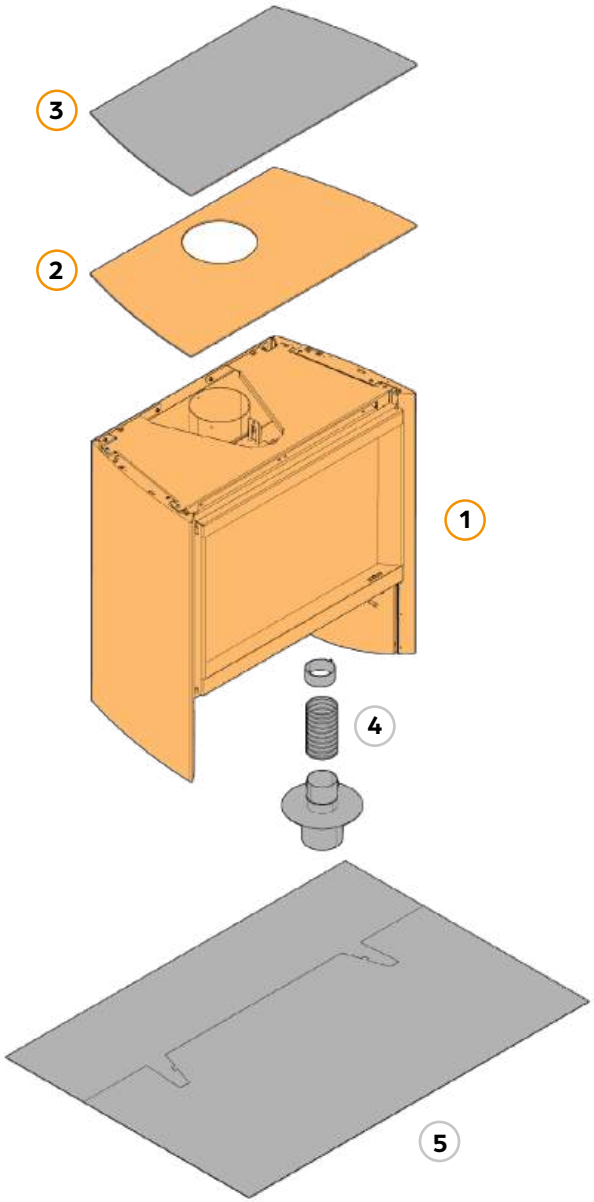

76x60 10060404

#	DESCRIPTION	CODE DE PRODUIT	INCLUS OU OPTION	QTÉ
1	Poêle	N/A	Inclus	1
2	Plateau pour sortie de fumée verticale	N/A	Inclus	1
3	Plateau pour sortie de fumée arrière	12020043	Option	1
4	Kit de raccordement extérieur	12002140	Option	1
5	Plaques de sol non-isolée	13091204	Option	1
	Plaque de sol isolée	13091304	Option	

Option Inclus

SORTIE DE FUMÉE

Installation p.23, 27 et 28

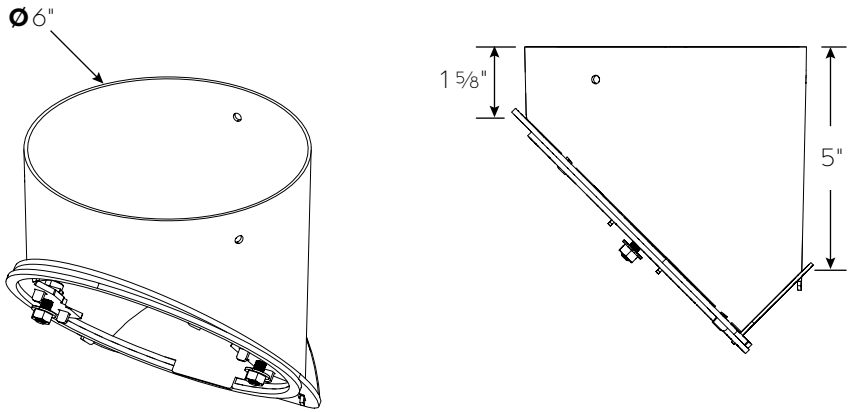

CLAPET D'AIR

Pour l'entrée d'air extérieur

Suivre la notice fournie avec le clapet d'air

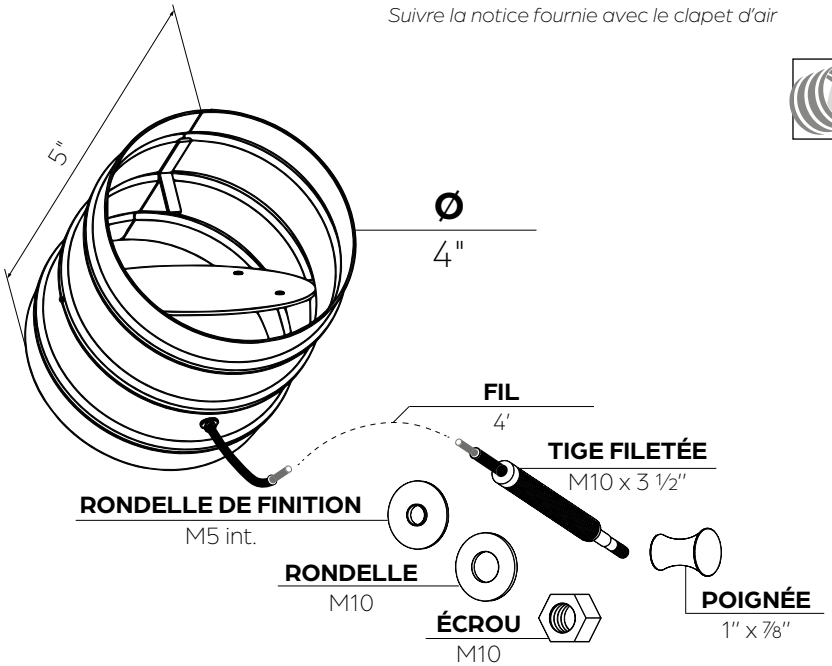

CONNECTEUR POUR L'ENTRÉE D'AIR EXTÉRIEUR

Installation p.23, 27 et 28

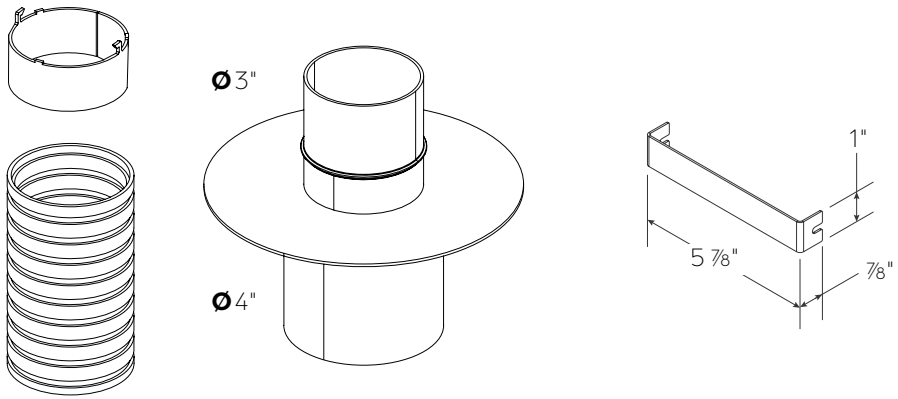

KIT DE RACCORDEMENT POUR PRISE D'AIR EXTÉRIEUR

Suivre la notice fournie avec le clapet d'air

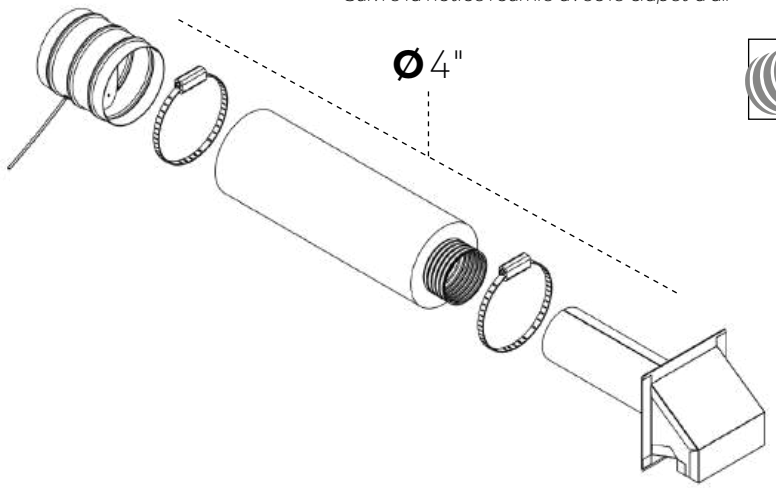

3 DIMENSIONS

3.1 DIMENSIONS HORS-TOUT 12
3.2 DÉGAGEMENTS MINIMUM 13
3.3 ZONE À RISQUE 16
3.4 AIR DE CONVECTION 16
3.5 AIR DE COMBUSTION 17

3 .1 DIMENSIONS HORS-TOUT

ATTENTION

Ceci demontre une installation avec l'entrée d'air sous l'appareil et une sortie de fumée au-dessus de l'appareil. Ces mesures sont celles de l'appareil. Voir la page suivante pour confirmer les mesures d'installation.

VUE DE DESSUS

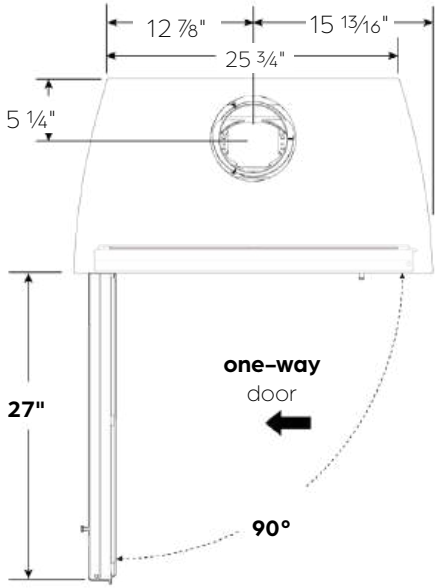

VUE DE DESSOUS

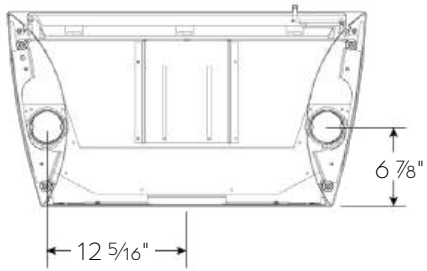

VUE DE CÔTÉ

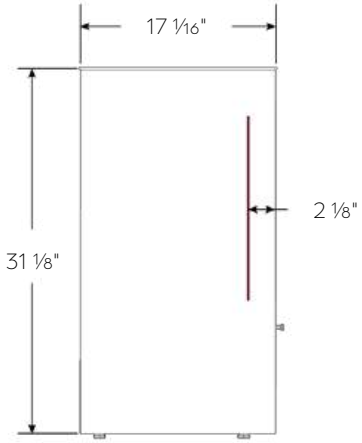

VUE DE FACE

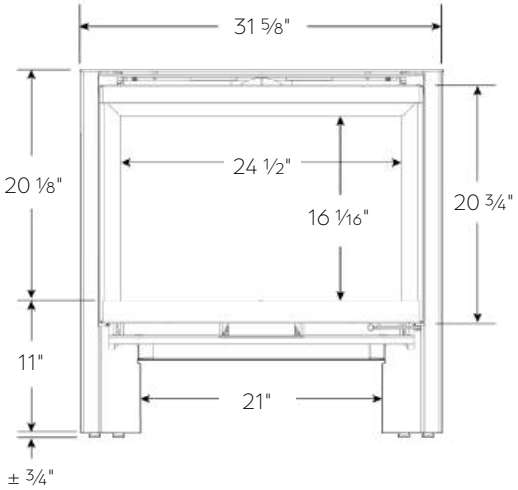

VUE ARRIÈRE

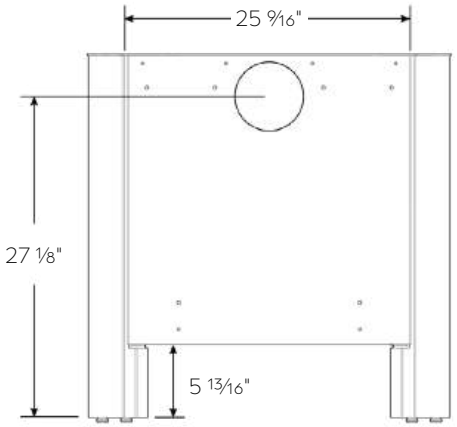

SORTIE DE FUMÉE VERTICALE

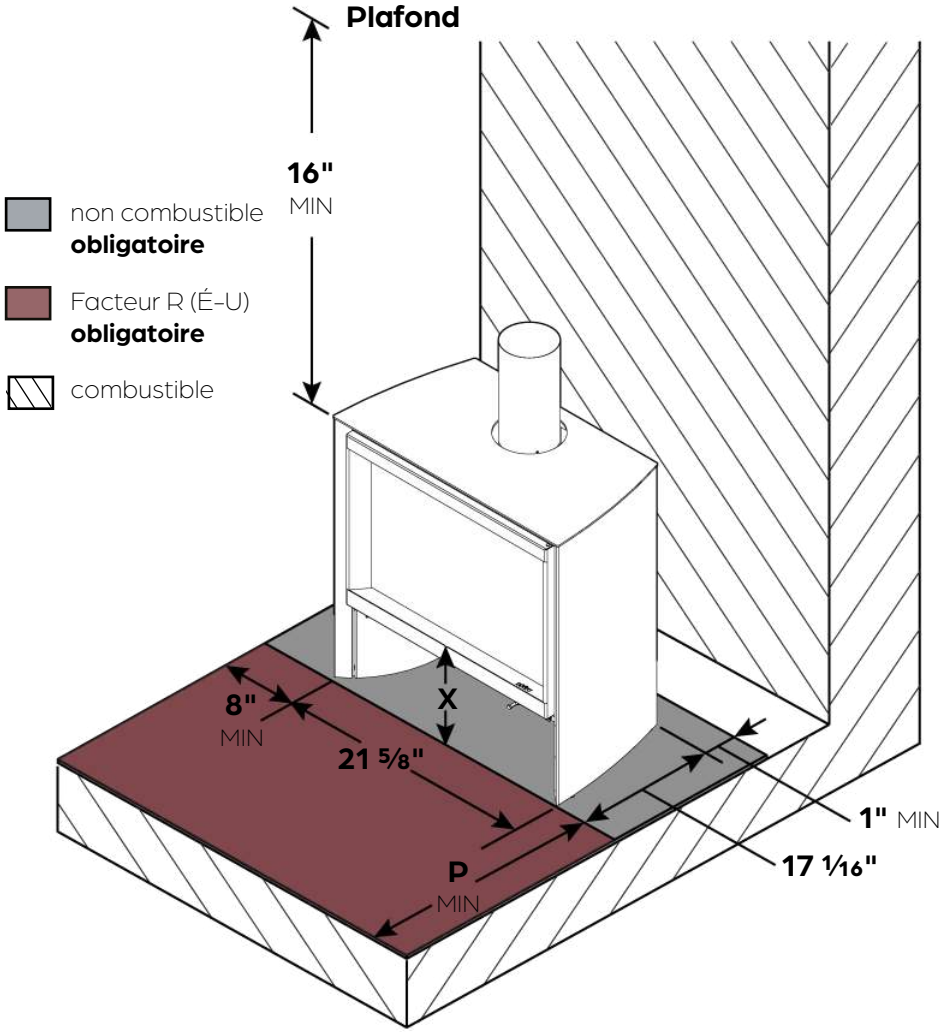

SORTIE DE FUMÉE VERTICALE À TRAVERS LE MUR

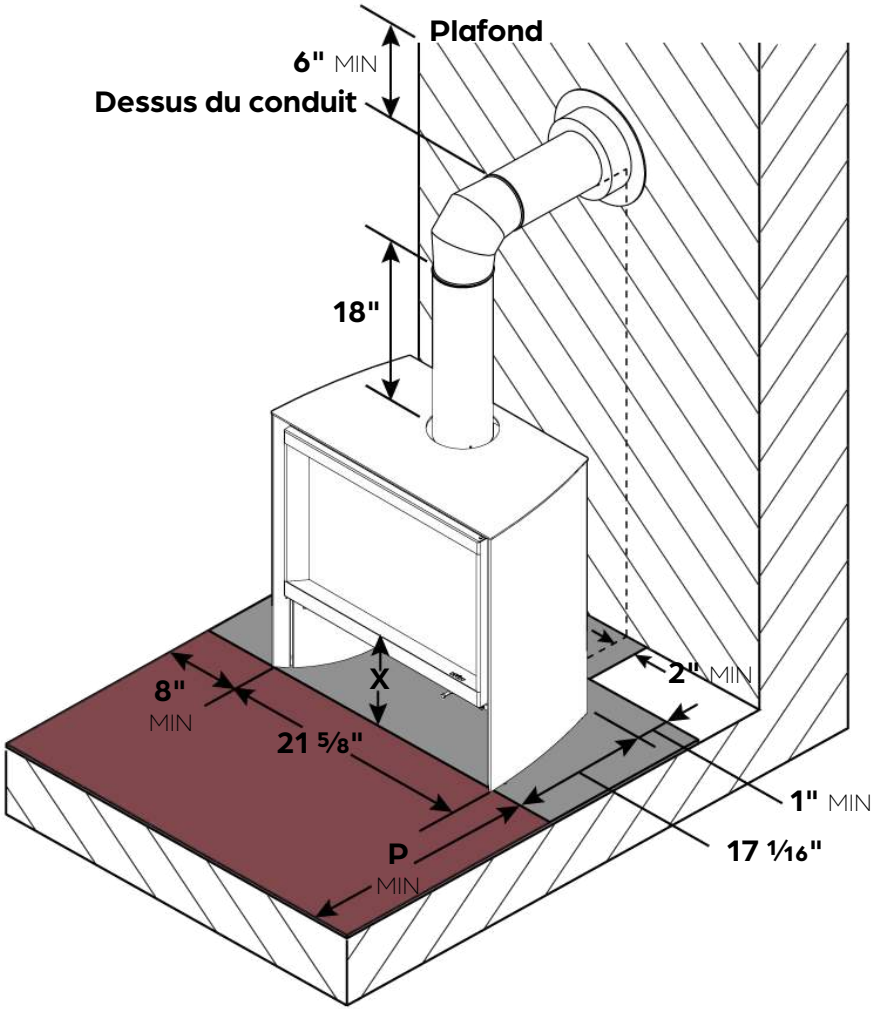

NOTE
Ces images illustrent des installations standards avec cheminée verticale.
Voir la page suivante afin de confirmer les détails associés à chaque pays.
Valider la règlementation dans votre région en plus de ces dégagements.

VUE DE DESSUS (PAS EN ALCÔVE)

Ceci est valide pour une installation avec sortie de fumée verticale et sortie de fumée verticale à travers le mur.

Pour les dégagements en alcôve, voir la page suivante.

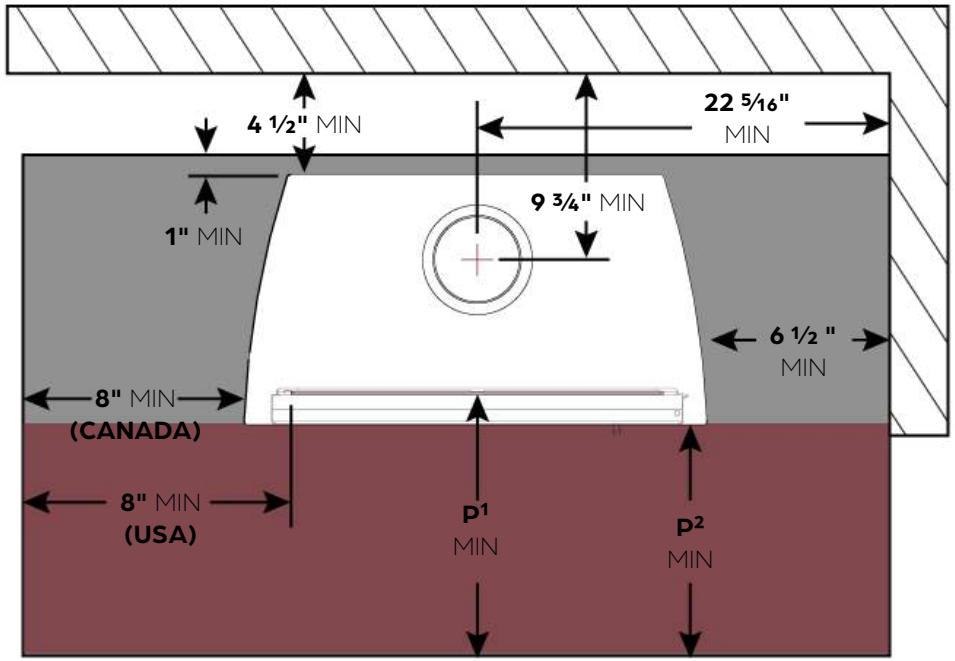

CAPACITÉ PORTANTE DE LA STRUCTURE

Il est primordial de s'assurer que la résistance de la structure et du plancher sous le poêle est suffisante pour supporter le poids de l'appareil, ainsi que le poids de la cheminée. Voir les caractéristiques techniques (page 6) pour connaître le poids des appareils.

En cas de doute, **consulter un spécialiste.**

PROTECTION DE SOL AU CANADA

Ce poêle est conforme à la norme **CAN/ULC-S627** et peut être installé sur un plancher combustible et ne requière pas de protection radiante. **Une protection contre les braises non combustible est exigée sous l'appareil, à l'avant de la vitre** de l'appareil sur 18" (450 mm) et en plus de 8" (200 mm) requis sur **chaque côté de l'appareil.**

Au Canada, afin de se conformer à la norme CSA B365, Code d'installation des appareils et équipements à combustible solide, tout revêtement combustible situé sous l'appareil et/ou dans la zone s'étendant horizontalement sur au moins 18" (450 mm) au-delà de l'appareil sur tout côté avec porte, et sur au moins 8" (200 mm) au-delà de l'appareil sur les autres côtés, doit être protégé par une plaque continue, durable et non combustible offrant une protection contre les braises.

Lorsque l'appareil est installé à moins de 8" (200 mm) d'un mur, la plaque de protection contre les braises doit couvrir le sol jusqu'au mur, mais n'a besoin de s'étendre sur le mur. Une telle plaque ne doit pas être placée directement sur un tapis, à moins qu'elle ne soit soutenue de façon structurelle afin d'éviter tout déplacement ou déformation.

PROTECTION DE SOL AUX ÉTATS-UNIS

Aux États-Unis, il est obligatoire d'installer une protection de sol sous l'appareil, s'étendant sur 16" (406 mm) à l'avant et 8" (203 mm) de chaque côté des ouvertures de chargement de combustible et de retrait des cendres ; ainsi que sous le raccord de cheminée, avec un débordement de 2" (51 mm) de chaque côté.

*Pour un appareil installé aux États-Unis, un matériau respectant le facteur R est obligatoire pour la protection de sol si si la distance entre la vitre et le sol est moins de 17" (432mm).

Exemple de facteur R :
USG Micore SB ½" (1.17R) **+** Durock Next Gen ½" (0.39R)
+ Finition non combustible **= Facteur R** requis

PAYS	X	FACTEUR R	P1 MIN	P2 MIN
Canada	n/a	0	18"	16"
États-Unis	11" à 17"	1.5	16"	14"
	17"	0	16"	14"

VUE DE DESSUS (EN COIN)

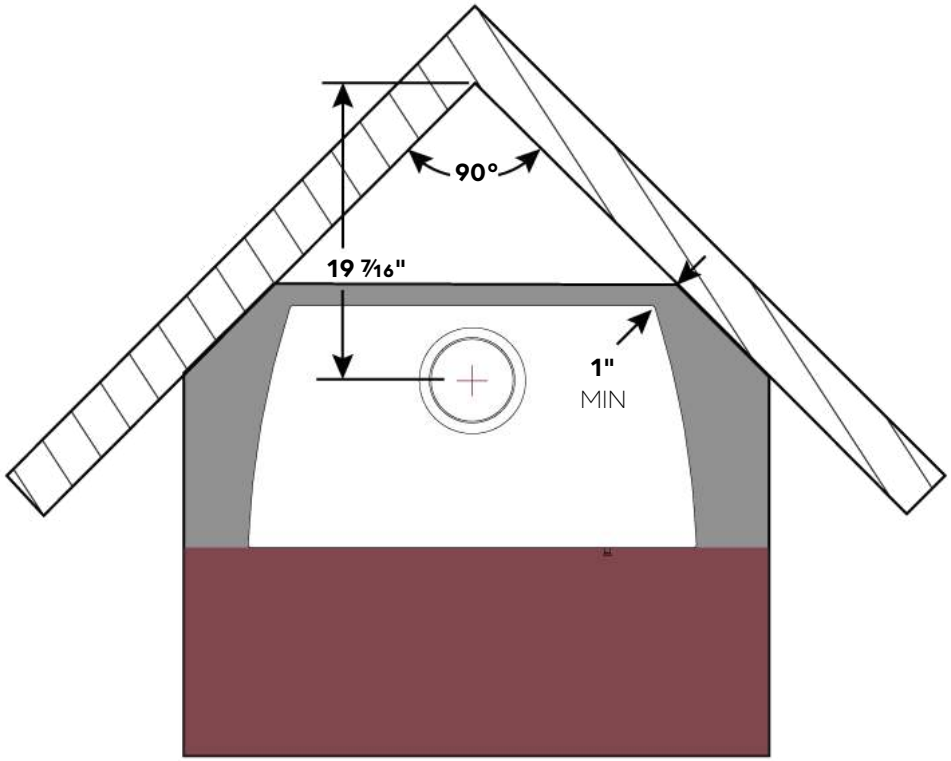

ALCÔVE

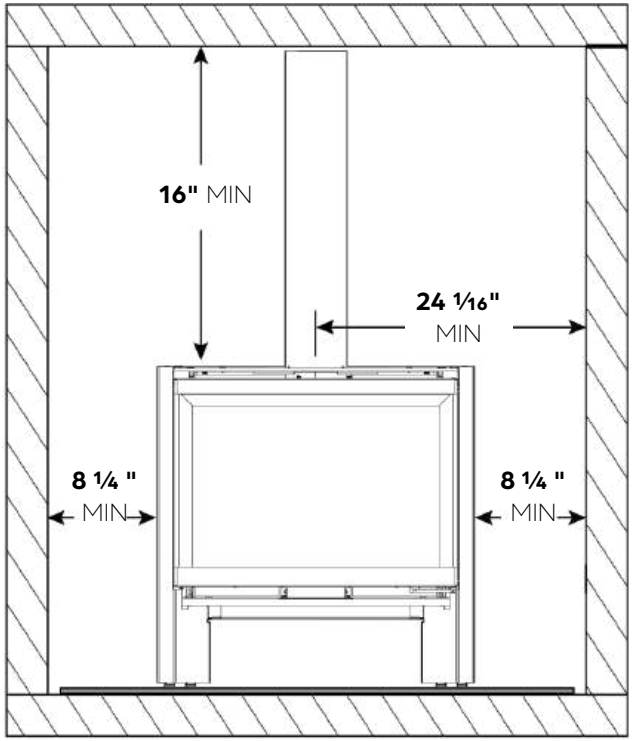

Lorsque le poêle est installé dans une alcôve, les dégagements latéraux minimaux sont augmentés pour permettre l'aération.

Comme inscrit sur le schéma à côté, un dégagement minimal de 4 1/2" doit être respecté à l'arrière du poêle.

3.3 ZONE À RISQUE

Le rayonnement de la vitre est important. Tout objet combustible doit être placé à une distance minimale de 48" par 90° de la face vitrée pour éviter tout risque.

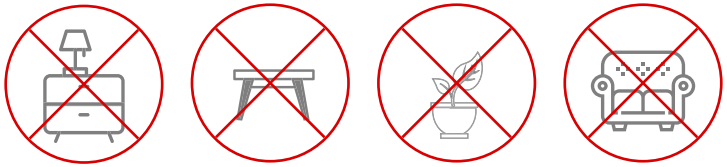

zone à risque

combustible

non combustible **obligatoire**

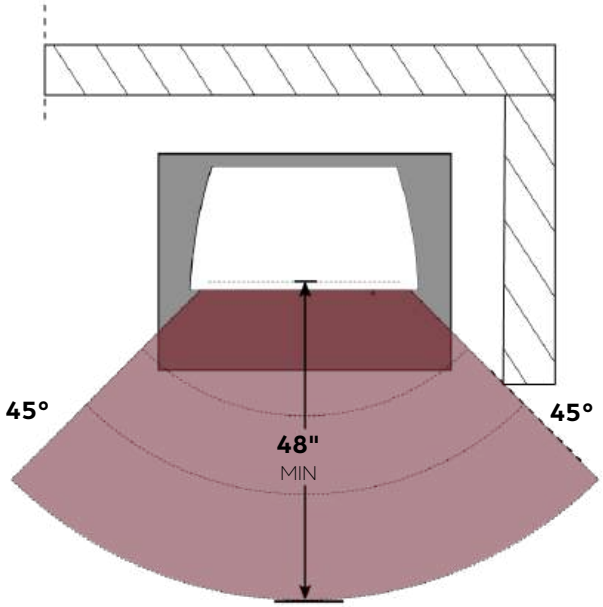

ATTENTION – RISQUE DE FEU

Pour éviter un incident grave, aucun matériau combustible ne doit être placé à proximité de la porte ou de la sortie d'air chaud. L'obstruction de celle-ci peut entraîner la surchauffe de l'appareil et, dans certains cas, un incendie.

Éviter les pièges de chaleur. Les matériaux exposés au rayonnement doivent être résistants à de hautes températures.

3.4 AIR DE CONVECTION

Le s6-H est doté d'un circuit d'air de convection intégré. L'air frais entre dans le manteau de convection par les ouïes en dessous de la porte et par le système bimétal. Il est alors réchauffé en circulant autour de la chambre de combustion.

La convection naturelle: l'air, après avoir été réchauffé dans le circuit de convection, s'échappe par le joint creux au dessus de la porte de l'appareil. Un léger flux d'air se crée naturellement

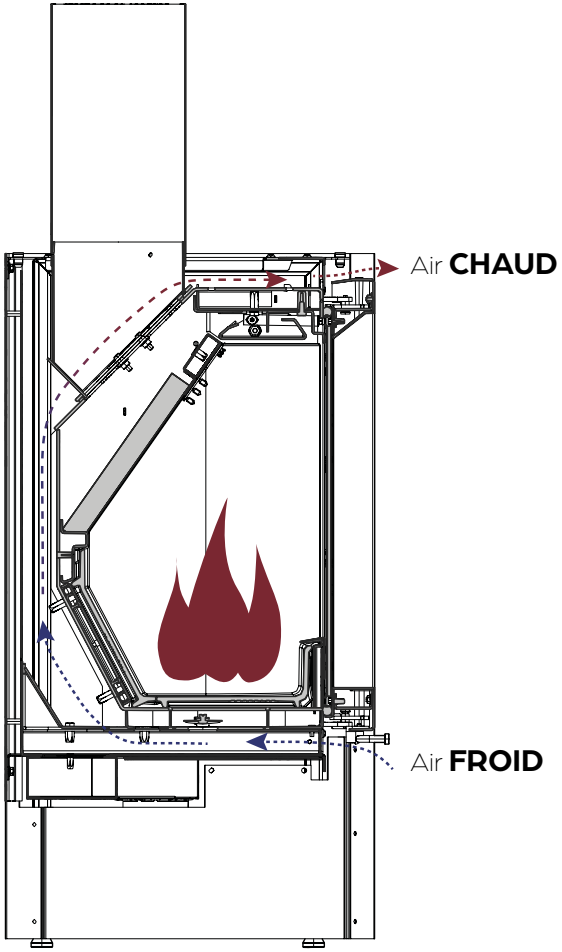

NOTE
Le poêle a besoin d'air pour la combustion. Le s6-H est conçu pour être connecté directement à une arrivée d'air extérieur (indépendant de l'air de la maison). Nous recommandons cette disposition.

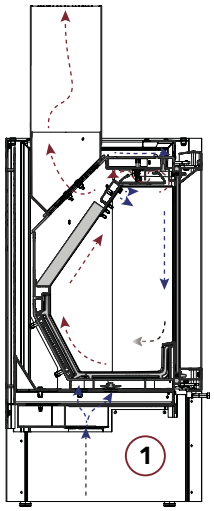

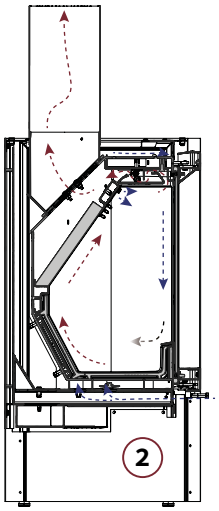

PRISE D'AIR EXTÉRIEUR (recommandé)

Option (1) À la verticale sous le poêle, pour le raccordement via un buselot et un flexible de Ø4".

PRISE D'AIR AMBIANT

Option (2) S'il n'est pas possible de raccorder le poêle à l'air extérieur, l'air de combustion sera alors puisé directement dans la pièce. S'assurer que le renouvellement d'air dans la pièce sera toujours suffisant quand le poêle est en fonction.

Si le poêle n'est pas directement raccordé à une arrivée d'air extérieur :
Il est possible d'installer une arrivée d'air d'au moins ø3". Elle doit déboucher à proximité du poêle qui proviendra d'un vide ventilé, d'un local ventilé (cave) ou de l'extérieur.

Si votre installation est raccordée à l'air extérieur, l'ensemble d'alimentation en air de combustion doit :

- fournir tout l'air de combustion directement depuis l'extérieur ;
- avoir une surface d'ouverture utile minimale d'au moins 50 % de la section du conduit de fumée ;
- être idéalement muni d'un registre d'air afin d'éviter le refroidissement de la pièce lorsque le poêle n'est pas utilisé ;
- être aussi court que possible pour limiter les pertes de charge et éviter le refroidissement de la maison.

Les prises d'air situées à l'extérieur de la structure doivent : comporter un clapet d'air permettant :

- une fermeture complète à 100 % ;
- l'indication visuelle de la position approximative du clapet.

Elles doivent être conçues de manière à :

- empêcher que des matériaux ne tombent dans une zone située sous la structure ;
- empêcher l'intrusion de rongeurs depuis l'extérieur ;
- permettre un dégagement nul par rapport aux matériaux combustibles ;
- être équipées de capuchons pare-intempéries qui ne permettent pas une visibilité directe de l'ouverture d'admission.

NOTE
Attention aux systèmes d'extraction actifs d'air (hotte de cuisine, air conditionné, ventilation mécanique contrôlée, autre poêle, etc.) situés dans le même espace ou dans une pièce contigüe. Ils consomment eux aussi beaucoup d'air, et ceci pourrait créer une dépression dans le local et perturber le bon fonctionnement du poêle.

- Prendre garde aux risques de condensation
- Attention aux infiltrations d'eau et à l'influence des vents qui peuvent endommager le système.
- Ne pas écraser le conduit

Vérifier que la configuration choisie est compatible avec les réglementations locales ou nationales. Une ventilation adéquate est primordial pour le bon fonctionnement de l'appareil.

AIR DE COMBUSTION (OPTIONS)

Option 1 : Connecté à l'air extérieur grâce au kit de raccordement

Bien que **recommandé**, cette disposition est obligatoire dans certaines localités. Qu'il soit connecté au poêle ou pas, le conduit qui amène l'air extérieur :

- doit être protégé à l'extérieur par une grille dont la section de passage libre est au moins équivalente à un diamètre de 4''. Attention aux infiltrations d'eau, à l'accumulation de neige et à l'influence des vents qui peuvent endommager ou entraver le système.
- ne doit pas être écrasé.
- doit idéalement être équipé d'un clapet d'air. (Facultatif)
- doit être d'au moins 8' de longueur et idéalement être isolé et faire boucle dans le mur pour éviter la condensation **dans les zones où il y a des températures hivernales**.

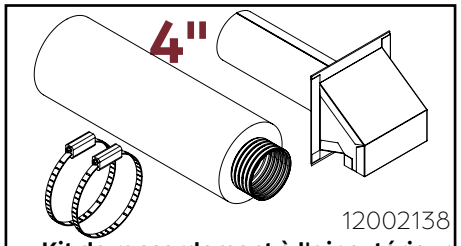

12002138
Kit de raccordement à l'air extérieur

Si notre conduit flexible standard de ø 4' est utilisé, nous recommandons une longueur maximale de 12' et pas plus de 4 coudes (voir tableau qui suit). Si ces prescriptions sont dépassées, il faudra compenser par un diamètre plus important et/ou un tube plus lisse.

Longueur du conduit	Nombre max de coudes à 90° autorisés
0 à 8'	4 coudes
8' à 10'	2 coudes
12' et +	1 coude

CONNECTEURS

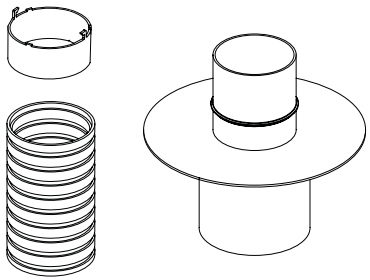

Option 2 : Connecté à l'air intérieur à proximité du poêle.

Cette arrivée d'air doit avoir une superficie suffisante (minimum ø 4") et proviendra d'un vide sanitaire, local ventilé (cave) ou d'une autre pièce dans laquelle le renouvellement d'air sera toujours suffisant.

Les critères de longueur et de coudes du conduit de raccordement sont les mêmes que pour l'option 1.

Option 3 : Sans raccordement, puisé à même la pièce où est installé le poêle

Cette configuration est déconseillée pour une maison étanche.
S'il n'est pas possible de connecter le poêle à l'air extérieur, il faut s'assurer que le renouvellement d'air dans la pièce sera toujours suffisant quand le poêle est en fonction.

CLAPET D'AIR (FACULTATIF)

Le clapet d'air empêche l'air extérieur d'entrer dans la maison lorsque le poêle n'est pas en fonction. Il a une position 100% ouverte ou 100% fermée et il n'est aucunement lié à l'ajustement d'entrée d'air. Le clapet d'air est recommandé si l'installation s'effectue dans une maison à haute efficacité énergetique.

Il doit idéalement être placé le plus près possible du mur extérieur. Valider que les dimensions du clapet d'air correspondent au besoin de l'installation. La longueur du câble de commande du clapet est de 48" et le diamètre du clapet est de ø4".

Pour plus de détails, se référer à la **notice d'installation du clapet d'air** (93109290).

Clapet d'air
12001027

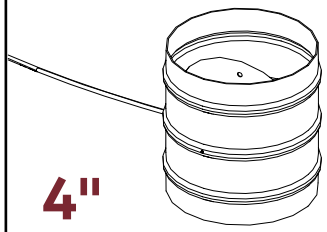

4 INSTALLATION

4.1 DÉBALLAGE ET DÉPLACEMENT 20
4.2 DÉMONTAGE 21
4.3 DÉMONTAGE DES PAREMENTS 22
4.4 POSITIONNEMENT ET OPTIONS 24
4.5 REMONTAGE ET CHEMINÉE 25
4.6 ADJUSTEMENT DE LA PORTE 28
4.7 RÉCAPITULATIF 29

IMPORTANT
La peinture n'est pas cuite au four. Elle est donc relativement **fragile**, mais durcira après avoir été chauffée plusieurs fois. Manipuler le système avec soin.

Étape 1 Transporter le poêle près de son emplacement final avec un transpalette.

Étape 2 À l'aide d'un pied-de-biche, retirer le dessus de la palette de transport. Retirer ensuite chaque côté pour ne laisser que la base.

Étape 3 Retirer le plateau et le poser dans un endroit sécuritaire.

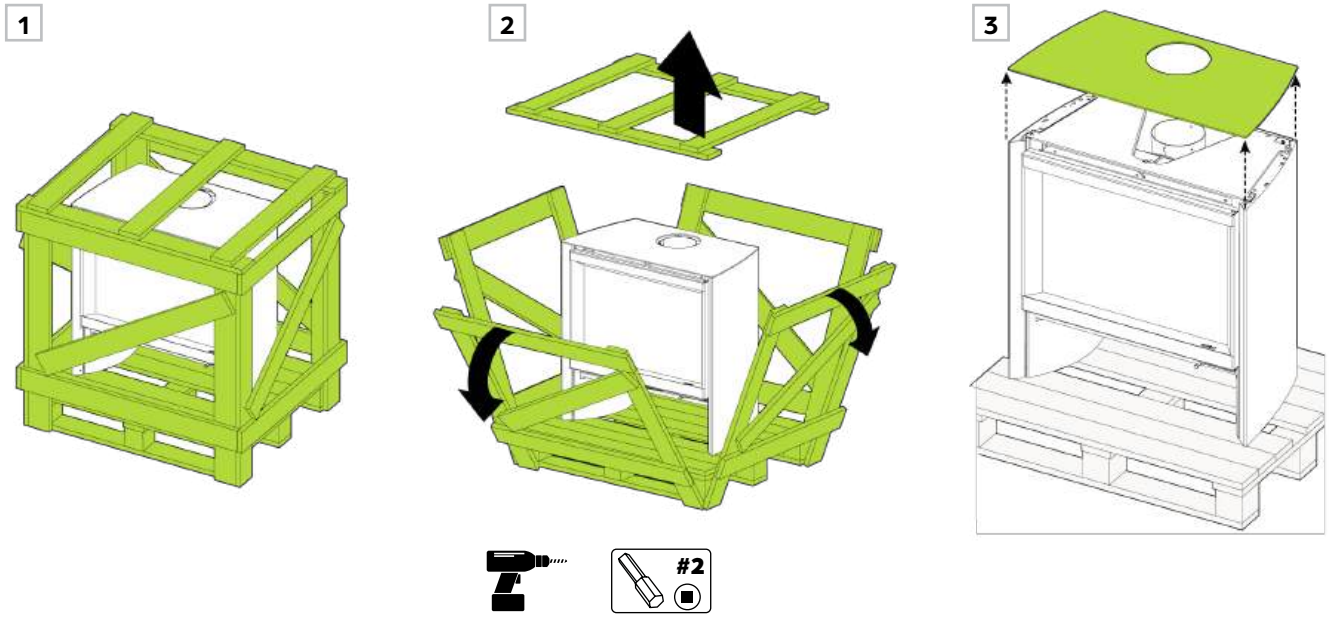

Étape 4 Ouvrir la porte grâce à la petite poignée en bas à droite.

Étape 5 Retirer la porte en séparant les gonds de leur soutien.

Étape 6 Placer la porte à un endroit sécuritaire.

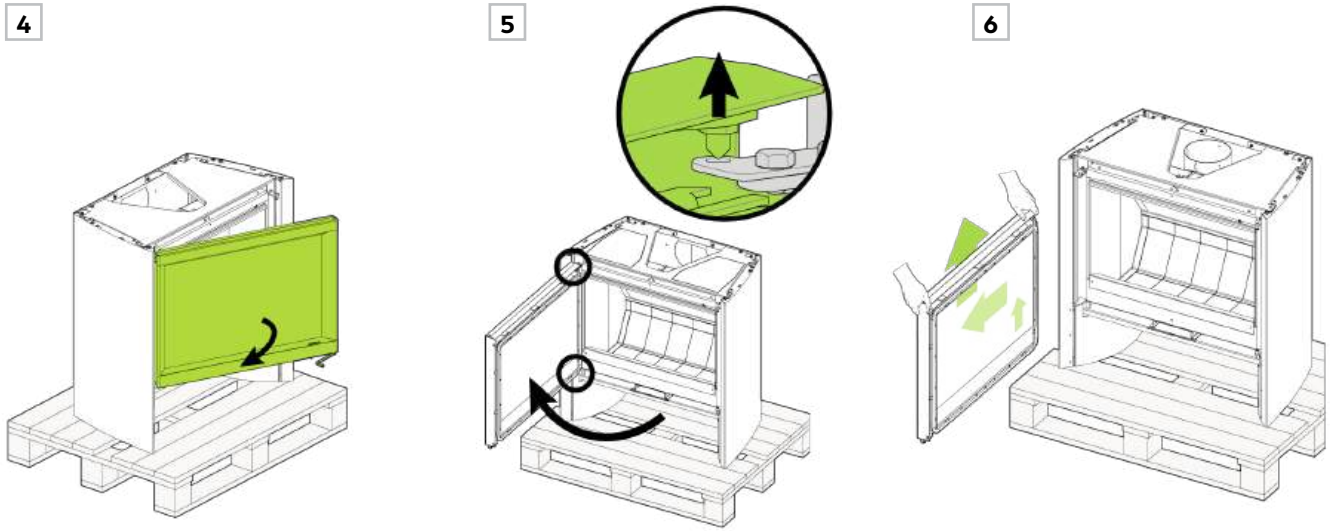

Étape 7 Retirer la boîte d'accessoires de la chambre de combustion et vérifier son contenu :

1. **1x** bombe de peinture pour retouches
2. **1x** gant noir Stûv (à remettre à l'utilisateur final)
3. **1x** notice d'installation
4. **2x** paire de gants blanc pour la manutention du poêle

Étape 8 Pousser les deux vermiculites du côté et retirer celle du centre.

Étape 9 Préparer un espace protégé de 4pi x 8pi afin d'y déposer la porte et les parements. Les prochaines étapes expliqueront comment retirer ces pièces.

1. **1x** porte
2. **1x** parement du dos
3. **1x** parement extérieur gauche
4. **1x** parement extérieur droit
5. **1x** parement intérieur gauche
6. **1x** parement intérieur droit
7. **1x** vermiculite centrale
8. **1x** plateau
9. **1x** sortie de fumée

Les prochaines étapes expliqueront le démontage des parements afin de faciliter le déplacement et le positionnement de l'appareil.

Étape 10 Utiliser une clé plate afin de dévisser complètement les quatre écrous dans le haut du parement arrière. **Garder ces écrous.**

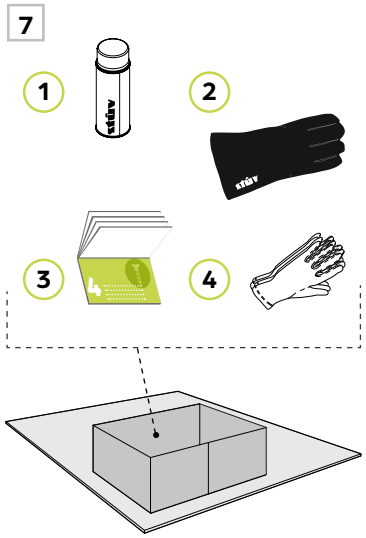

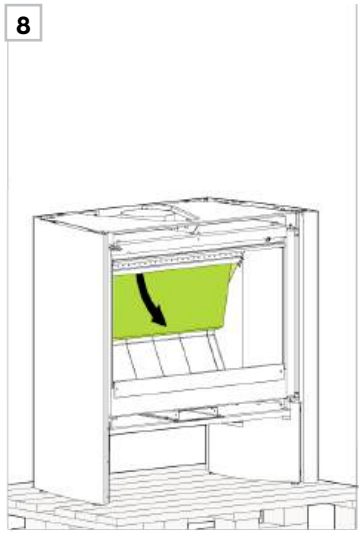

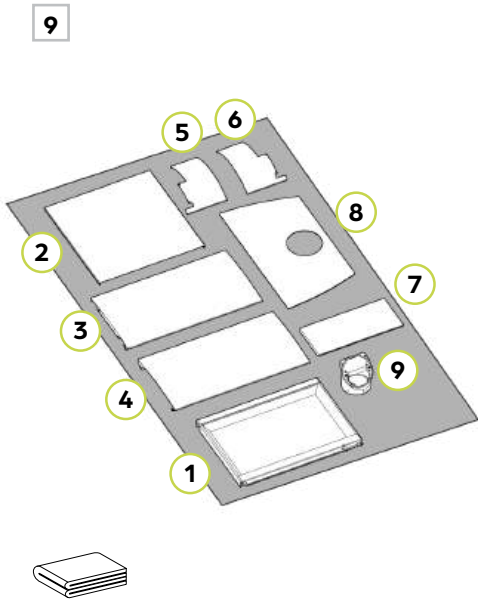

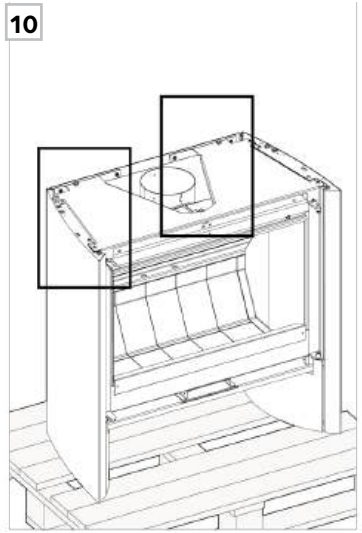

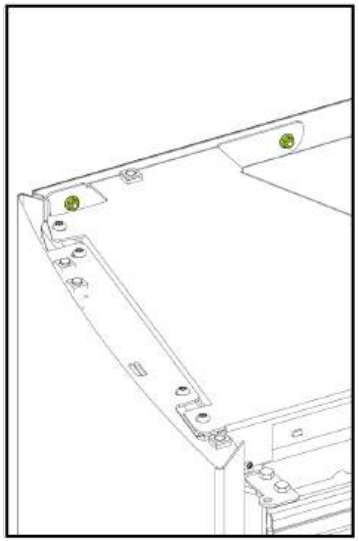

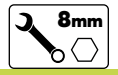

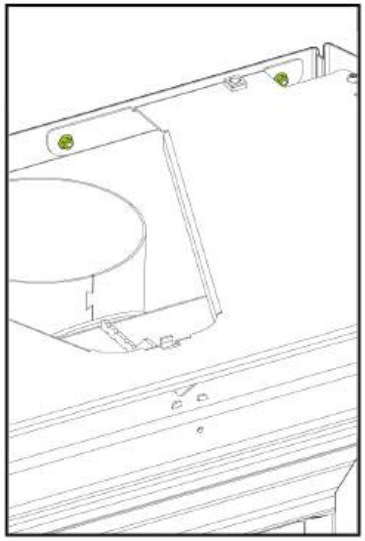

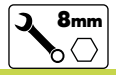

Étape 11 Dévisser les deux écrous inférieurs en passant par le dessous.

Étape 12 Retirer complètement le dos en effectuant une rotation puis une translation vers le bas. Placer à un endroit sécuritaire afin de protéger sa peinture.

11

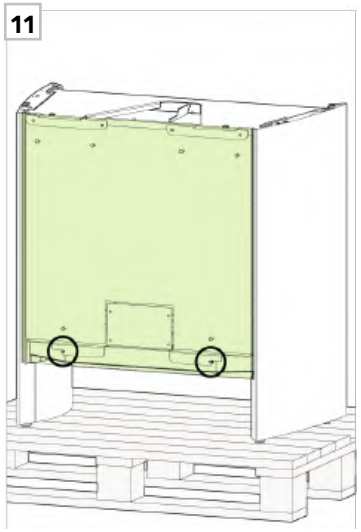

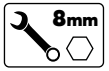

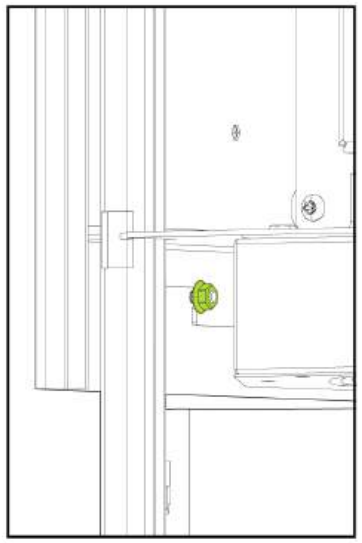

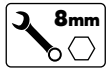

12

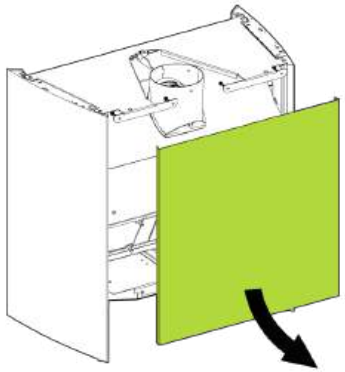

Étape 13 Les parements intérieurs sont retenus par des crochets à l'avant et à l'arrière.

Étape 14 Soulever légèrement afin de les retirer de l'encoche.

Étape 15 Glisser vers le haut, puis pivoter pour démonter.

13

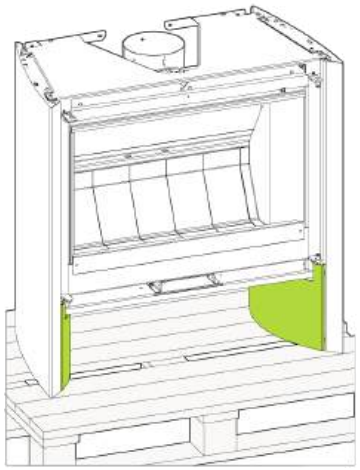

14

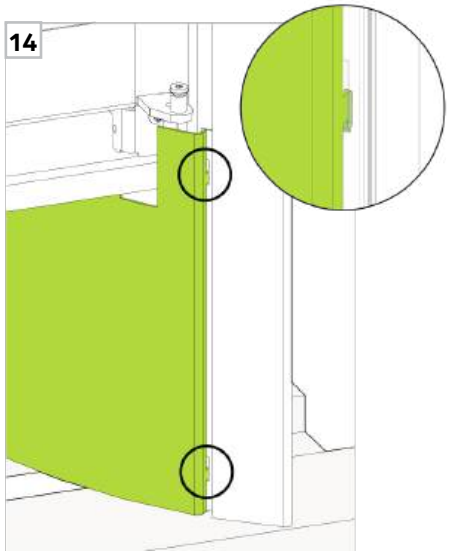

15

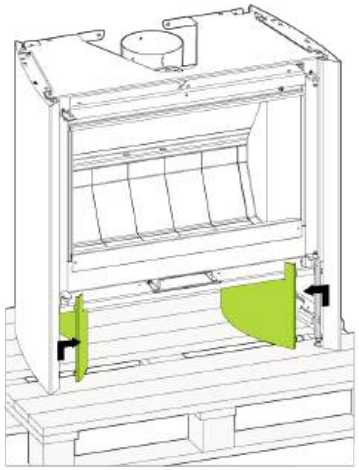

Étape 16 Retirer complètement les deux vis sur le dessus de chaque parement latéral. **Garder ces vis.**

Étape 17 Soulever chaque parement afin de démonter les axes de centrage inférieurs.

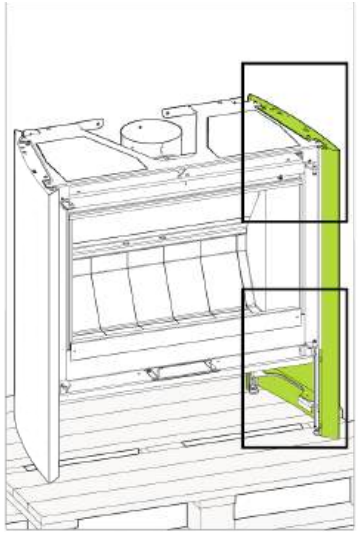

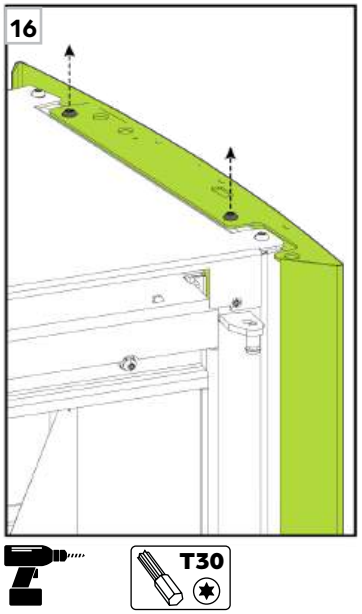

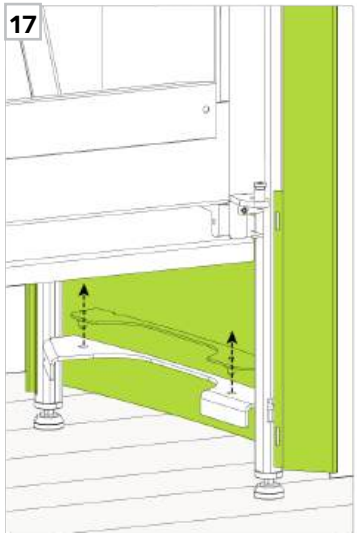

Étape 18 Répéter les étapes précédentes pour le second parement.

Étape 19 Dévisser les écrous à l'intérieur de la chambre de combustion et placer la sortie de fumée à un endroit sécuritaire.

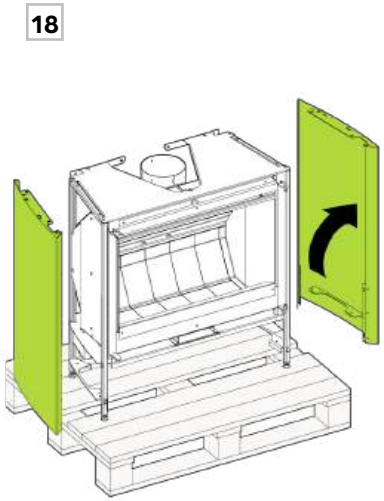

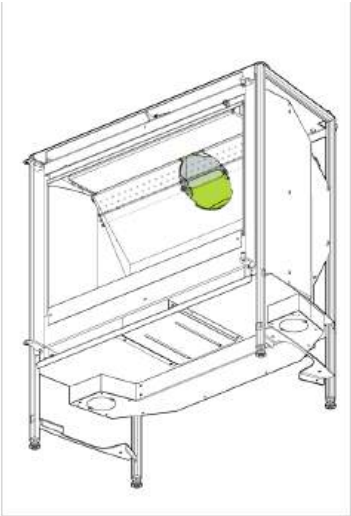

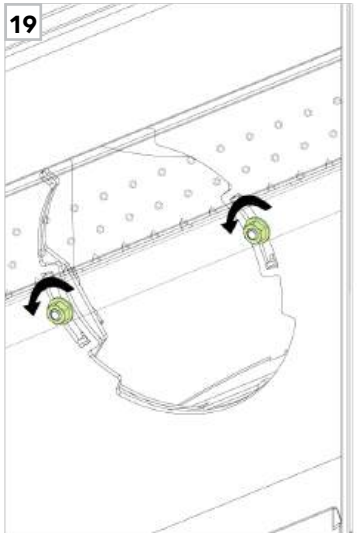

Étape 20 Dévisser les ancrages qui maintiennent l'appareil en place.

ENTRÉE D'AIR

Étape 21 S'il y a lieu, raccorder l'appareil avec l'entrée d'air à l'aide de la notice fournie avec l'option.

PLAQUES DE SOL

Étape 22 S'il y a lieu, installer la plaque de sol avec la notice correspondante à l'option.

20

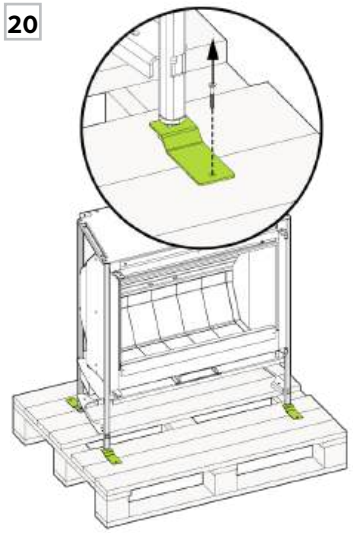

21

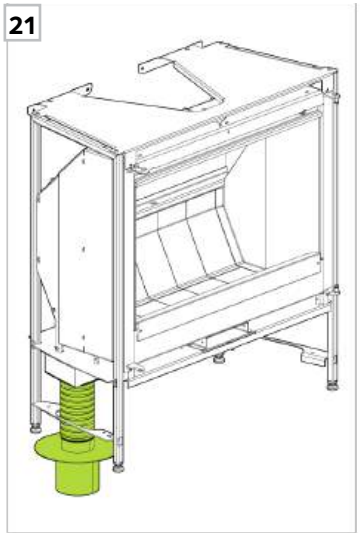

22

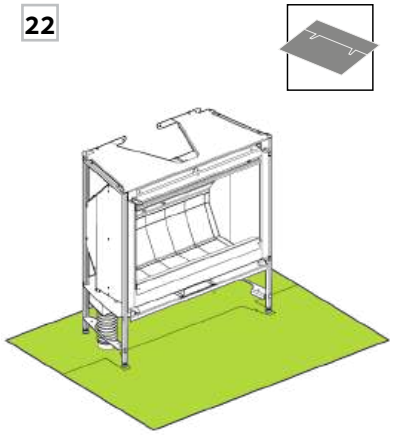

Étape 23 Déplacer manuellement l'appareil à l'emplacement désiré.

Étape 24 Niveler l'appareil avec un niveau et une clé plate pour tourner les pieds niveleurs.

BÂTIMENT TRANSPORTABLE (CANADA SEULEMENT)

Étape 25 **Pour une installation en bâtiment transportable**, utiliser les supports retirés au déballage pour ancrer l'appareil. Presser les supports vers l'avant et l'arrière afin de le contraindre, puis visser.

23

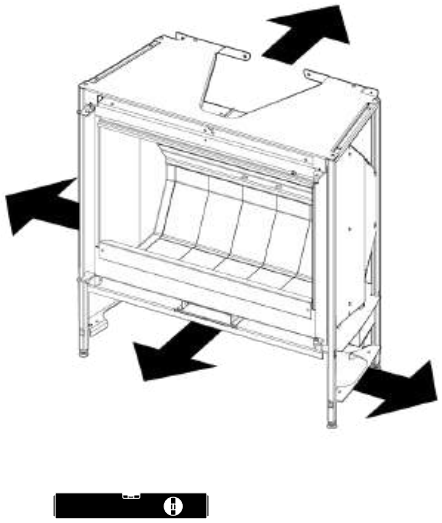

24

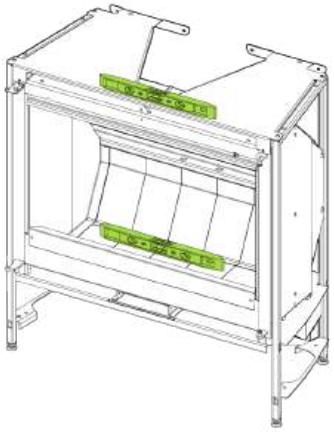

25

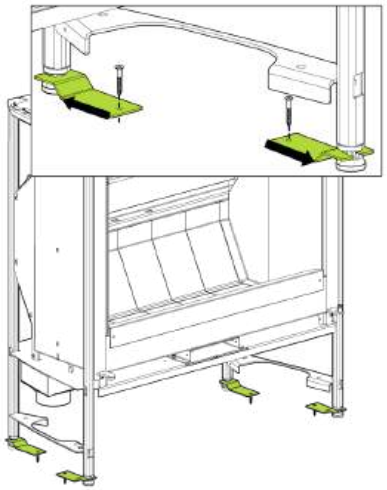

Étape 26 Replacer les parements en commençant par les ancrages du bas.

Étape 27 Visser les deux parements par le dessus.

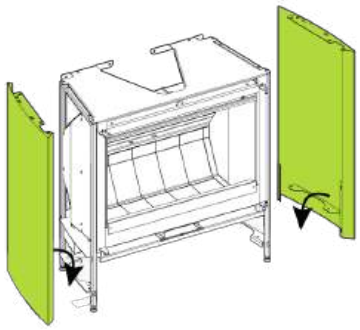

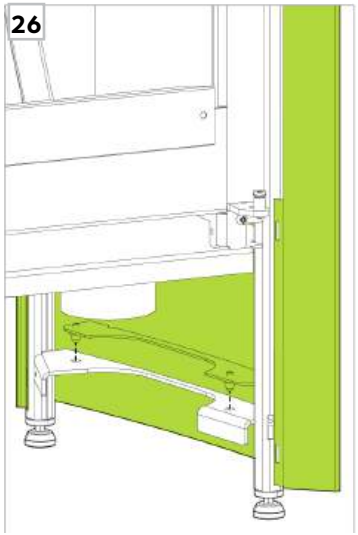

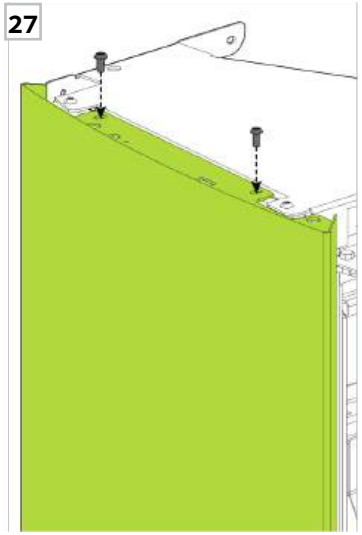

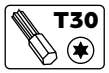

Étape 28 Réinstaller les parements intérieurs par des crochets à l'avant et à l'arrière.

SORTIE DE FUMÉE ARRIÈRE

Étape 29 Si la **sortie de fumée arrière** a été sélectionnée, préparer l'avant et l'arrière du dos. Suivre la notice fournie avec l'option.

Étape 30 Réaligner le dos à l'aide des goujons du haut et du bas.

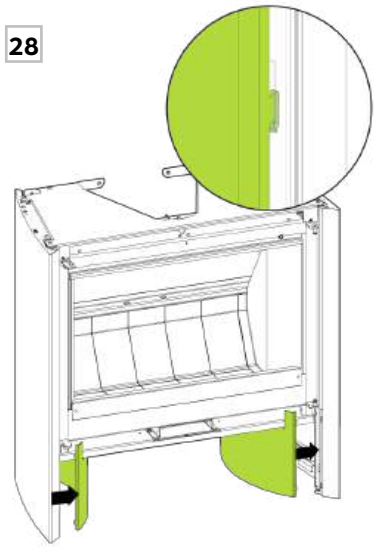

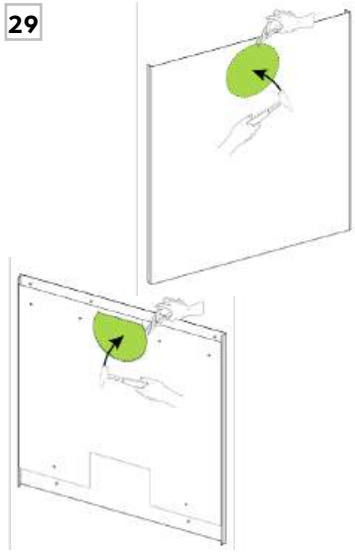

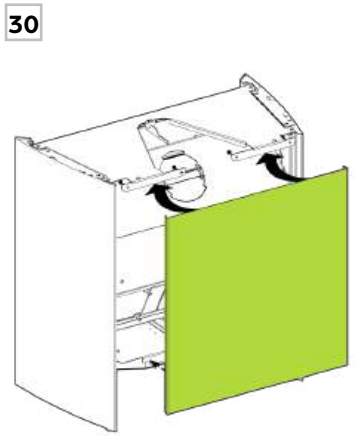

Étape 31 Remettre les écrous en haut.

Étape 32 Remettre les écrous en bas. Si l'appareil est à proximité du mur, passer par le devant pour visser.

Étape 33 Installer le plateau à l'aide des axes de centrage.

SORTIE DE FUMÉE ARRIÈRE

Si la **sortie de fumée arrière** a été sélectionnée, installer le plateau pour sortie de fumée arrière (sans ouverture), fournie avec l'option. Suivre la notice complémentaire.

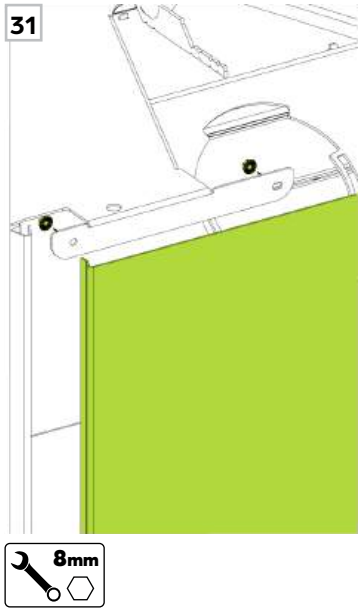

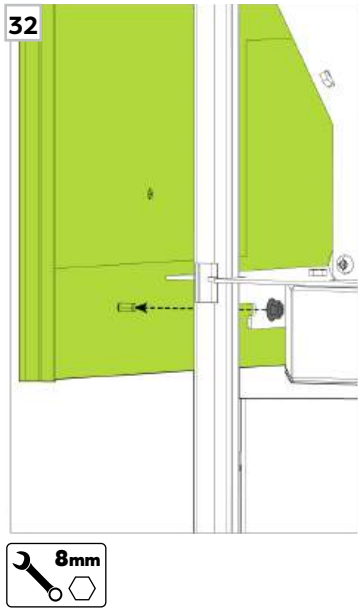

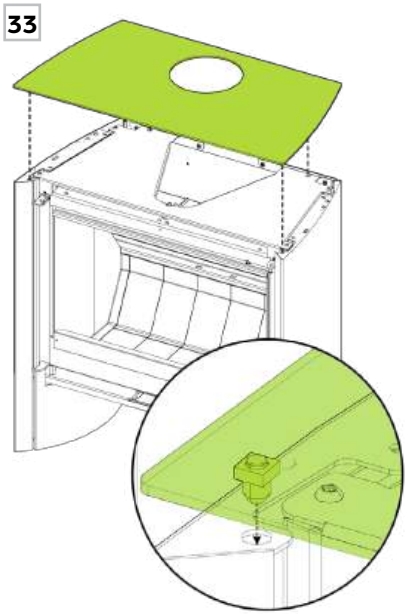

Reprendre la sortie de fumée afin de la préparer pour la réinstaller. Deux méthodes de connexions sont possible: avec et sans adaptateur.

Étape 35 Glisser l'**adaptateur** dans la sortie de fumée et aligner les trous. Visser les deux pièces ensemble afin de les solidifier.

Étape 36 Placer la première section de cheminée sur l'adaptateur et visser ensemble.

Étape 37 Si l'adaptateur n'a pas été choisi, insérer des vis dans les trous de la première section de cheminée et les aligner avec ceux de la sortie de fumée. Visser seulement pour centrer les vis. Ne pas trop serrer pour évtier de déformer la cheminée.

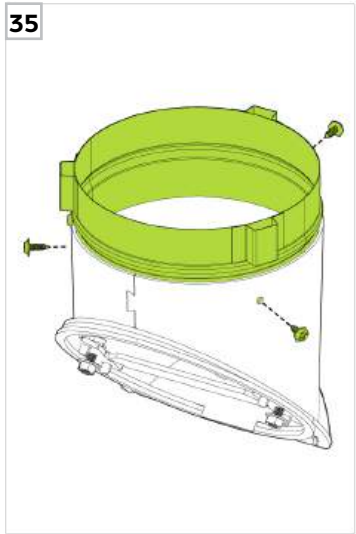

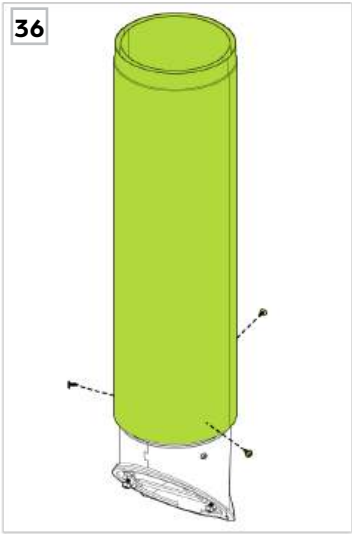

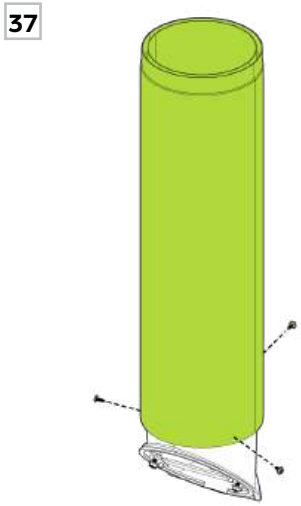

Étape 38 Insérer l'assemblage dans l'ouverture pour la réinstaller.

Étape 39 Aligner les tiges filetées dans les fentes visibles par la chambre de combustion. Positionner grâce aux pattes dans les fentes.

Étape 40 Serrer les écrous.

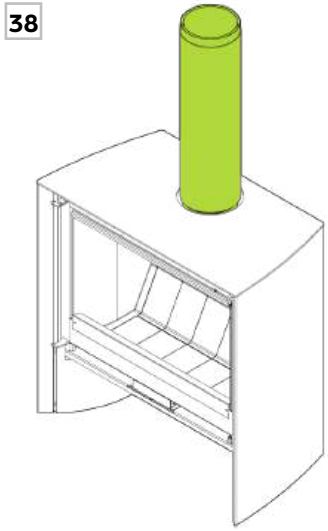

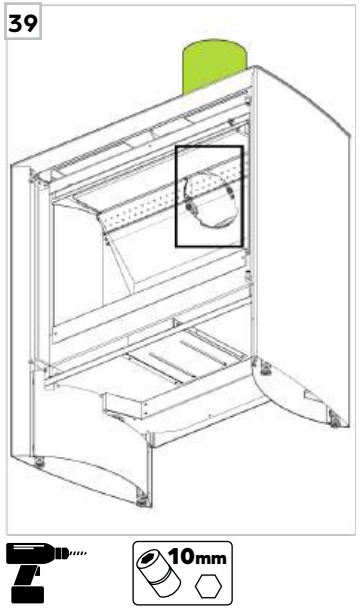

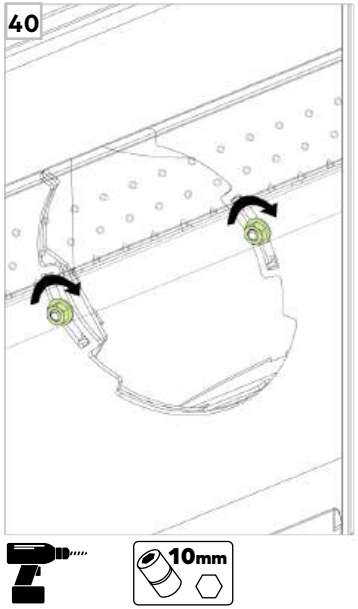

Étape 41 Remettre la vermiculite du centre et rebalancer les trois vermiculites.

Étape 42 Remettre la porte dans ses gonds.

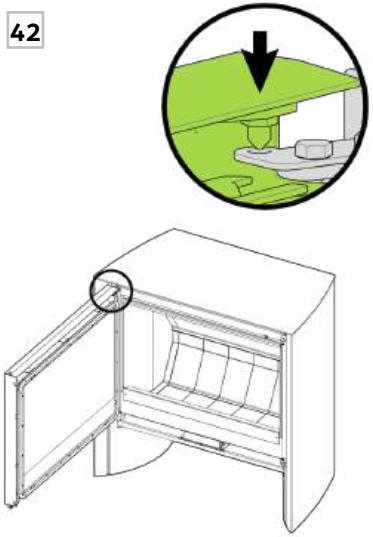

4.6 AJUSTEMENT LA PORTE

Si la porte du s6 n'est pas de niveau ou si l'ouverture de la porte n'est pas confortable, il est possible d'ajuster la porte dans le haut de l'axe de rotation.

Étape 43 Desserrer **légèrement** les deux boulons avec une clé de serrage 10 mm.

A Si l'extrémité de la porte est trop bas ou si l'ouverture de porte est trop rigide : l'avant du rectangle doit être poussé vers la gauche.

B Si l'extrémité de la porte est trop haut ou si la porte n'est pas étanche : l'avant du rectangle doit être poussé vers la droite.

NOTE
Il est recommandé de positionner les crochets de la porte au centre du cylindre en cuivre.

Étape 44 Ajuster **graduellement** la porte selon les indication ci-dessus. Ceci peut prendre plusieurs essais avant de réussir le nivelage parfait. Valider le niveau et l'aisance d'ouverture de la porte à chaque essai.

Étape 45 Serrer les deux boulons lorsque le nivelage est réussi.

Étape 46 Valider aussi l'étanchéité en passant un papier tout le tour du joint de porte. Si la porte est bien étanche, le papier restera en place.

Si le papier bouge ou si la préhension n'est pas parfaite, modifier l'ajustement.

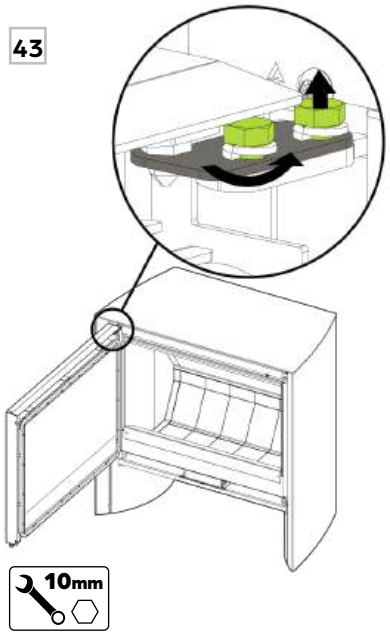

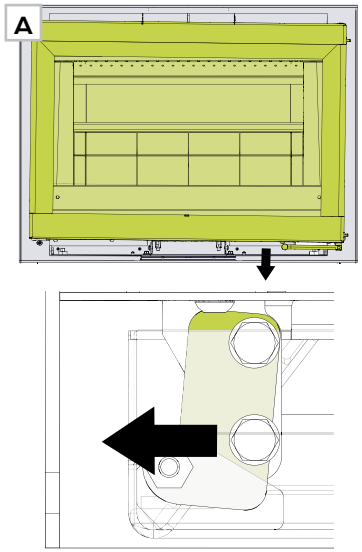

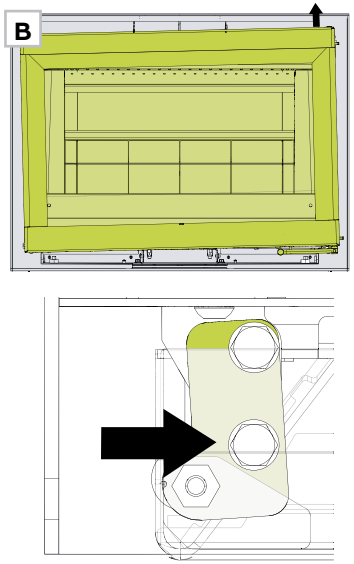

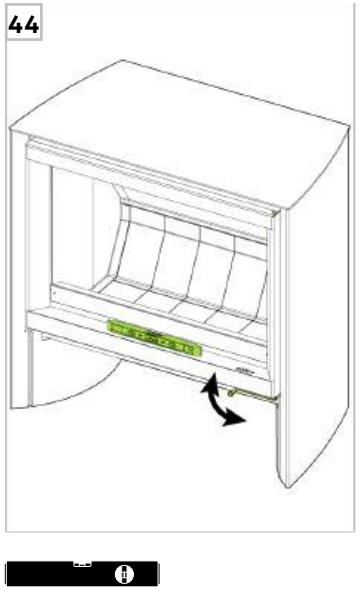

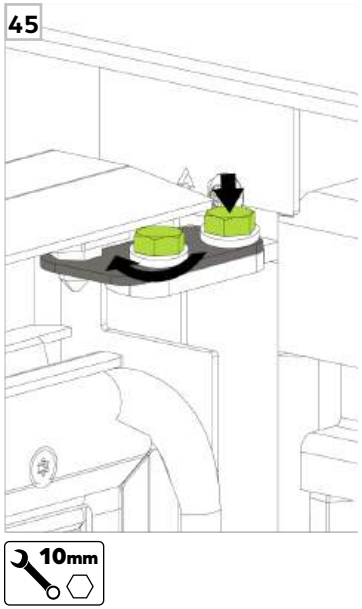

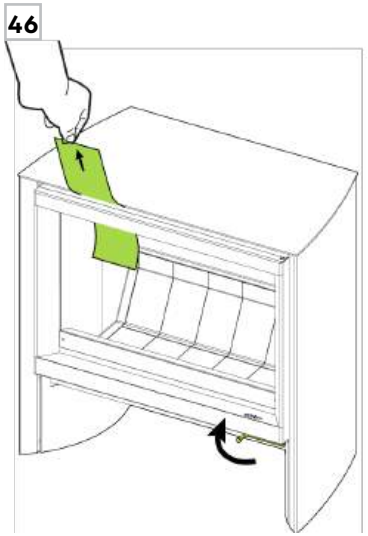

Étape 1 Déballer l'appareil.

Étape 2 Retirer la porte. Sortir la boîte d'accessoires et faire l'inventaire.Retirer la vermiculite centrale.

Étape 3 Retirer tous les parements et la sortie de fumée.

1

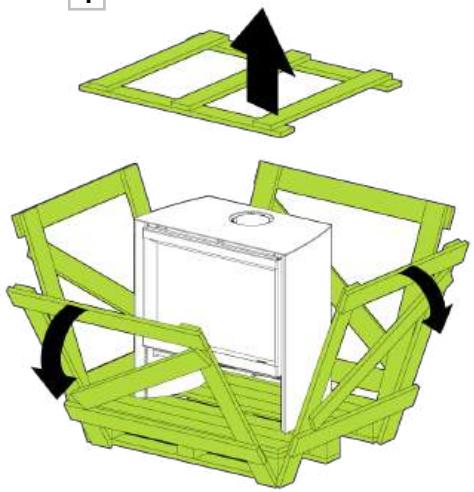

2

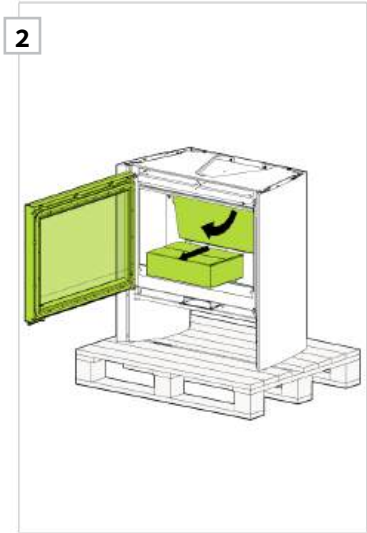

3

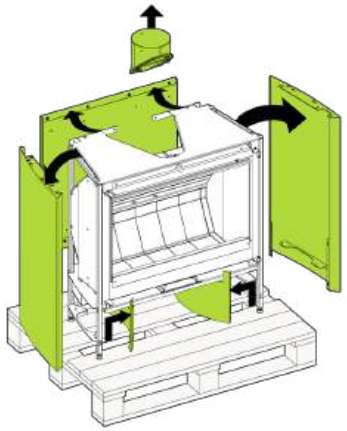

Étape 4 Installer la plaque de sol au besoin. Positionner et niveler l'appareil.

Étape 5 Replacer tous les parements.

Étape 6 Installer la sortie de fumée et le connecteur de cheminée et replacer la vermicilite. Replacer et niveler la porte.

4

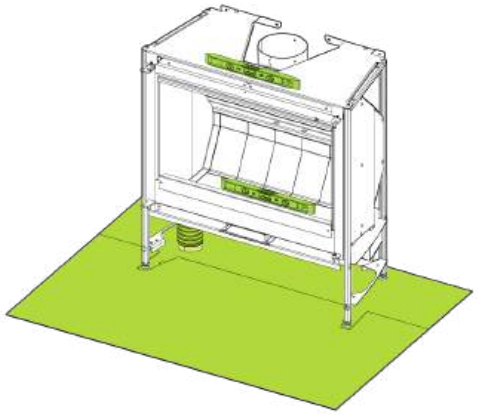

5

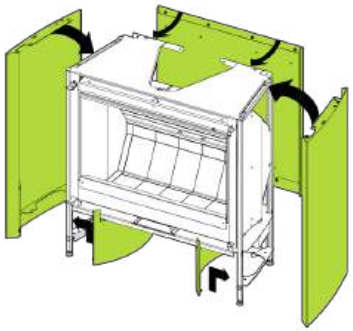

6

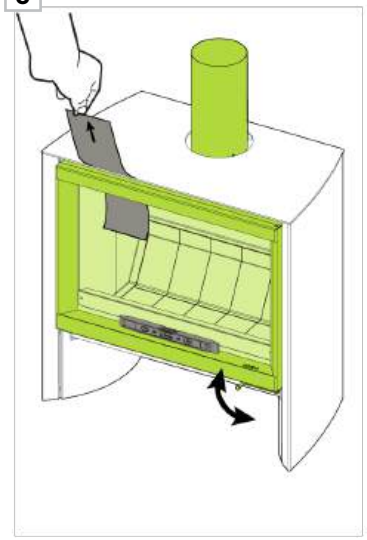

5 CHEMINÉE

5.1 DIMENSIONS ET CERTIFICATION 30
5.2 INSTALLATION TYPIQUE 31
5.3 CHEMINÉE DE MAÇONNERIE 32
5.4 CHEMINÉE À TRAVERS UN MUR COMBUSTIBLE 35
5.5 CHEMINÉE DANS UNE MAISON MOBILE 37

DIAMÈTRE DE CHEMINÉE

Utiliser un connecteur à doubles parois (noir) listé à dégagement de 6". Ce connecteur sera fixé à la sortie de fumée de l'appareil utilisant 3 vis autoforeuses #10–1/2". Toutes les sections adjacentes doivent être sécurisées par les mêmes vis. Un connecteur est le conduit partant du poêle jusqu'à la cheminée.

Ce poêle ne peut pas être connecté directement à une cheminée préfabriquée. Utiliser un connecteur de cheminée à partir de l'appareil puis un adapteur. **(Voir 5.2 installation typique)**

Dès qu'une paroi combustible est traversée, utiliser uniquement un conduit isolé de 6" ou de répertorié selon la norme **UL 103 HT** ou **ULC–S629** et l'installation doit être conforme à la norme **CSA B365** ainsi qu'à toutes les normes d'installation en vigueur dans votre localité.

! ATTENTION

- Lire attentivement le manuel fourni avec votre cheminée avant de procéder à l'installation.
- Ne pas employer de moyens de fortune pendant l'installation: ils pourraient compromettre la sécurité, être dangereux et entraîner un incendie.
- Ne pas raccorder l'appareil à une cheminée déjà branchée et utilisée par un autre appareil. Une cheminée servant de sortie à un poêle ne peut pas être utilisée pour plus d'un appareil.
- Ne pas intaller la cheminée directement sur la sortie de fumée de l'appareil. Un connecteur de cheminée est nécessaire sauf si l'appareil est approuvé pour ce type d'installation.
- Ne pas couper les chevrons, les solives de plafond ou les joints de plafond sans avoir consulté un agent du bâtiment pour s'assurer que l'intégrité structurelle n'est pas compromise.
- Si cet appareil n'est pas adéquatement installé, un incendie peut s'ensuivre. Afin de réduire tout risque d'incendie, suivre les instructions d'installation
- Consulter les autorités locales pour obtenir un permis de construction et prendre connaissance de toutes les exigences règlementaires en vigueur.
- Un connecteur de cheminée ne doit pas passer au travers d'un grenier, d'un entretoit, d'une garde-robe, d'un plancher, d'un plafond ou de tout autre endroit restreint.
- La cheminée et le connecteur de cheminée requis doivent rester propre et en bonne condition.

LONGUEUR DE CHEMINÉE

Il est recommandé que la hauteur de la cheminée soit comprise entre **15' minimum et 45' maximum** à partir du dessus de l'appareil jusqu'au-dessous du chapeau de pluie. Cette hauteur influence le tirage et l'efficacité de l'appareil. Si cette hauteur n'est pas possible, contacter le service technique de Stûv America.

Avant d'effectuer le raccordement, s'assurer que le poêle se trouve à sa place définitive et qu'il est au niveau (page 24, au besoin).

Calculer le nombre de section de cheminée requis à partir du connecteur de cheminée.

Calculer la longueur de cheminée nécessaire selon les informations énoncées sur cette page et se procurer tous les composants requis.

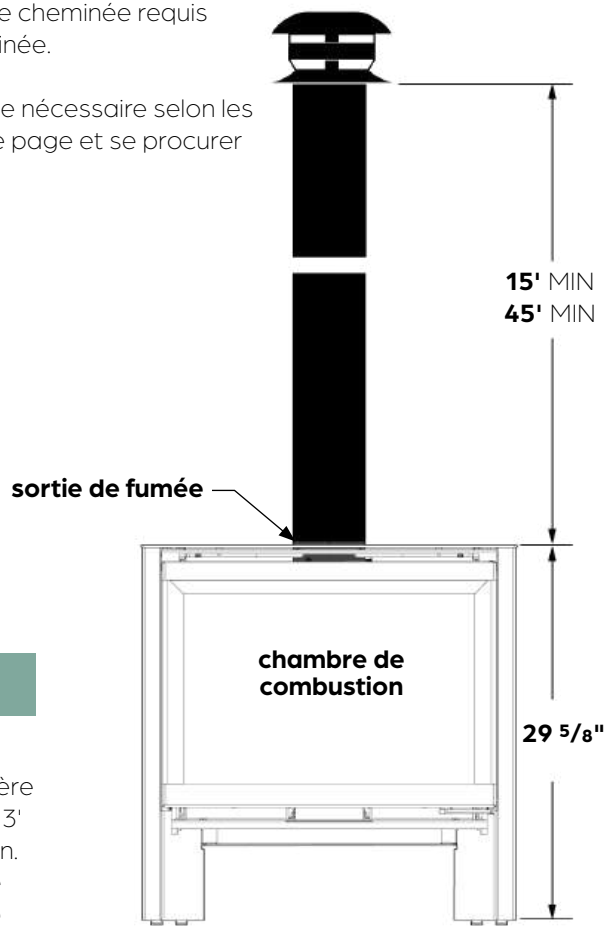

! IMPORTANT

Il est préférable mais pas obligatoire d'installer une première section de cheminée droite de 3' entre l'appareil et une déviation. Dans ce cas, il est nécessaire d'installer **une section droite verticale** après celle en angle.

SCHÉMA D'INSTALLATION

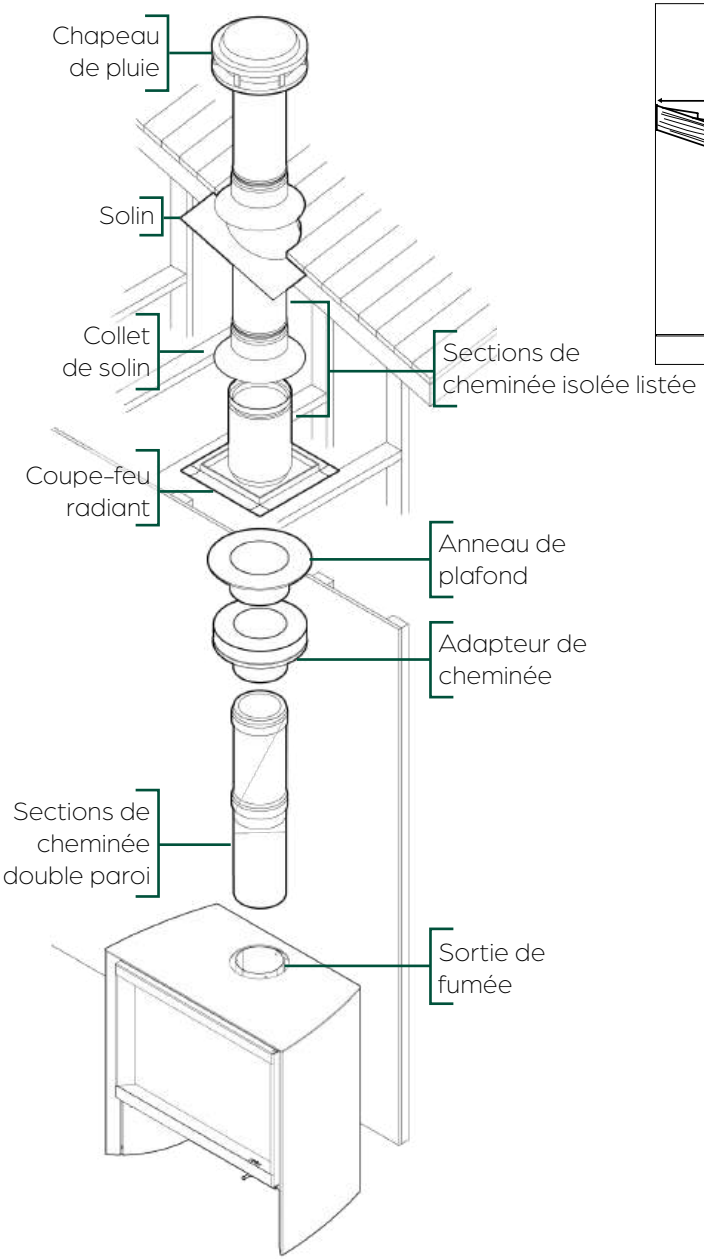

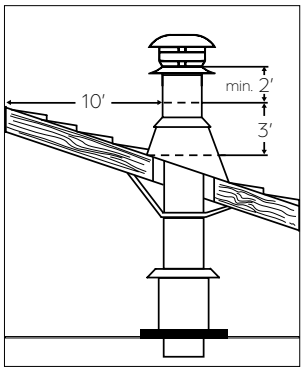

PROCÉDURE D'INSTALLATION

ATTENTION

Des précautions doivent être prises lors de l'installation de la cheminée. Prendre des raccourcis ou faire des compromis lors des étapes d'installation peut entraîner des risques de sécurité ou même un incendie.

Lire attentivement le manuel fourni avec votre cheminée avant de poursuivre. Certaines configurations peuvent faire varier l'ordre des opérations à effectuer.

Étape 1 Une fois le poêle en place, installer des sections de cheminée double paroi jusqu'à proximité du plafond.

Étape 2 Faire une ouverture entre le(s) plafond(s) aligné(s) aux sections de cheminée utilisées. La découpe doit être suffisamment grande pour accueillir le conduit de cheminée isolé.

Étape 3 Installer un adaptateur de cheminée ainsi qu'un anneau de plafond pour faire la transition vers une cheminée isolée.

Étape 4 Installer un coupe-feu radiant en dessous de chaque plancher/plafond traversé par la cheminée. Au niveau des combles, installer un coupe-feu radiant et un collet de solin.

Étape 5 Raccorder les conduits de cheminée isolée jusqu'au plafond à partir de la première section de cheminée préalablement posée. **Suivre les recommandations du fabricant de cheminée** afin de maintenir l'étanchéité avec un pare-vapeur efficace à l'endroit où la cheminée ou autre composant pénètre l'extérieur de la structure.

Étape 6 Au toit, installer un coupe-feu radiant de toit. Le coupe-feu de toit doit être installé de façon à dépasser de 1' la ligne de toit.

Étape 7 Mettre le solin en place.

- Si la cheminée est encloisonnée jusqu'au toit, utiliser un solin ventilé.
- Si la cheminée n'est pas encloisonnée jusqu'au toit, utiliser un solin régulier.

Étape 8 Sceller le joint entre la toiture et le solin avec du mastic d'étanchéité à base bitumineux. Dans le cas d'un toit en pente, placer le solin sous les bardeaux supérieurs et par-dessus les bardeaux inférieurs. Clouer le solin au toit au moyen de clous à toiture.

Étape 9 Poser le collet de solin autour de la cheminée, juste au-dessus du solin. Sceller le collet autour de la cheminée avec un scellant de silicone. **(Ne pas utiliser de mastic d'étanchéité à base bitumineux)**

Étape 10 Poser et fixer solidement le chapeau de pluie au sommet de la cheminée.

L'extension d'âtre doit être conforme aux exigences des normes **N.F.P.A 211**, **CAN/CSA A405** ou du **Code national du bâtiment du Canada**. Dans le cas contraire, un **facteur R** doit être calculé et respecté pour installer le s6-H.

Cet appareil doit être connecté à une cheminée respectant les requis des normes :

- **UL-103HT** | **CAN/ULC-S629**
- **ULC-S635** | **ULC-S640** | **UL-1777**

L'installation d'un poêle Stûv avec une cheminée de maçonnerie nécessite quand même l'installation d'une section de cheminée au-dessus du poêle jusqu'au raccordement avec la gaine rigide homologuée qui doublera l'intérieur de la cheminée de maçonnerie. Une gaine rigide d'acier inoxydable doit être installée à l'intérieur de la gaine d'argile cuite à l'intérieur de la cheminée de maçonnerie. La gaine rigide ne remplace d'aucune façon la gaine d'argile cuite. Vous devez vous assurer que la section de cheminée et la gaine rigide sont solidement liées.

Un adaptateur de maçonnerie FO-FDM(6) a été conçu spécifiquement pour cet usage et est disponible chez un détaillant. Cet adaptateur s'attache avec 3 rivets (fournis) à la gaine rigide et avec 3 vis (fournies) à la cheminée. Une fois le mortier en place, le joint entre la cheminée et la gaine rigide ne devrait pas être visible afin d'isoler la chaleur dégagée dans la gaine. Vous devez installer au minimum une longueur de 18 ⅛" de cheminée après le coude de cheminée.

Le point le plus élevé de la cheminée, là où la cheminée entre dans la cheminée de maçonnerie, ne doit pas être à moins de 12 ¼" des matériaux combustibles du plafond.

Si la hauteur du plafond le permet, installer une des longueurs de cheminée directement sur le poêle, avant le coude. Si une gaine flexible est utilisée, le nettoyage devra être effectué délicatement afin de ne pas risquer de déplacer celle-ci.

! ATTENTION

Si l'utilisation d'une cheminée de maçonnerie existante est envisagée, elle doit être inspectée au préalable par les autorités compétentes afin de confirmer les points suivants :

- La cheminée de maçonnerie est construite suivant les règles de l'art, est entièrement doublée et respecte les règlements municipaux ainsi que le Code national du bâtiment du Canada (CNB) ou la norme de l'association nationale de protection contre les incendies (NFPA 211).
- La cheminée de maçonnerie a été entièrement nettoyée de tout résidu de suie et de toute créosote et a été inspectée pour confirmer qu'elle est toujours en bon état de fonctionnement. Il n'y a aucun isolant, quelle qu'en soit la sorte, en contact avec la cheminée de maçonnerie et il n'y a aucun isolant, quelle qu'en soit la sorte, qui se trouve coincé quelque part dans la cheminée.
- Tous les dégagements nécessaires autour de la cheminée de maçonnerie, sur toute la longueur de celle-ci, sont respectés selon le CNB ou la NFPA 211. Si la cheminée de maçonnerie est enclosonnée derrière des panneaux de plâtre, des ouvertures devront être pratiquées afin de confirmer tous les dégagements.
- La cheminée de maçonnerie sera utilisée uniquement pour le poêle et pour aucun autre appareil.
- Si des réparations majeures sont nécessaires pour satisfaire aux points mentionnés ci-dessus, une nouvelle cheminée de maçonnerie devra être construite.

Pour faire le trou dans la cheminée de maçonnerie et faire le raccordement avec le poêle, suivre les étapes suivantes :

- Déterminer et indiquer l'endroit d'insertion de la cheminée dans la cheminée de maçonnerie. En utilisant une grosse mèche de maçonnerie (3/4 à 2"), percer un trou exactement au centre du tracé ovale. À l'aide d'un marteau de maçonnerie et d'une perceuse, élargir graduellement le trou jusqu'à la grandeur désirée. Travailler du centre du trou vers l'extérieur. Il faut être particulièrement prudent en perçant la gaine en argile cuite derrière la brique, car les trois autres côtés doivent rester en place.
- Glisser la gaine d'acier inoxydable du haut de la cheminée vers le bas. Si une gaine rigide est utilisée, il faudra avoir assez d'espace pour fixer un coude avec au moins 2 rivets. Si la gaine rigide glisse difficilement ou si la cheminée de maçonnerie offre une ouverture intérieure inférieure à 10" X 10", une gaine flexible homologuée peut être utilisée avec un adaptateur flexible/rigide (LM-7LAF) disponible chez un détaillant de cheminée.
- Installer le coude de gaine rigide et l'adaptateur de maçonnerie à l'extrémité inférieure de la gaine.
- Avancer le poêle afin d'y installer la cheminée (coude et longueur), puis reculer le poêle pour le mettre en place tout en reliant la cheminée à l'adaptateur de cheminée de maçonnerie.

INSTALLATION TYPIQUE

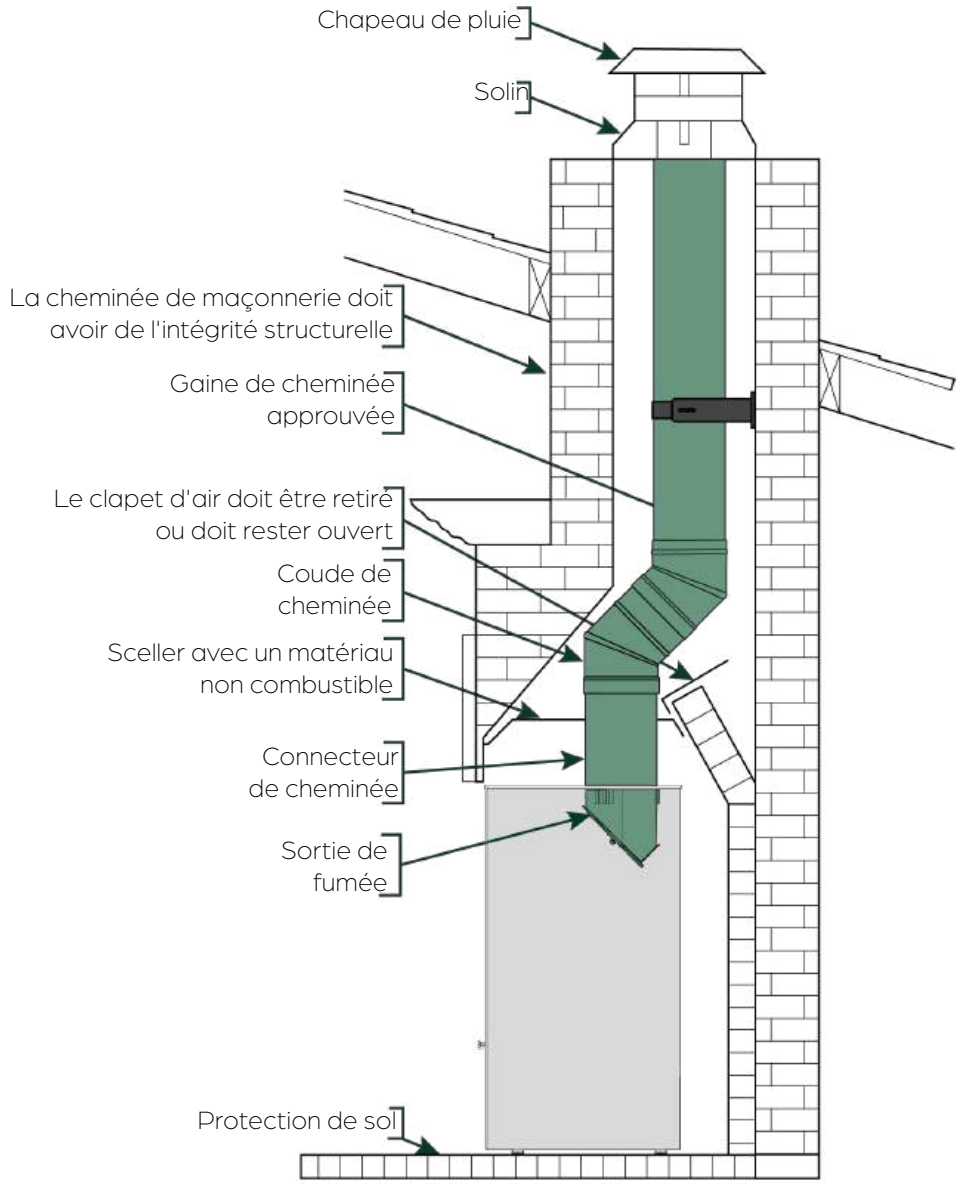

CONDUIT DE CHEMINÉE AU TRAVERS DE LA MAÇONNERIE

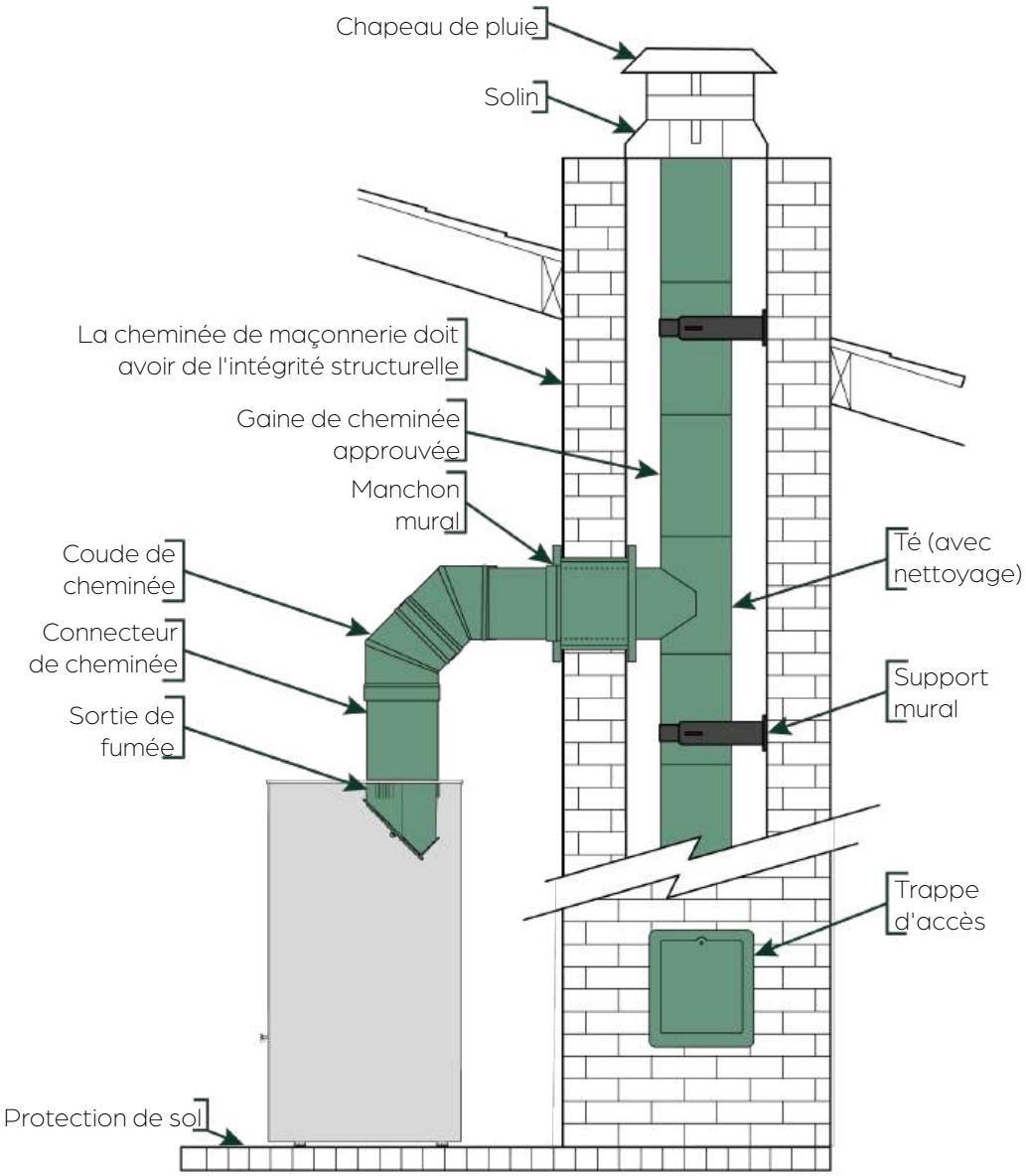

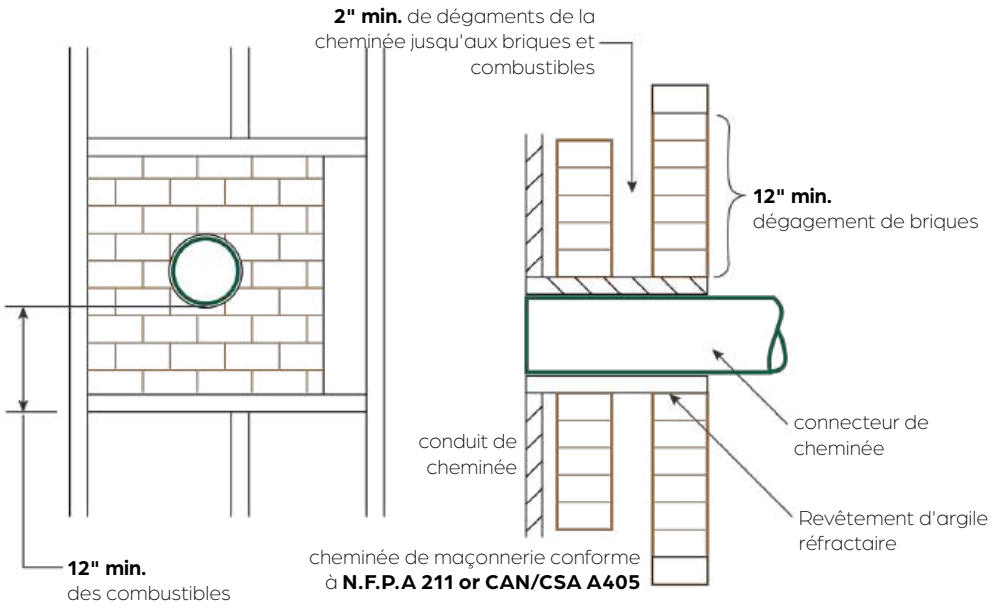

Système A: Dégagement: : 12" Structure de briques de 3 ½" min. d'épaisseur construite dans un mur combustible de 12" min. de séparation à partir du revêtement d'argile réfractaire aux matériaux combustibles. Le revêtement d'argile réfractaire doit entourer la surface extérieure du mur de brique jusqu'au, mais pas derrière, la gaine de cheminée et doit être bien cimentée en place.

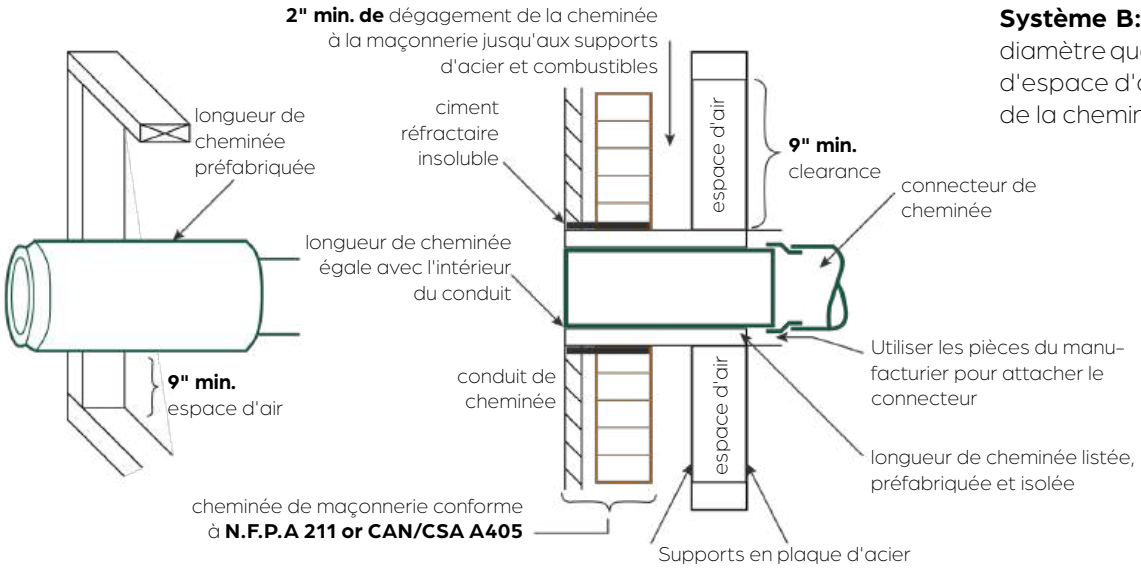

Système B: Dégagement: 9" Cheminée listée, préfabriquée et isolée de même diamètre que le raccord de cheminée et ayant 1" ou plus d'isolation, avec un minimum d'espace d'air d'un minimum de 9" entre la surface extérieure de la longueur du mur de la cheminée et des matériaux combustibles.

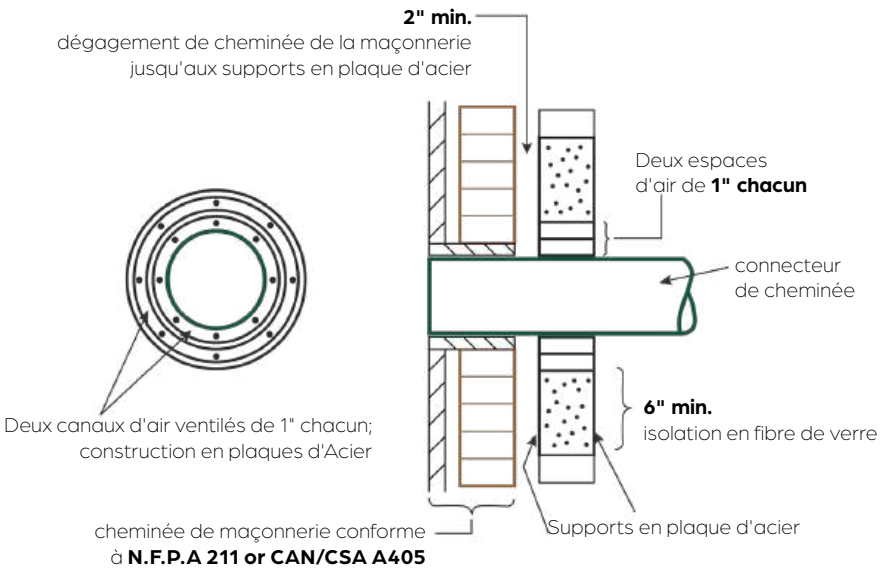

Système C: Dégagement: 6" Connecteur en plaque d'acier d'une épaisseur minimum de 24 jauge (0.024") avec un manchon ventilé d'une épaisseur minimale de 24 jauge (0.024"), ayant deux espacesd'air de 1", séparé des matériaux combustibles par un minimum de 6" d'isolation en fibre de verrre. L'ouverture doit être couverte et le manchon doit être supporté par des supports d'acier de 24 jauge (0.024") d'épaisseur.

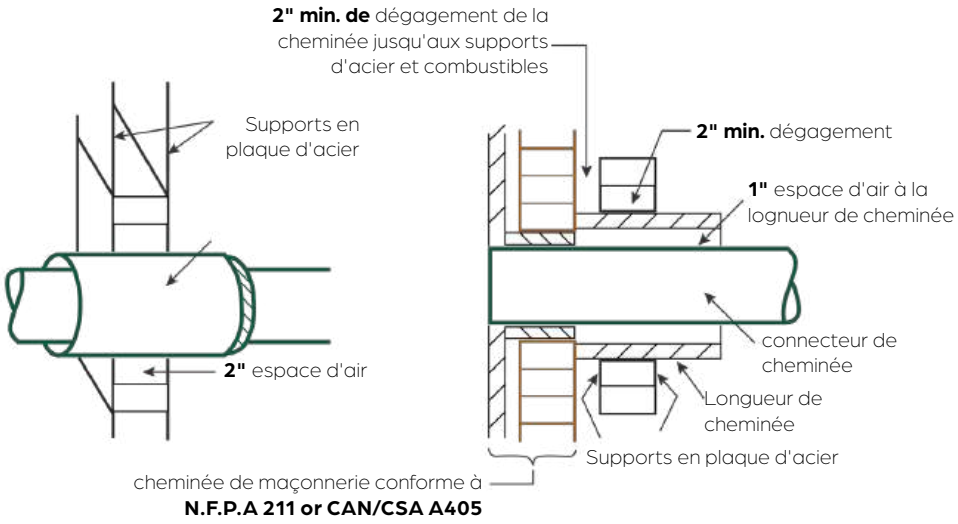

Système D: Dégagement: 2" Cheminée listée, préfabriquée et isolée de diamètre intérieur 2" plus large que le tuyau du connecteur de cheminée et ayant 1" ou plus d'isolation, servant de passage pour un tuyau connecteur en acier de jauge 24 (0.024"), avec au moins 2" d'espace d'air avec le mur extérieur de la cheminée et les matériaux combustibles.

La longueur minimale de la section de cheminée doit être de 12". La section de cheminée doit être cocentrique et espacé de 1" du connecteur par des plaques de supports d'acier à chaque extrémité de la section de cheminée. L'ouverture doit être couverte et la section de cheminée doit être supportée par des supports d'acier de 24 jauge (0.024") d'épaisseur.

Les supports doivent être fixés solidement à la surface murale sur tous les côtés et bien ajustés pour tenir la section de cheminée. Aucun quincaillerie ne doit pénétrer le conduit de cheminée.

SCHÉMA D'INSTALLATION

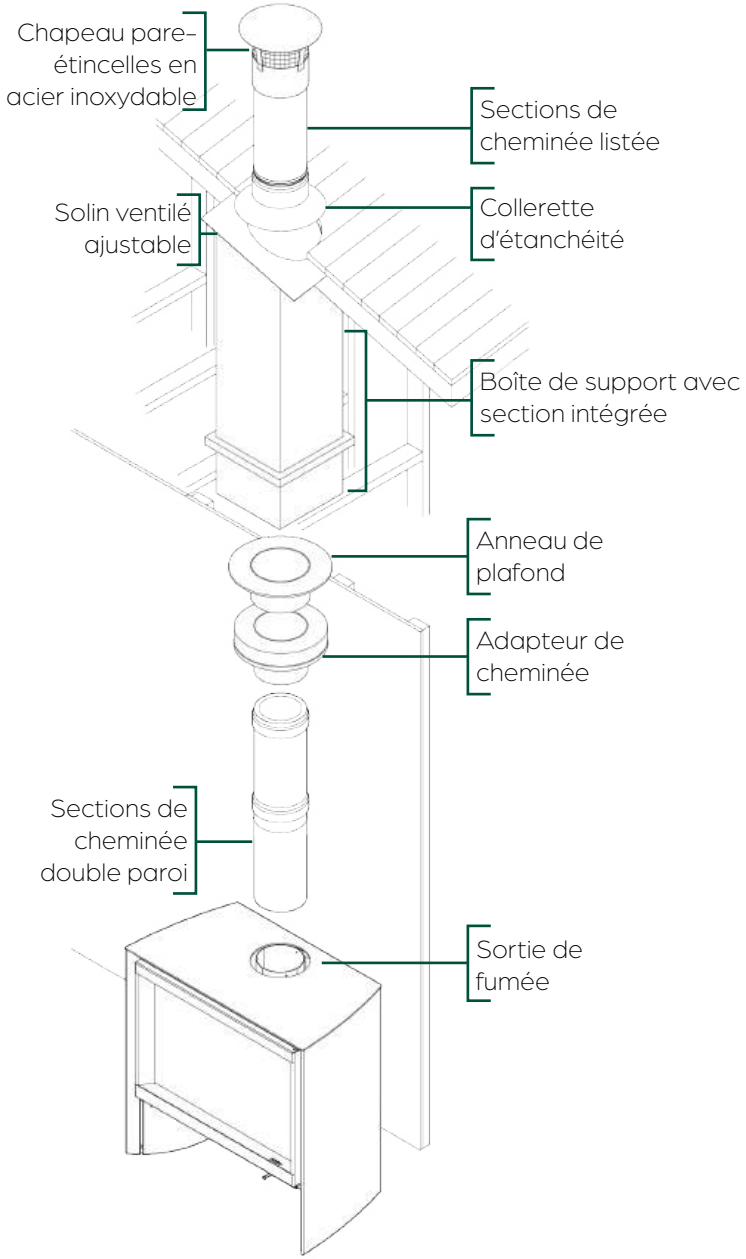

Un appareil installé dans une bâtiment transportable doit être connecté à une cheminée respectant les requis des normes :

- **UL–103HT** | **CAN/ULC–S629**

Installer un kit de cheminée et connecteur pour bâtiment transportable.
Chaque kit doit inclure :

- Chapeau pare-étincelles en acier inoxydable
- Collerette d'étanchéité
- Solin ventilé ajustable – 0/12 – 6/12,
- Deux sections de conduit de cheminée de 24"
- Boîte de support de 24" avec section de départ intégrée et garniture

L'approvisionnement en air est important dans une installation en bâtiment transportable. Voir la section **DIMENSIONS – Air de convection et approvisionnement en air.**

Le poêle doit être fixé au sol. Voir la section I**NSTALLATION – Positionnement et options.**

AVERTISSEMENTS POUR BÂTIMENT TRANSPORTABLE :

- Il est permis d'installer ce poêle dans un bâtiment transportable au **CANADA SEULEMENT**.
- Ne pas installer dans une chambre à coucher.
- L'intégrité structurelle du plancher, des murs, du plafond/toit de la maison mobile doit être maintenue.
- Retirer la cheminée avant de transporter le bâtiment.

6 UTILISATION

6.1 SÉLECTION DU BOIS 39
6.2 SÉCURITÉ 40
6.3 MANIPULATION DE LA PORTE 41
6.4 DÉMARRAGE DU FEU 41
6.5 ALIMENTATION DU FEU 43
6.6 DÉCENDRAGE 44

TAUX D'HUMIDITÉ

Il est essentiel d'utiliser **un bois sec** ayant un taux d'humidité **inférieur à 18 %.** La **combustion** obtenue sera plus **efficace et propre**.

Utiliser du **bois humide ou demi-sec** ayant un taux d'humidité **supérieur à 18 %** offre une combustion médiocre et peu efficace. Le feu sera moins ardent et difficile à allumer. Il dégagera **énormément de fumée** noire et de **pollution** dans l'air en plus d'encrasser la vitre et les conduits de cheminée.

Pour choisir un bois sec, utiliser un humidimètre ou regarder si...

- il est léger et légèrement fendu;
- il produit un bruit sec en tapant une bûche contre une autre;
- l'écorce se détache facilement;
- il présente des craquelures du centre vers le bord.

IMPORTANT : Entreposer le bois dans un endroit à l'abri des intempéries pour le garder au sec. Ne pas entreposer le bois dans la zone à risque, l'espace de chargement du poêle, de décendrage ou à l'intérieur des dégagements obligatoires inscrits dans la **section DIMENSIONS**

BOIS DUR OU BOIS TENDRE

Plus un bois est dur, plus il dégagera de la chaleur et plus il brûlera lentement (à taux d'humidité équivalent).Un bois tendre peut être utilisé comme bois d'allumage au-dessus du bois dur. Il brûle plus rapidement (à taux d'humidité équivalent) malgré la performance calorifique moindre.

- **Bois dur :** chêne, hêtre, châtaignier, orme, frêne, acacia, charme, érable.
- **Bois fruitier :** noyer, cerisier, poirier, pommier, olivier.
- **Bois tendre :** peuplier, bouleau, tilleul, robinier, marronnier.
- **Bois résineux :** pin maritime, épicéa, pin sylvestre, sapin, mélèze.

ESSENCES DE BOIS

Le frêne et le hêtre sont recommandés pour le bois de chauffage : ils sèchent vite et on en trouve facilement. Ils doivent être stockés sous un abri immédiatement après avoir été débités et refendus, sinon ils pourrissent très vite et perdent leur pouvoir calorifique. Ils sont faciles à allumer, offrent des feux vifs et des flammes très lumineuses.

L'érable a une bonne valeur calorifique. Il produit des feux et de la braise qui dure longtemps.

Le chêne est un excellent combustible, mais il doit (contrairement aux autres bois) rester non couvert pendant 2 ans pour que la pluie le débarrasse des tanins qu'il contient. Ensuite, il doit être entreposé sous abri encore 1 an ou 2 avant de pouvoir être brûlé. Dans les petites branches, la proportion d'aubier (qui brûle trop vite) est importante. Il brûle lentement, offre un feu doux et donne de belles braises. Idéal pour faire un barbecue et pour un feu modéré.

Le charme, le merisier et les fruitiers sont d'excellents combustibles, mais rares. Ce sont des bois durs. Ils offrent de belles flammes, harmonieuses et calmes, et donnent de belles braises. Ils sont idéaux pour un barbecue ou un feu doux.

Le bouleau, le tilleul, le marronnier, le peuplier et le robinier sont des feuillus à bois tendre. Ils offrent de belles flammes, harmonieuses, mais vives, et peu de braises. Ils brûlent vite : on les utilisera pour allumer (ou raviver) le feu. Attention : Le peuplier produit des cendres abondantes et volatiles. Le robinier produit des projections de braises importantes.

Les résineux (non recommandés) dégagent beaucoup de chaleur, mais ils se consument rapidement; ils projettent des braises et les résines qu'ils contiennent encrassent les cheminées.

PERFORMANCE CALORIFIQUE

Chaque essence de bois offre des performances calorifiques différentes et brûle de manière différente.

Nous encourageons fortement l'utilisation de bois durs comme le charme, l'érable, le chêne, le frêne, l'orme et le hêtre. Ils produisent de belles flammes et beaucoup de braises qui restent longtemps incandescentes.

ATTENTION – À PROSCRIRE

Brûler exclusivement du bois de chauffage. Il est interdit de brûler :

- des déchets;
- des coupures de gazon, des déchets de jardin ou de bois vert;
- du plastique, des matériaux à base de produits pétroliers, de l'essence, du combustible liquide ou du caoutchouc, incluant des pneus,
- des solvants industriels,
- des liquides inflammables comme le naphte et l'huile à moteur,
- des déchets pétroliers, de la peinture, du décapent ou de l'asphalte
- du bois peint, du bois verni ou traité chimiquement,
- des matériaux contenant de l'amiante,
- des matériaux de construction et des débris de démolition,
- du bois de rive d'eau salée ou du bois extrait d'eau salée et séché,
- des traverses de chemin de fer ou de bois traité sous pression,
- du fumier ou des carcasses d'animaux morts,
- du papier, du carton, des panneaux de particules, du bois compressé, aggloméré ou du contreplaqué. L'interdiction contre la combustion de ces produits n'interdit pas l'utilisation d'allume-feux faits à base de papier, de carton, de sciure de bois ou de toute autre substance servant à démarrer le feu dans cet appareil.
- toute substance émettant des fumées denses et des odeurs fortes

La chaleur produite par ces matériaux est trop grande et peut endommager l'appareil en plus de créer de la suie sur la vitre et sur les parois du conduit de cheminée. Des émanations toxiques et polluantes, comme le monoxyde de carbone, sont produites par ces matériaux et peuvent être dangereuses. Brûler ces matériaux peut produire des gaz toxiques, de la fumée ou diminuer l'efficacité de l'appareil.

Bûches en composite (écologiques) : Les bûches en composite/écologiques sont à proscrire. Celles-ci émettent parfois des résidus qui encrassent les mécanismes et peuvent user prématurément l'appareil.

Cet appareil n'a pas été testé avec un ensemble décoratif (jeu de bûches, cailloux) pour appareil au gaz non ventilé. Afin de réduire le risque de feu et de blessure, il est interdit d'installer un ensemble décoratif dans la chambre de combustion de l'appareil.

Ne pas utiliser de chenet ou autres méthodes pour surélever le combustible. Crûler le bois directement sur les fontes. Ne pas surélever le feu.

ATTENTION

Lire les instructions de sécurité à la page 7 avant d'utiliser votre poêle.
À la première utilisation, certains dégagements de fumée et d'odeurs peuvent survenir. **Aérer abondamment la pièce.**

En cas de feu de cheminée

1. Appeler les pompiers
2. Éteindre le feu avec un extincteur type A ou ABC (à poudre, à mousse ou à eau et additif) Éviter d'éteindre le feu avec un seau d'eau ou toute autre manière hasardeuse.
3. Aérer la pièce dans laquelle se trouve l'appareil.
4. Suite à un feu de cheminée, faire nettoyer et inspecter par un professionnel.
5. Faire les réparations nécessaires avant une nouvelle utilisation.

EMPLACEMENT ET EFFICACITÉ

Chaque installation d'appareil à combustible solide est unique. Il est impératif de considérer l'emplacement de l'appareil afin d'obtenir une efficacité de chauffage optimale. La **localisation géographique** peut avoir un impact significatif sur la performance de l'appareil. Un **tirage suffisant** est l'élément le plus important d'un chauffage à combustible solide. Pour une efficacité maximale, l'appareil devrait être installé à un emplacement offrant le taux de réussite le plus élevé possible. En général, l'appareil performera à son meilleur **au centre des pièces principales de la maison avec une cheminée isolée intérieure**. Cette situation permettra un apport en air de combustion idéal et le potentiel de tirage le plus élevé.

Si la température extérieure est supérieure à celle à l'intérieur, charger plus de papier et plus de petit bois pour bien chauffer le conduit de cheminée et donc inverser le déséquilibre. Enflammer d'abord des boules de papier et environ de 1 lb à 1 ½ lb de petit bois d'allumage de ±¾ po^2 de section.

La charge maximale pour éviter une surchauffe est égale à **2 x le poids de la consommation horaire**. Vous référer au tableau à la page 5.

6.3 MANIPULATION DE LA PORTE

Étape 1 Pour ouvrir la porte du poêle, tirer sur la poignée sous la porte.

Étape 2 Pour refermer la porte, appuyer avec le pouce sur le bout de la poignée jusqu'au maximum.

ATTENTION
La porte peut être chaude !

Manipuler la porte avec prudence.
Ne pas frapper ou claquer la porte. La vitre pourrait se briser.

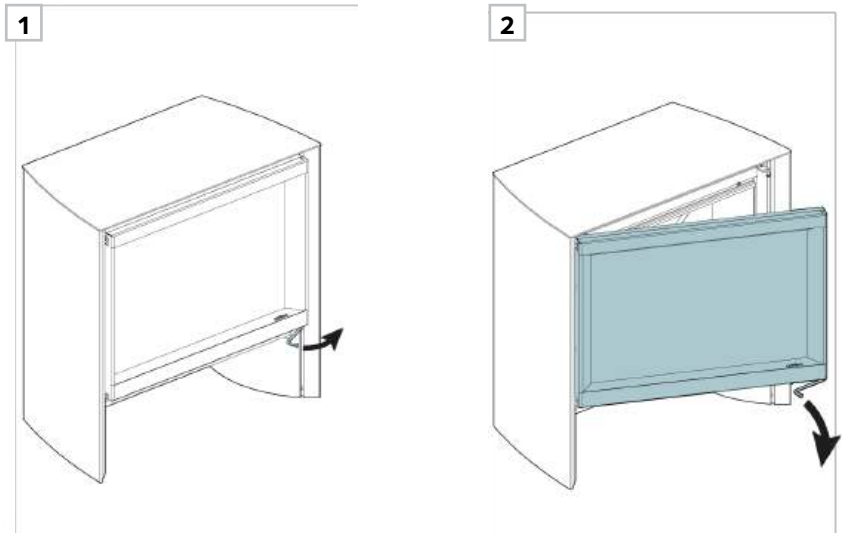

6.4 DÉMARRAGE DU FEU

Ce Stûv a besoin d'air pour la combustion. Idéalement, votre installateur raccordera votre poêle à l'air extérieur avec un conduit.

Si le clapet d'air est installé, ouvrez le clapet d'air pour démarrer le feu.

Ne pas bâtir le feu trop près de la vitre et ne pas démarrer de feu si la vitre est endommagée.

Toujours garder le conduit libre.
Le bon fonctionnement du poêle peut être affecté par des systèmes approvisonnés à l'air installés dans la même pièce (échangeur d'air, hotte de cuisine, air climatisée, etc.) et ceci peut en résulter un refoulement de fumée.

LE FEU INVERSÉ !

Pour démarrer votre feu, il est recommandé de faire la technique du feu inversé. Cette technique est plus efficace et écologique.

Les avantages :

- En plaçant les bûches en premier, la quantité de fumée va être considérablement réduite puisque la température augmente de façon plus graduelle.
- L'efficacité du poêle est augmentée avec une combustion complète.
- Une fois que les bûches au-dessous ont pris feu, les gaz de combustion passent par les flammes. En augmentant en température, ils sont presque entièrement dégradés et le poêle dégage moins de CO et de particules.
- En utilisant cette méthode, les plus gros morceaux sont au fond et il y a moins de risques de chutes pendant la combustion.

Le feu inversé est expliqué à la page suivante.

FAIRE UN FEU INVERSÉ

Étape 1 Placer les grosses bûches en premier dans la chambre de combustion.

Étape 2 Ajouter des petites bûches sans écorce perpendiculairement.

Étape 3 Regrouper du petit bois et couvrir le bois déjà présent (approximativement 1 kg).

NOTE

Le total de la charge ne doit pas dépasser le ⅔ de la chambre de combustion pour ne pas surchauffer l'unité.

Étape 4 Insérer dans le petit bois un allume-feu de qualité écologique.

ATTENTION

Il est recommandé d'utiliser des allume-feux à base de sciure de bois, sans produit chimique ou toxique. Les matières cireuses peuvent bloquer le système d'entrée d'air.

Étape 5 Allumer le feu directement sur l'allume-feu.

Étape 6 Laisser la porte entrouverte pendant 20 minutes.

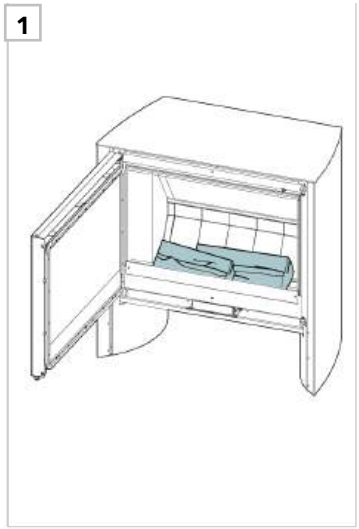

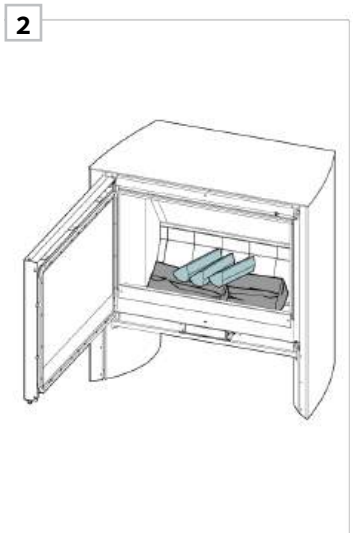

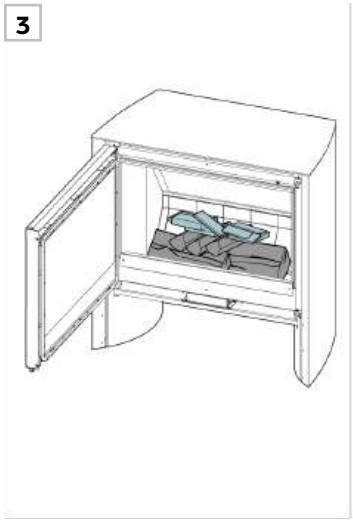

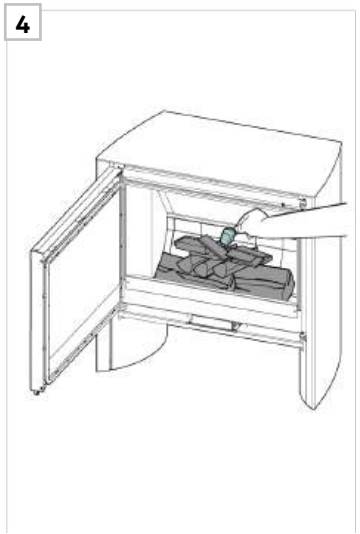

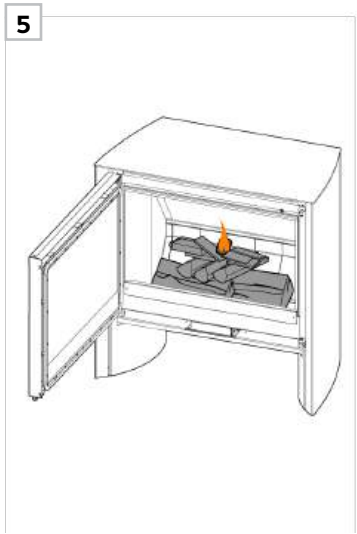

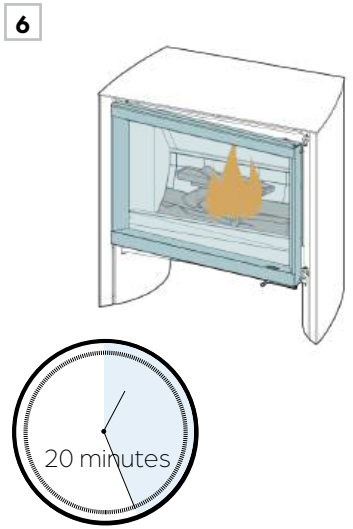

Étape 1 Ouvrir la porte.

Étape 2 Ajouter du bois en utilisant le gant Stûv fourni avec l'appareil. Ne pas brasser ni agiter le bois lorsqu'il brûle.

Étape 3 Fermer la porte et profiter du feu. Il est normal d'avoir une résistance en ouvrant la porte lorsque le feu est en fonction.

NOTE
La porte peut être maintenu entrou-verte afin d'aider à relancer le feu. Fermer la porte quand le feu est bien parti.

1

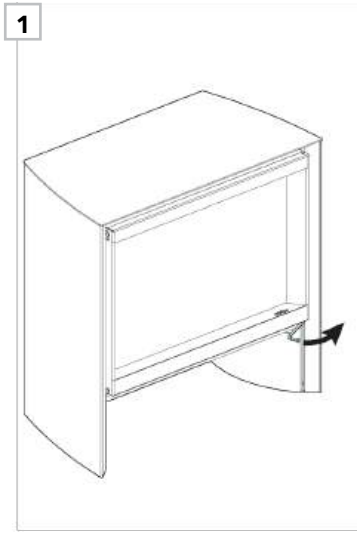

2

NOTE
Brûler 1 bûche à la fois va créer une accumulation de braises et de charbon. Mais avec 2 bûches ou plus, la combustion sera optimisé et va réduire les résidus non-brûlés

3

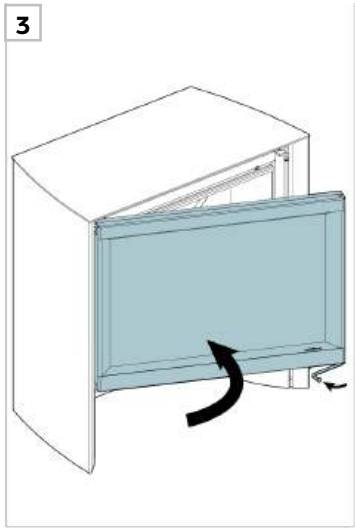

CAUTION
Afin d'augmenter la sécurité de votre installation, nous recommandons de limiter le rangement des bûches à la zone intérieure de la base. Ce qui signifie de ne pas dépasser la chambre de combustion ou 2" derrière la porte.

Il est interdit d'y ranger tout matériau hautement inflammable, comme le papier et les allume-feux.

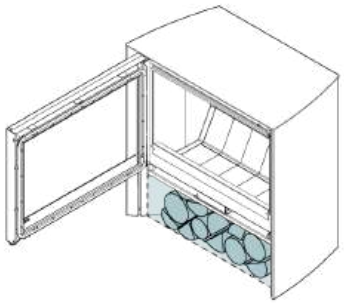

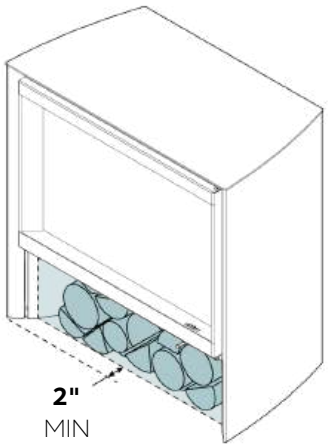

Étape 1 Attendre que les cendres soient froides ouvrir la porte en toute sécurité. Décendrer lorsque les cendres sont au-dessus de la cornière.

Étape 2 Utiliser une pelle à cendres pour procéder au décendrage.

NOTE
Laisser 1" de lit de cendre après chaque utilisation aide au démarrage du prochain feu.

Étape 3 Les cendres doivent être conservées dans un seau métallique **avec un couvercle étanche**. Deplacer le seau à l'extérieur immédiatement et aucun autre déchet doit être placé dans ce contenant.

Placer le seau rempli de cendres sur un sol non combustible. S'assurer d'éloigner le sceau de tout matériau combustible. Si les cendres sont enterrées ou disposées localement, elles doivent restées dans le seau jusqu'à ce qu'elles soient refroidies complètement.

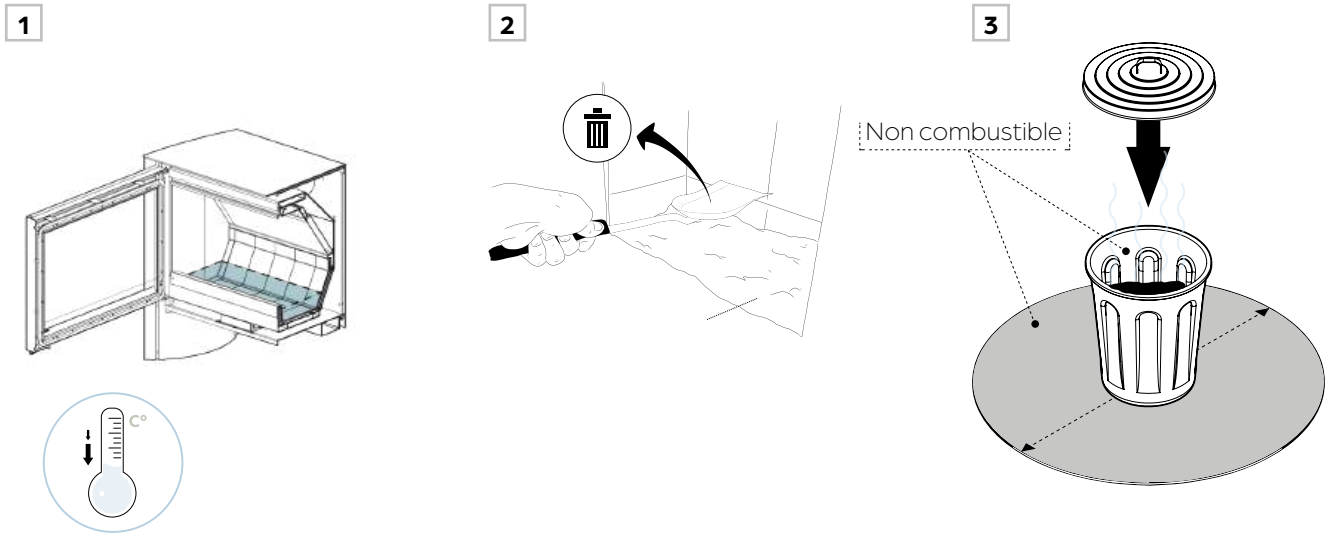

7 ENTRETIEN

7.1 VITRES ET JOINTS 46

7.2 RAMONAGE 46

7.3 REMPLACEMENT DES COMPOSANTS 47

7 .1 VITRE ET JOINTS

NETTOYAGE DE LA VITRE

- Ne pas nettoyer la vitre lorsqu'elle est chaude.
- L'utilisation de produits nettoyants va rapidement dégrader les joints. Il est possible d'utiliser des produits de nettoyage standards pour les vitres pour nettoyer la vitre et l'intérieur de la porte.
- Le nettoyage de la vitre peut Se faire avec seulement de l'eau et de la cendre.
- Si la porte est très sale, il sera plus facile de la nettoyer en la retirant et en la posant sur une surface douce.
- Ne pas utiliser de nettoyant abrasif.
- Utiliser un chiffon sec pour le nettoyage.

Prendre note: De la peinture en aérosol est fournie avec le poêle pour effectuer les retouches nécessaires. Lorsque la peinture est effectuée, faire un essai ailleurs que sur le poêle pour éviter de mettre du solvant sur la peinture existante. La surface à repeindre doit être lisse, propre et ne pas être enduite de graisse. Lire les instructions sur l'étiquette de la peinture en aérosol.

CRÉOSOTE – FORMATION ET NETTOYAGE

La **créosote** est un résidu épais noir cassant ou lisse (si vitrifiée) résultant de la combustion incomplète du bois. Lors d'une combustion lente, le bois dégage des gouttelettes de goudron qui se condensent sur les parois froides de la cheminée. La forme du résidu varie en fonction du temps et de la température interne des parois sur lesquelles les vapeurs de créosote se condensent. La présence de suie ou créosote de plus de 3mm dans la cheminée indique un besoin immédiat de nettoyage, une possible modification des méthodes de brûlage et des inspections plus fréquentes. Cette accumulation de créosote peut être très dangereuse. Enflammée, celle-ci produit un feu extrêmement chaud dans la cheminée. Faire inspecter la cheminée **deux fois par saison de chauffage** par un professionnel pour déterminer si une accumulation de créosote s'est produite. Dans une telle situation, retirer les résidus présents **pour réduire le risque d'un feu de cheminée.**

Pour l'utilisateur principal de l'appareil, Il est conseillé d'établir une routine pour la gestion de la cheminée. Vérifier quotidiennement l'accumulation de créosote jusqu'à bâtir une expérience pour savoir à quelle fréquence il faut ramoner la cheminée pour être en sécurité. Plus le feu est chaud, moins la créosote se dépose. Un nettoyage hebdomadaire peut être nécessaire par temps doux, même si un nettoyage mensuel peut suffire pendant les mois les **plus froids. Communiquer avec le service d'incendie municipal ou provincial pour obtenir des renseignements sur la façon de gérer un feu de cheminée.**

7 .2 RAMONAGE

SUIE – FORMATION ET NETTOYAGE

Lorsque le charbon est brûlé, les produits de combustion se combinent avec l'humidité pour former un dépôt de suie qui s'accumule sur le revêtement du conduit de fumée. Lorsqu'elle s'enflamme, cette suie provoque un feu extrêmement chaud. Le raccord de cheminée et la cheminée doivent être inspectés au moins une fois tous les deux mois pendant la saison de chauffage afin de vérifier si une accumulation de suie s'est produite. Si de la suie s'est accumulée, elle doit être enlevée afin de réduire le risque d'incendie de cheminée.

! Inspecter la chambre de combustion aux deux mois pour s'assurer de sa conformité.

ÉTAPES DE RAMONAGE

Avant de procéder à l'entretien, attendre le refroidissement complet de l'appareil.

Si le ramonage se fait **de l'intérieur** :
- Ouvrir la porte.
- Retirer la vermiculite centrale du haut.

Si le ramonage se fait **par le haut** :
- Fermer la porte.
- Effectuer le ramonage selon les règles de votre pays.

1

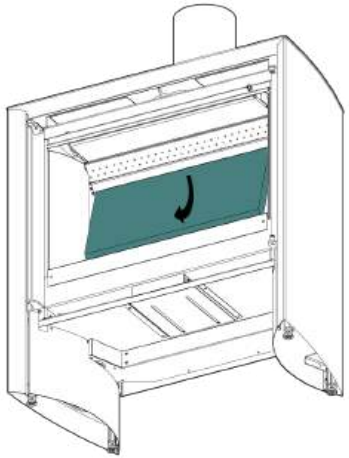

2

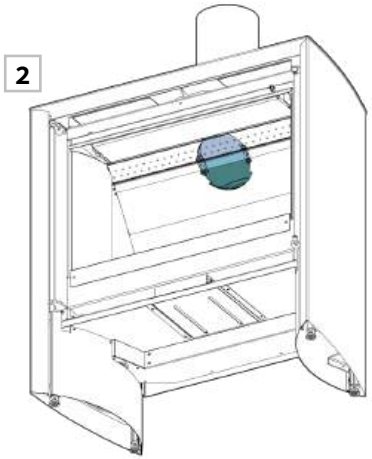

JOINT DE PORTE

Tous les joints doivent être en bonne état. Inspecter fréquemment.

Étape 1 Valider que le joint est en bon état visuellement. Même en étant en bonne condition, il se peut qu'il ne soit pas parfaitement étanche pour bloquer la fumée.

Étape 2 Pour valider son étanchéité, utiliser un morceau de papier de 3 à 4" de largeur et le placer dans la porte. Ce papier devrait coincé dans la porte. Faire le tour du cadre de porte pour valider l'entièreté du joint.
Si le papier ne reste pas coincé, remplacer le joint. Contacter le revendeur.

! Stûv America recommande d'utiliser les **pièces de remplacement d'origine** pour s'assurer de l'intégrité de l'appareil et la sécurité. Utiliser des remplacements de fortune peut compromettre l'appareil.

Étape 3 Retirer la porte et placer la porte sur une **surface propre et douce** pour protéger la peinture.

Étape 4 Tirer sur le joint de porte pour le retirer.

Step 5 Pousser le nouveau joint en place en positionnant la jonction du joint dans le bas au centre.

1

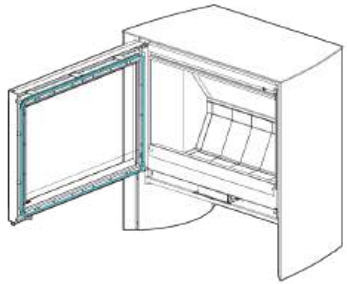

2

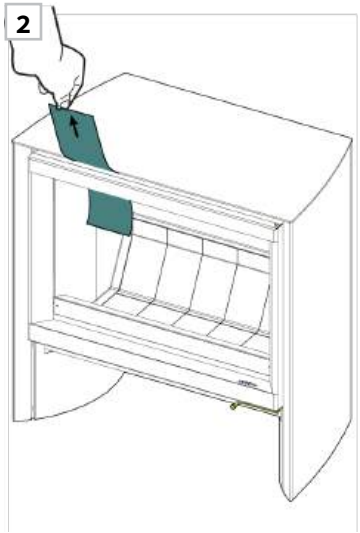

3

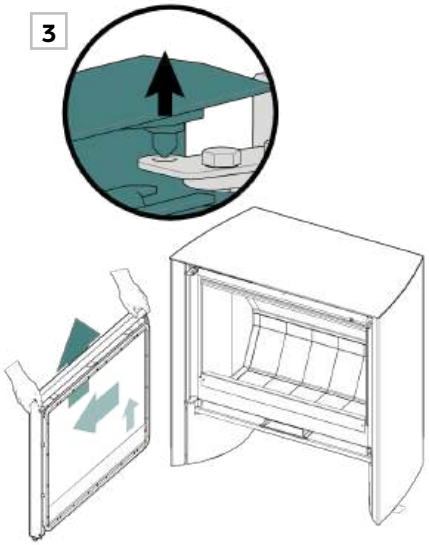

4

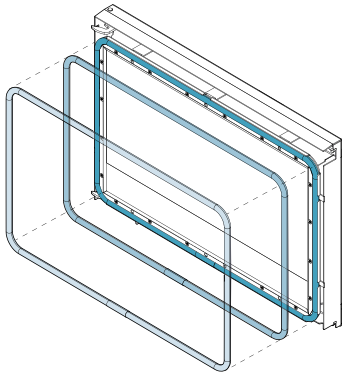

5

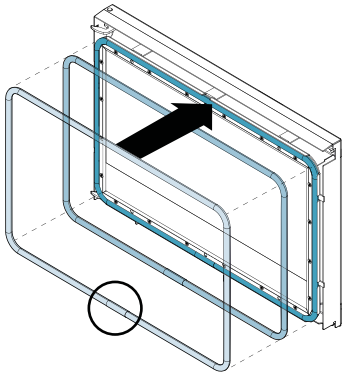

VITRE

Étape 1 Après avoir enlevé le joint (voir page précédente), continuer les étapes en retirant les vis sur les pinces-vitre.

Étape 2 Enlever les pinces-vitre.

Étape 3 La vitre est accessible et peut donc être changée. Refaire les étapes à l'inverse pour remonter la porte.

La vitre doit être constituée de vitre céramique de **4 mm** d'épaisseur et doit supporter les hautes températures.

La vitre a une forme spécifique à son usage et **Stûv recommande l'usage de pièce de remplacement d'origine.**

1

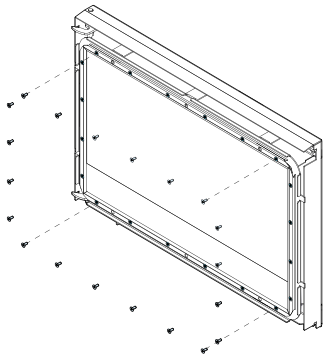

2

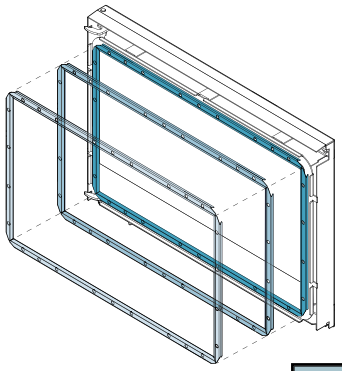

3

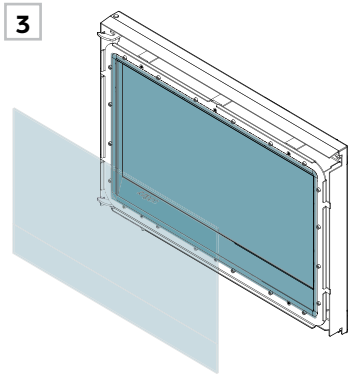

MODÈLE	CODE	DIMENSIONS
76x60	14006094	645 mm x 431 mm

JOINT DE VITRE

Étape 4 Après avoir enlevé la vitre, le joint de vitre sera accessible.

Étape 5 Le joint peut être changé s'il est endommagé. Si la vitre est changée, ce joint doit aussi être remplacé.

Étape 6 Remonter les étapes jusqu'à replacer la porte.

4

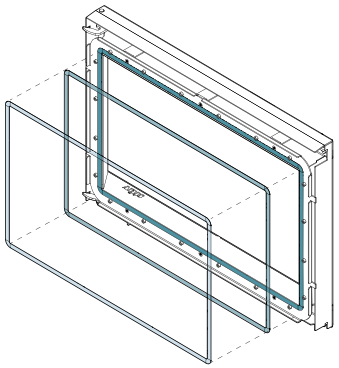

5

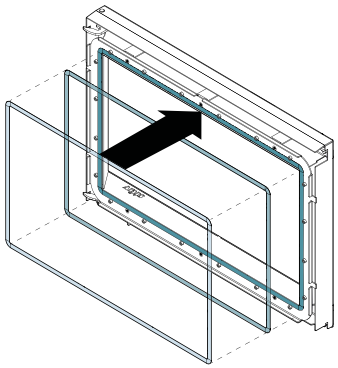

6

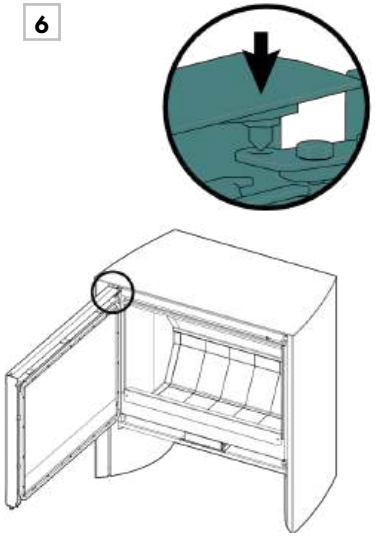

8 GARANTIE

8.1 EXPLICATION DE LA GARANTIE 50

8.2 FORMULAIRE DE GARANTIE 51

8 .1 EXPLICATION DE LA GARANTIE

COUVERTURE DE LA GARANTIE

Les appareils Stûv sont garantis contre :

- les défauts de fabrication;
- les défauts de peinture dans les parties visibles de l'appareil;
- le bris de vitre uniquement lorsqu'il survient lors de la première mise à feu;
- les dommages dûs au transport à condition qu'ils soient signalés dans les 48 heures suivant la livraison et inscrits au bon de livraison lors de la réception de l'appareil.

La présente garantie ne couvre pas les dommages causés à l'appareil ni les défauts de fonctionnement dus à :

- une installation non conforme aux règles et aux instructions d'installation;
- une utilisation anormale, non conforme aux indications du mode d'emploi;
- un manque d'entretien;
- une cause extérieure telle qu'inondations, foudre, incendie, etc.

La garantie est limitée à l'échange des éléments reconnus défectueux, à l'exclusion des honoraires, de dommages et intérêts.

CONDITIONS DE LA GARANTIE

Le présent document doit nous avoir été renvoyé, dûment complété, dans le mois qui suit la date de facture du vendeur à l'acquéreur.

Durée de la garantie :

- 5 ans sur le corps du poêle
- 1 an sur les matériaux réfractaires, les joints d'étanchéité, le mécanisme de porte, les charnières et les fermoirs.

La période de garantie prend cours à la date de facture du vendeur à l'acquéreur. L'échange de pièces sous garantie ne prolonge pas la durée de la garantie initiale.

Lorsque qu'un article fait défaut, il est important de le signaler rapidement à un revendeur autorisé Stûv. Celui-ci s'occupera de contacter Stûv America pour remplir le formulaire de garantie. Il devra avoir en main :

- le numéro de série de l'appareil
- la date d'achat de l'appareil
- une explication de l'article défectueux
- des photos de l'article défectueux

Stûv America pourra alors valider s'il s'agit bien d'une pièce couverte par la garantie et juger de la pertinence du changement. Le revendeur sera aussi en charge de procéder à l'installation de la nouvelle pièce.

CERTIFICAT DE GARANTIE

Cet appareil Stûv a été conçu pour vous offrir un maximum de plaisir, de confort et de sécurité ; il a été fabriqué avec le plus grand soin au départ avec des matériaux et des composants de qualité pour fonctionner des années sans problème.

Si, malgré notre attention, il devait présenter une défectuosité, nous nous engageons à y remédier. Cependant, comme utilisateur, vous avez également un rôle important pour retirer de votre Stûv les satisfactions que vous en attendez.

Nous vous recommandons instamment :

- de confier l'installation à un professionnel qualifié qui pourra notamment s'assurer que l'installation de l'appareil et l'intégrité de la cheminée sont conformes aux homologations et au code du bâtiment,
- de lire attentivement le mode d'emploi et les consignes d'entretien,
- de faire ramoner le conduit régulièrement (une fois par saison de chauffe, pour une utilisation régulière) pour vous assurer un fonctionnement optimal et une sécurité maximale.

FORMULAIRE DE GARANTIE

L'APPAREIL

N° de série*: _____
Modèle: _____

Date de facture: _____
Date d'installation: _____

*Le numéro de série est indiqué sur un plaque au bas de la chambre de combustion. L'emplacement de cette plaque est indiqué sur la première page de la section *CERTIFICATION*.

LE VENDEUR

Entreprise: _____

Nom: _____
Adresse: _____
_____
Téléphone: _____

L'INSTALLATEUR

Je, soussigné, _____
déclare que l'appareil mentionné ci-dessus a été installé suivant les règles en vigueur et conformément aux recommandations techniques reprises dans la notice d'installation.

Date: _____
Signature: _____

Entreprise: _____

Nom: _____
Adresse: _____
_____
Téléphone: _____

L'ACQUÉREUR

Nom: _____
Adresse: _____
_____
_____
Courriel: _____
Téléphone: _____

Adresse d'installation (si différente): _____
_____
_____
_____
_____
_____

MERCI DE COMPLÉTER CE DOCUMENT ET DE NOUS LE FAIRE PARVENIR VIA :

Notre site Internet: **stuvamerica.com**
Sous l'onglet: Garantie et enregistrement

Stûv America inc.
34, Boulevard de l'Aéroport
Bromont QC J2L 1S6 Canada

Courriel: **info@stuvamerica.com**
Téléphone: +1 (866) 487-7888
Télécopieur : +1 (514) 528-9538

Les poêles Stûv sont conçus par :

Stûv sa – Belgique
stuv.com

Rue Jules Borbouse n°4 B-5170
Bois-de-Villers

Et fabriqués en Amérique du Nord par :

Stûv America inc. – Canada
stuvamerica.com

34, Boulevard de l'Aéroport
Bromont QC Canada J2L 1S6

1-514-396-3463 | 1-866-487-7888

93109292 | Mai 2026

Aluminum Foil Label Material

7800 • 7801 • 7804 • 7940 • 7941 • 7942

Technical Data **June, 2002**

Product Description

3M™ Aluminum Foil Label Materials with 3M™ Adhesives 200 and 320 are a unique group of products that can meet a wide range of difficult nameplate application requirements.

- Facestock is 1145 H19 aluminum.
- Excellent adhesion to a wide range of surfaces: For textured high-energy surfaces, use Label Material 7804 or 7941. For low surface energy plastics use Label Material 7800, 7801, 7940 or 7942.
- Ink receptive vinyl top-coating.

Construction

	Facestock	Adhesive	Liner
7800	2.0 mil (51 microns) matte silver aluminum foil	1.7 mil (43 microns) 320 high tenacity acrylic	3.3 mil (84 microns) 60# densified kraft
7801	2.0 mil (51 microns) bright silver aluminum foil	1.7 mil (43 microns) 320 high tenacity acrylic	3.3 mil (84 microns) 60# densified kraft
7804	2.0 mil (51 microns) matte silver aluminum foil	3.5 mil (89 microns) 200 high-performance acrylic	3.3 mil (84 microns) 60# densified kraft
7940	2.0 mil (51 microns) matte silver aluminum foil	1.7 mil (43 microns) 320 high tenacity acrylic	6.7 mil (170 microns) 90# polycoated kraft
7941	2.0 mil (51 microns) matte silver aluminum foil	3.5 mil (89 microns) 200 high-performance acrylic	6.7 mil (170 microns) 90# polycoated kraft
7942	2.0 mil (51 microns) bright silver aluminum foil	1.7 mil (43 microns) 320 high tenacity acrylic	6.7 mil (170 microns) 90# polycoated kraft

3M™ Aluminum Foil Label Material

7800 • 7801 • 7804 • 7940 • 7941 • 7942

Typical Physical Properties and Performance Characteristics

Note: The following technical information and data should be considered representative or typical only and should not be used for specification purposes.

Printing	Flexographic, letterpress and screen printing with conventional or UV inks or embossing with dot matrix impact printers.
Temperature Range	
7800, 7801, 7940, 7942	-40°F (-40°C) to 250°F (121°C)
7804, 7941	-40°F (-40°C) to 300°F (149°C)
Minimum Application Temperature	50°F (10°C)
Die-Cutting	
7800, 7801, 7804	Rotary
7940, 7941, 7942	Flatbed, matched metal dies, steel rule
Dispensing	Manual or semi-automatic Note: When removing the facestock from the liner, keep the facestock flat (do not bend). Pull the liner away from the facestock.

Adhesion

Note: Peel test procedure is ASTM D-3330 (modified)

	Initial (10 Minute Dwell/RT)		**Conditioned for 3 Days at Room Temperature 72°F (22°C)**	
	90° Peel		**90° Peel**	
Surface	**oz/in**	**N/100 mm**	**oz/in**	**N/100 mm**
Stainless Steel – 7800	58	63	69	75
7801, 7940, 7942, 7804, 7941	60	66	112	123
ABS – 7800	71	78	73	80
7801, 7940, 7942, 7804, 7941	84	92	95	104
Polypropylene – 7800	39	43	53	58
7801, 7940, 7942, 7804, 7941	12	13	17	18
Glass – 7800	63	69	73	80
7801, 7940, 7942, 7804, 7941	89	97	108	118
Aluminum – 7800	51	56	62	68
7801, 7940, 7942, 7804, 7941	81	89	115	126

Liner Release

Note: 180° peel of liner from facestock

90"/minute grams/1" width
10- 40

3M™ Aluminum Foil Label Material

7800 • 7801 • 7804 • 7940 • 7941 • 7942

Environmental Performance

Samples were applied to aluminum panels and allowed to dwell for 24 hours prior to exposures.

Liquid	Dwell Time/Exposure Condition	Results
Isopropyl Alcohol @ Room Temperature	4 hours Long term (days)	No change Not recommended
Isopropyl Alcohol @ Room Temperature	3 days	4 mm edge penetration
Engine Oil @ Room Temperature	3 days	No change
Weak Acid (pH4) @ Room Temperature	3 days	No change
Weak Base (pH10) @ Room Temperature	3 days	No change
Water @ Room Temperature	3 days	No change
Acetone, gasoline and mineral spirits	4 hours Long term (days)	1-3 mm edge penetration Not recommended

Temperature Resistance:

100°F (38°C) for 1 day:	No change
300°F (149°C) for 1 day:	Some yellowing of top-coat
-40°F (-40°C) for 1 day:	No change

Humidity Resistance:

3 days at 90°F (32°C) and 90% relative humidity:	No change

Application Ideas

- Inexpensive metal nameplate alternative for appliance, electronics, automotive and aircraft industries
- Durable OEM decals
- Serialized rating plates where extremely high bond and long term stability are needed
- Embossed seals

Application Techniques

- While the aluminum foil has excellent abrasion resistance, the use of overlaminating films can enhance performance.
- Foil nameplates should be as flat as possible before application. Any curl in the plate prior to application will remain in the metal memory and could lead to lifting at the edges. It is desirable to remove the liner from the nameplate by peeling it back at 180° and allowing the nameplate to project in a flat plane.
- For maximum bond strength, surface should be clean and dry. A typical cleaning solvent is heptane or isopropyl alcohol. **Note:** Consult the manufacturer's MSDS for proper handling and storage of solvents. For best conditions, application surface should be at room temperature or higher. Low temperature surfaces (below 50°F [10°C]) can cause the adhesive to become so firm that it will not develop maximum contact with the substrate. Higher initial bonds are achieved through increased rub down pressure.

3M™ Aluminum Foil Label Material

7800 • 7801 • 7804 • 7940 • 7941 • 7942

Shelf Life

Two years from date of manufacture of product when properly stored at 72°F (22°C) and 50% relative humidity.

Agency Approvals

UL Recognized, File MH11410 (www.ul.com under certifications)

CSA Accepted, File 099316 (http://directories.csa-international.org)

For Additional Information

To request additional product information or to arrange for sales assistance, call toll free 1-800-223-7427 or visit www.3M.com/converter. Address correspondence to: 3M Engineered Adhesives Division, 3M Center, Building 220-8E-05, St. Paul, MN 55144-1000. Our fax number is 651-733-9175. In Canada, phone: 1-800-364-3577. In Puerto Rico, phone: 1-787-750-3000. In Mexico, phone: 52-70-04-00.

Important Notice

3M MAKES NO WARRANTIES, EXPRESS OR IMPLIED, INCLUDING, BUT NOT LIMITED TO, ANY IMPLIED WARRANTY OF MERCHANTABILITY OR FITNESS FOR A PARTICULAR PURPOSE. User is responsible for determining whether the 3M product is fit for a particular purpose and suitable for user's method of application. Please remember that many factors can affect the use and performance of a 3M product in a particular application. The materials to be bonded with the product, the surface preparation of those materials, the product selected for use, the conditions in which the product is used, and the time and environmental conditions in which the product is expected to perform are among the many factors that can affect the use and performance of a 3M product. Given the variety of factors that can affect the use and performance of a 3M product, some of which are uniquely within the user's knowledge and control, it is essential that the user evaluate the 3M product to determine whether it is fit for a particular purpose and suitable for the user's method of application.

Limitation of Remedies and Liability

If the 3M product is proved to be defective, THE EXCLUSIVE REMEDY, AT 3M'S OPTION, SHALL BE TO REFUND THE PURCHASE PRICE OF OR TO REPAIR OR REPLACE THE DEFECTIVE 3M PRODUCT. 3M shall not otherwise be liable for loss or damages, whether direct, indirect, special, incidental, or consequential, regardless of the legal theory asserted, including, but not limited to, contract, negligence, warranty, or strict liability.

ISO 9002

This Engineered Adhesives Division product was manufactured under a 3M quality system registered to ISO 9002 standards.

3M

Converter Markets
Engineered Adhesives Division

3M Center, Building 551-1W-02
St. Paul, MN 55144-1000

Recycled Paper
40% pre-consumer
10% post-consumer

Printed in U.S.A.
©3M 2002 70-0709-4450-2 (6/02)

93103041_2026-05-25

MODELS/MODÈLES :
STÛV 6 IN 66x50 (26), 76x55, 76x60

MANUFACTURED BY / FABRIQUÉ PAR :
STÛV AMERICA 34, Boul. de l'Aéroport
Bromont QC Canada J2L 1S6 [stuvamerica.com]

DATE OF MANUFACTURE / DATE DE FABRICATION				
2026	JAN	FEB	MAR	APR
2027	MAY	JUN	JUL	AUG
2028	SEP	OCT	NOV	DEC

LABEL NO. / NO. D'ÉTIQUETTE :

STÛV 6 _ 000 000

C US
Energy Verified

CERTIFIED AND CONFORMS TO / CERTIFIÉ ET CONFORME SELON :
ULC-S628-93 | UL 1482 - 7th Edition | EPA 2020 CRIB WOOD | CSA B415.1-22
ASTM E2780 | ASTM E2515-11 methods 28R as referenced in CFR EPA Title 40, Part 60, Subpart AAA
STUV 6 IN 66x50 (26) : 1.8 g/h **(EPA 2020)** | *76x55 : 1.86 g/h* **(EPA 2020)** | *76x60 : 1.9 g/h* **(EPA 2020)**

LISTED FACTORY BUILT STOVE FOR USE IN CANADA AND THE U.S.A.
NOT SUITABLE FOR MOBILE HOME INSTALLATION

POÊLE PRÉ-FABRIQUÉ HOMOLOGUÉ POUR LE CANADA ET LES É-U.
NE PAS INSTALLER DANS UNE MAISON MOBILE

U.S. ENVIRONMENTAL PROTECTION AGENCY
Certified to comply with 2020 particulate emission standards for single burn rate heaters.
This single burn rate wood heater is not approved for use with a flue damper.

AGENCE DE PROTECTION DE L'ENVIRONNEMENT É-U
Conforme aux standards d'émissions pour foyers à combustion constante 2020. Ce foyer à vitesse de combustion constante n'est pas approuvé pour utilisation avec un clapet de fumée.

CHIMNEY TYPE (See manual for appropriate choice)
Use rigid or flexible liner. Use only a 6" or 7" liner listed per UL 1777; ULC-S635 ou ULC-S640.

TYPE DE CHEMINÉE (Voir le manuel d'instruction pour les bons choix)
Utilisez une gaine rigide ou flexible. Utilisez seulement une gaine de 6" ou 7" certifiée selon les normes UL 1777; ULC-S635 ou ULC-S640.

- Fuel : Cord wood Only. All other fuels are forbidden.
- This fireplace has been altered to accommodate a fireplace insert and should be inspected by a qualified person prior to re-use as a conventional fireplace.
- Refer to local building code for hearth extension dimensions.
- For safe operation, install and use only in accordance with Stûv America's installation and operating instructions.
- Replace glass only with Stûv's ceramic glass 4mm thick.
- Do not operate unit with the door open and open the door only to reload.
- Components used with fireplace must be listed. See owners manual.
- Contact your local building or fire officials about restrictions and installation inspections in your area.
- Do not overfire - If stove or chimney connector glows, you are overfiring.
- Do not connect this unit to a chimney flue serving another appliance.
- Inspect and clean chimney frequently - Under certain conditions of use, creosote buildup may occur rapidly. Inspect and repair wood heater for proper operation
- Do not use grate or elevate fire. Build wood fire directly on hearth.
- This wood heater needs periodic inspection and repair for proper operation. Consult the owner's manual for further information. It is against federal regulations to operate this wood heater in a manner inconsistent with the operating instructions in the owner's manual.
- **CAUTION** : Hot parts. Do not operate unit with damper removed.

- Combustible : Bois de corde seulement. Tout autre combustible est interdit.
- Ce foyer peut avoir été modifié pour accueillir un encastrable. Il doit être remis dans son état d'origine avant d'être utilisé comme foyer à combustible solide.
- Se référer au code du batiment local pour le prolongement de l'âtre.
- Pour un fonctionnement sécuritaire et conformément aux règlements fédéraux, suivre la notice d'installation et le mode d'emploi de Stûv America.
- Remplacer le verre uniquement par un verre de céramique Stûv de 4mm d'épaisseur.
- Ne pas utiliser l'appareil la porte ouverte et ouvrir la porte seulement pour charger.
- Les composantes utilisées dans l'appareil doivent être répertoriées. Voir la notice d'installation.
- Communiquer avec les autorités locales en matière de construction ou d'incendie pour connaître les restrictions et inspections d'installation dans votre région.
- Ne pas chauffer au point ou des parties deviennent rougeoyantes.
- Ne pas relier cet appareil à un conduit de cheminée servant un autre appareil.
- Inspecter et nettoyer la cheminée fréquemment - Dans certaines conditions d'utilisation, l'accumulation de créosote peut se faire rapidement. Inspecter et réparer l'insert pour assurer le bon fonctionnement.
- Ne pas utiliser de chenet. Ne pas surélever le feu. Brûler le bois directement au fond de l'âtre.
- Cet insert a besoin d'inspection et d'entretien périodiques pour sa bonne utilisation. Consultez le manuel d'utilisation pour davantage d'informations. L'utilisation contraire au manuel d'utilisation représente une violation de la loi fédérale.
- **ATTENTION** : Pièces chaudes. Ne pas faire fonctionner avec le clapet retiré.

ATTENTION !

CHAUD LORSQU'EN FONCTION. GARDER LES ENFANTS, VÊTEMENTS ET MEUBLES HORS DE PORTÉE. TOUCHER L'APPAREIL POURRAIT CAUSER DES BRÛLURES. VOIR LA FICHE SIGNALÉTIQUE ET INSTRUCTIONS.

CAUTION !

HOT WHILE IN OPERATION DO NOT TOUCH, KEEP CHILDREN, CLOTHING AND FURNITURE AWAY. CONTACT MAY CAUSE SKIN BURNS. SEE NAME-PLATE AND INSTRUCTIONS.

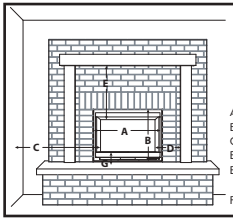

The minimum clearances indicated bellow are **from the glass** and for all types of combustible materials (e.g.: wood, drywall, etc.).

Les dégagements minimaux indiqués ci-dessous sont **à partir de la vitre** et pour tous matériaux combustibles (ex.: bois, gypse, etc.).

A : **66x50 (26)** : 26" **76x55** : 29 15/16 **76x60** : 29 15/16"
B : **66x50 (26)** : 19 11/16" **76x55** : 21 11/16" **76x60** : 23 5/8"
C : 14" D : 4"
E : 20 1/2" for 8" shelf or TV
E : 20 1/2" pour une tablette de 8" ou TV

Floor protection / protection au sol :
G (USA) : 2.96 R 5 1/2" Projection : 16"
G (Canada) : 1.49 R 4" Projection : 18"
G (No R value / Sans facteur R) : 12"

For more details, consult the installation manual / Pour plus de détails, consulter la notice d'installation

STÛV 6 IN	66x50 (26)	76x55	76x60
Average particulate emission rate in g/h and g/MJ (output) Émission particules fines moyenne en g/h et g/MJ (sortie)	1.8 g/h 0.177g/MJ	1.86 g/h 0.084 g/MJ	1.9 g/h 0.079g/MJ
Average efficiency of the appliance (%) Rendement moyen de l'appareil (%)	67%	67.6%	68.25%
Minimum heat output rate (BTU/h) Puissance minimum (BTU/h)	19,089	20,473	22,079
Maximum heat output rate (BTU/h) Puissance maximum (BTU/h)	19,316	21,732	23,388

DO NOT REMOVE THIS LABEL / NE PAS RETIRER CETTE ÉTIQUETTE

93103054_2026-05-25

MODEL/MODÈLE :
STÛV 6 H 66x50 (26), 76x60

MANUFACTURED BY / FABRIQUÉ PAR :
STÛV AMERICA 34, Boul. de l'Aéroport
Bromont QC Canada J2L 1S6 [stuvamerica.com]

DATE OF MANUFACTURE / DATE DE FABRICATION				
2026	JAN	FEB	MAR	APR
2027	MAY	JUN	JUL	AUG
2028	SEP	OCT	NOV	DEC

LABEL NO. / NO. D'ÉTIQUETTE :

STÛV 6 _ 000 000

C US
Energy Verified

CERTIFIED AND CONFORMS TO / CERTIFIÉ ET CONFORME SELON :
CAN/ULC-S627-2023 4th Edition | UL 1482 – 7th Edition | CSA B415.1-22 | EPA 2020 CRIB WOOD | ASTM E2780 | ASTM E2515-11 methods 28R as referenced in CFR EPA Title 40, Part 60, Subpart AAA | *STÛV 6 H 66x50 (26) : 1.8g/h* **(EPA 2020)** | *STÛV 6 H 76x60 : 1.9 g/h* **(EPA 2020)**

LISTED FACTORY BUILT STOVE FOR USE IN CANADA AND THE U.S.A.
NOT SUITABLE FOR MOBILE HOME INSTALLATION (United States only)

POÊLE PRÉ-FABRIQUÉ HOMOLOGUÉ POUR LE CANADA ET LES É-U.
NE PAS INSTALLER DANS UNE MAISON MOBILE (États-Unis seulement)

U.S. ENVIRONMENTAL PROTECTION AGENCY
Certified to comply with 2020 particulate emission standards for single burn rate heaters. This single burn rate wood heater is not approved for use with a flue damper.

AGENCE DE PROTECTION DE L'ENVIRONNEMENT É-U
Conforme aux standards d'émissions pour foyers à combustion constante 2020. Ce foyer à vitesse de combustion constante n'est pas approuvé pour utilisation avec un clapet de fumée.

CHIMNEY TYPE (See manual for appropriate choice)
Use only a 6" double-wall flue pipe connector (black) | Use only a 6" chimney listed per UL 103 HT or ULC-S629.

TYPE DE CHEMINÉE (Voir le manuel d'instruction pour les bons choix)
Utiliser uniquement un connecteur à double parois(noir) de 6 pouces.
Utiliser uniquement une cheminée de 6 pouces répertoriée selon la norme UL 103 HT ou ULC-S629

ATTENTION !

CHAUD LORSQU'EN FONCTION. GARDER LES ENFANTS, VÊTEMENTS ET MEUBLES HORS DE PORTÉE. TOUCHER L'APPAREIL POURRAIT CAUSER DES BRÛLURES. VOIR LA FICHE SIGNALÉTIQUE ET INSTRUCTIONS.

CAUTION !

HOT WHILE IN OPERATION DO NOT TOUCH, KEEP CHILDREN, CLOTHING AND FURNITURE AWAY. CONTACT MAY CAUSE SKIN BURNS. SEE NAME-PLATE AND INSTRUCTIONS.

- Fuel : Cord wood Only. All other fuels are forbidden.
- Unit can be placed directly on combustible material if covered with ember protection under and around the unit. See gray area on illustration for minimum requirement.
- Do not obstruct the space beneath the heater. That could create issues with combustion or overheating.
- Refer to local building code for heart extension dimensions.
- Install and use only in accordance with Stûv's installation and operating Instructions.
- Replace glass only with Stûv's ceramic glass 4 mm thick.
- Do not operate unit with the door open and open the door only to reload.
- Components used with fireplace must be listed. See installation manual.
- Contact your local building or fire officials about restrictions and installation inspections in your area.
- Do not overfire – If stove or chimney connector glows, you are overfiring.
- Do not connect this unit to a chimney flue serving another appliance.
- Inspect and clean chimney frequently – Under certain conditions of use, creosote buildup may occur rapidly.
- Inspect and repair wood heater for proper operation.
- Do not use grate or elevate fire. Build wood fire directly on hearth.
- This wood heater needs periodic inspection and repair for proper operation. Consult the installation manual for further information. It is against federal regulations to operate this wood heater in a manner inconsistent with the operating instructions in the owner's manual.
- To be installed as a freestanding space heater with the clearances in the Stûv's installation manual. Not to be installed in anyfireplace and factory-built fireplace.
- **CAUTION :** Hot parts. Do not operate unit with damper removed.
- **CAUTION :** Moving parts may cause injury. Do not operate unit with removed parts.

- Combustible : Bois de corde seulement. Tout autre combustible est interdit.
- Cet appareil peut être placé directement sur un matériau combustible si couvert d'une protection contre les braises sous et autour l'appareil. Voir la zone grise de l'illustration pour dimensions minimum.
- Ne pas obstruer les entrées et sorties d'air de combustion et convection sous l'appareil. Ceci pourrait créer des problèmes de combution et surchauffer.
- Référez-vous au code du batiment local pour le prolongement de l'âtre.
- Installez et utiliser conformément aux instructions d'installation et d'opération de Stûv.
- Remplacez le verre uniquement par un verre de céramique Stûv de 4 mm d'épaisseur.
- Ne pas utiliser l'appareil les portes ouvertes et charger seulement à feu ouvert.
- Les composantes utilisées dans l'appareil doivent être répertoriées. Voir la notice.
- Communiquez avec les autorités locales en matière de construction ou d'incendie pour connaître les restrictions et inspections d'installation dans votre région.
- Ne pas chauffer au point ou des parties deviennent rougeoyantes.
- Ne reliez pas cet appareil à un conduit de cheminée servant un autre appareil.
- Inspectez et nettoyez la cheminée fréquemment – Dans certaines conditions d'utilisation, l'accumulation de créosote peut se faire rapidement.
- N'utilisez pas de chenet. Ne pas surélever le feu. Brûlez le bois directement au fond de l'âtre.
- Cet appareil a besoin d'une inspection et réparation périodiques pour un bon fonctionnement. Consulter la notice d'installation pour de plus d'informations. C'est à l'encontre des réglements fédéraux d'utiliser cet appareil d'une manière incompatible avec la notice d'installation.
- À installer comme un appareil de chauffage autonome en respectant les dégagements inscrits dans la notice. Ne doit pas être installé dans un foyer et dans un foyer manufacturé.
- **ATTENTION :** Pièces chaudes. Ne pas utiliser l'appareil avec le clapet retiré.
- **ATTENTION :** Les pièces mobiles peuvent causer des blessures. Ne pas faire fonctionner après avoir retiré des pièces.

MADE IN CANADA / FABRIQUÉ AU CANADA

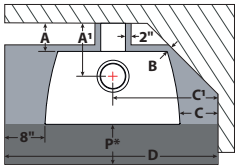

The minimum clearances indicated bellow are **from the unit or its glass** and for all types of combustible materials.

Les dégagements minimaux indiqués ci-dessous sont **à partir de l'appareil ou de sa vitre** et pour tous matériaux combustibles.

Clearances | Dégagements
A : 4 1/2" A1 : 9 3/4" B : 1" C : 6 1/2" C1 : 22 5/16"
C **(Alcove)** : 8 1/4" C1 **(Alcove)** : 24 1/16" Ceiling/Plafond : 16"

Floor protection | Protection de sol
CANADA: D : 47 1/2" x P : 16" | **USA**: D: 40 1/2" x P: 14"
Height from the glass of the stove to **floor protection**
Hauteur sous la vitre du poêle à la **protection de sol**
*** CANADA**: N/A | *** USA**: 17" = No R value/Sans facteur R
3/4" **adjustable legs** | **pieds ajustables** de 3/4"

For more details, consult the installation manual
Pour plus de détails, consulter la notice d'installation

Check STÛV's installation instructions for precautions required for passing a chimney or chimney connector through a combustible wall or ceiling and reference to local building code for details

Se référer au code du bâtiment et aux instructions STÛV avant de traverser le mur ou le plafond avec votre conduit de cheminée.

DO NOT REMOVE THIS LABEL
NE PAS RETIRER CETTE ÉTIQUETTE

STÛV 6 H	66x50 (26)	76x60
Average particulate emission rate in g/h and g/MJ (output) Émission particules fines moyenne en g/h et g/MJ (sortie)	1.8 g/h 0.177g/MJ	1.9 g/h 0.079g/MJ
Average efficiency of the appliance (%) Rendement moyen de l'appareil (%)	67%	68.25%
Minimum heat output rate (BTU/h) Puissance minimum (BTU/h)	19,089	22,079
Maximum heat output rate (BTU/h) Puissance maximum (BTU/h)	19,316	23,388

APPENDIX 8: Photographs of test set up

Dilution picture Dia 6 no. EG-030

Polytests Services Inc. 695 B rue Gaudette,St-Jean-sur-Richelieu Québec, Canada, J3B 7S7

Velocity ports at 90 degrees and tunnel temperature sensor location

Particulate sample extraction ports located 48 inches under (requirement 4D=24 inches minimum) velocity ports and 16 inches above downstream Tee. (Requirement 2D=12 inches minimum)

Adjustable damper for flow adjustments

Extraction blower

Total length between hood and sampling port : 22 feet.

POLYTESTS
TESTING THROUGH YOUR REALITY

60 inches horizontal run between two elbows. Mixing section, No mixing baffle. 6inches diameter pipe

Two 6 inches elbow with horizontal mixing section.

Hood diameter 32 (requirement 4D=24 inches minimum) inches and height of 24 inches (requirement 3D=18 inches minimum)

All pipe joints are sealed.

Stack sampling

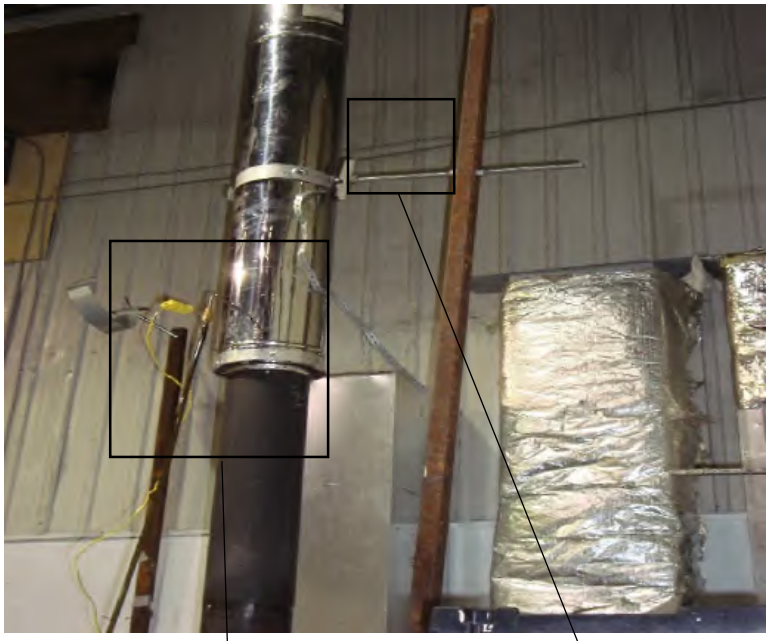

Gas analysis and temperature probe

chimney support

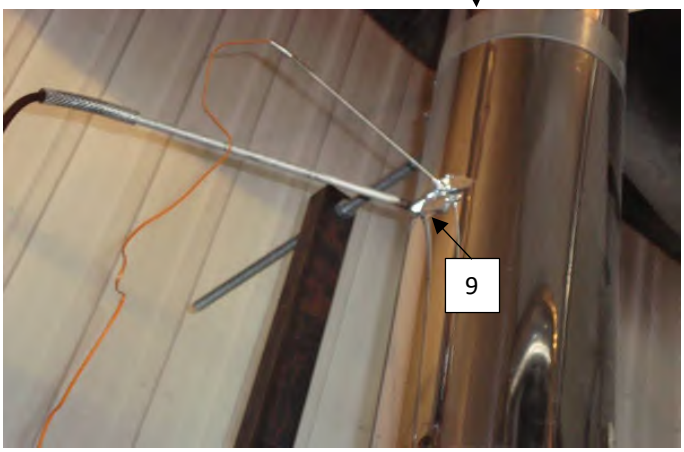

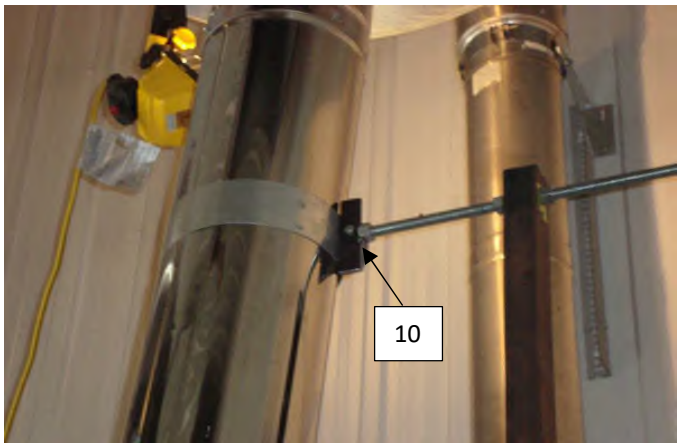

9 : Temperature and gas analyser sampling ports located 9 feet above platform

10 : Exhaust system support bracket

Draft sampling

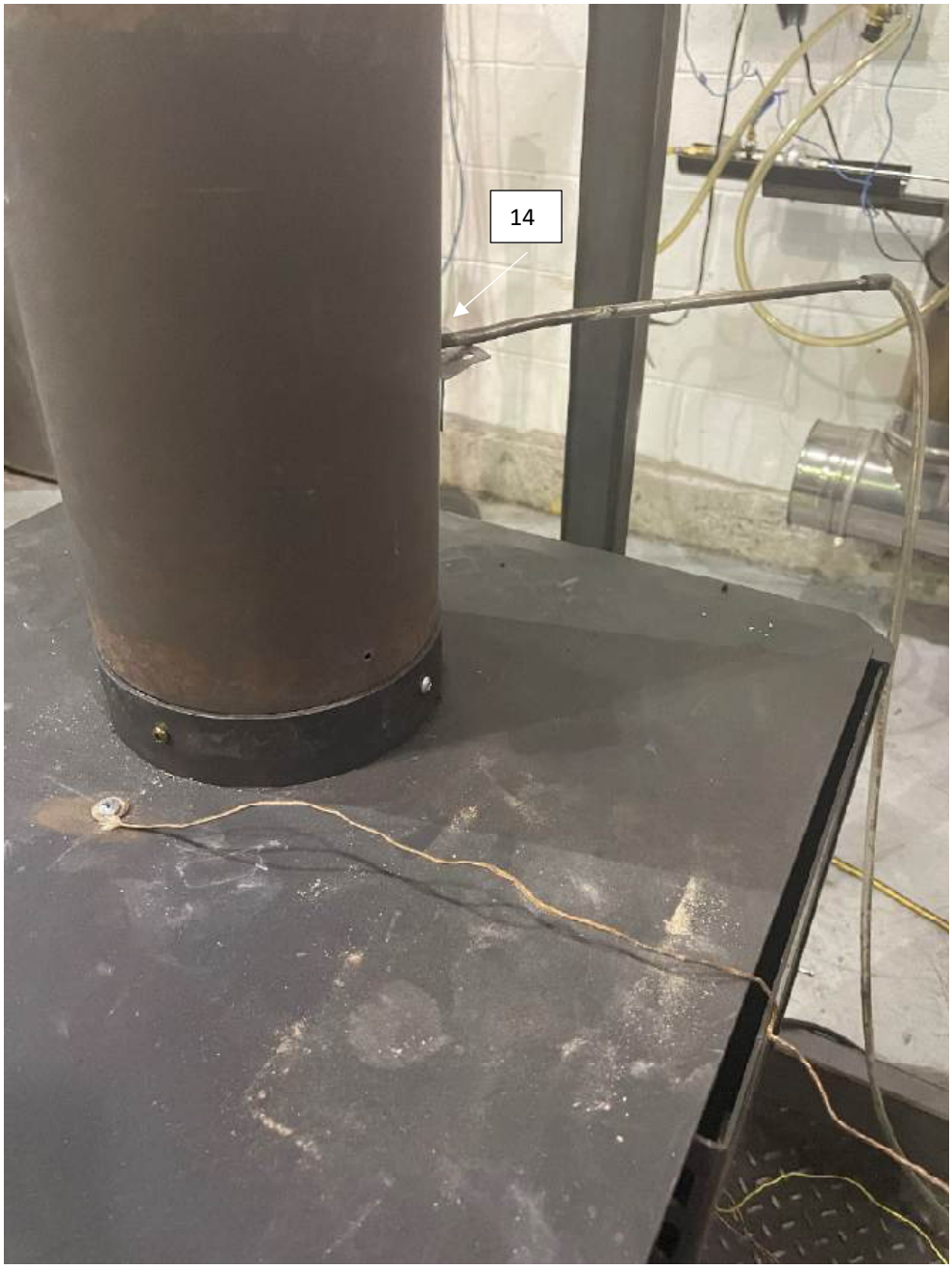

14 : Draft sampling port located 6 in. from the flue outlet

Equipment's

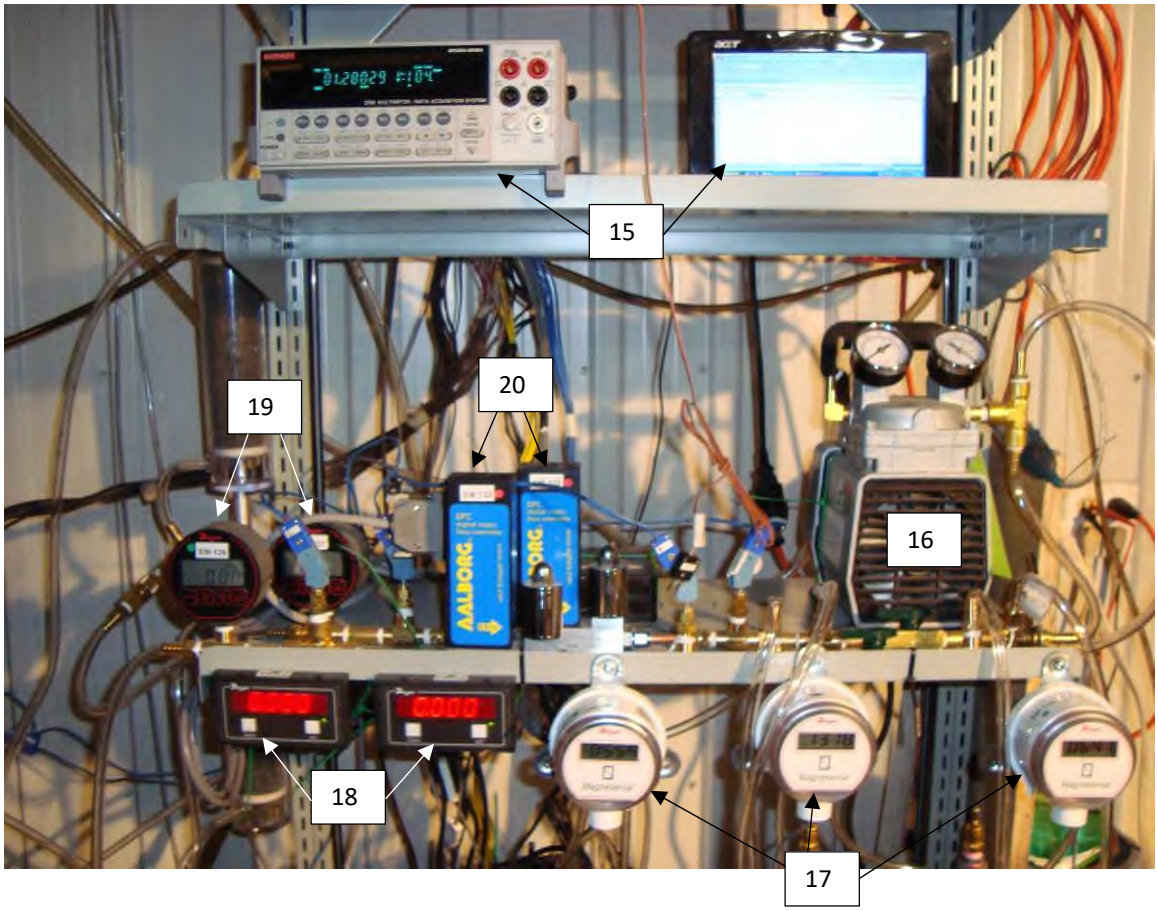

15	: Acquisition system
16	: Vacuum pump
17	: Digital manometer
18	: Digital read out for mass flow meter
19	: Digital vacuum gage
20	: Mass flow meter

Gaz analyser

Reference dry gas meter

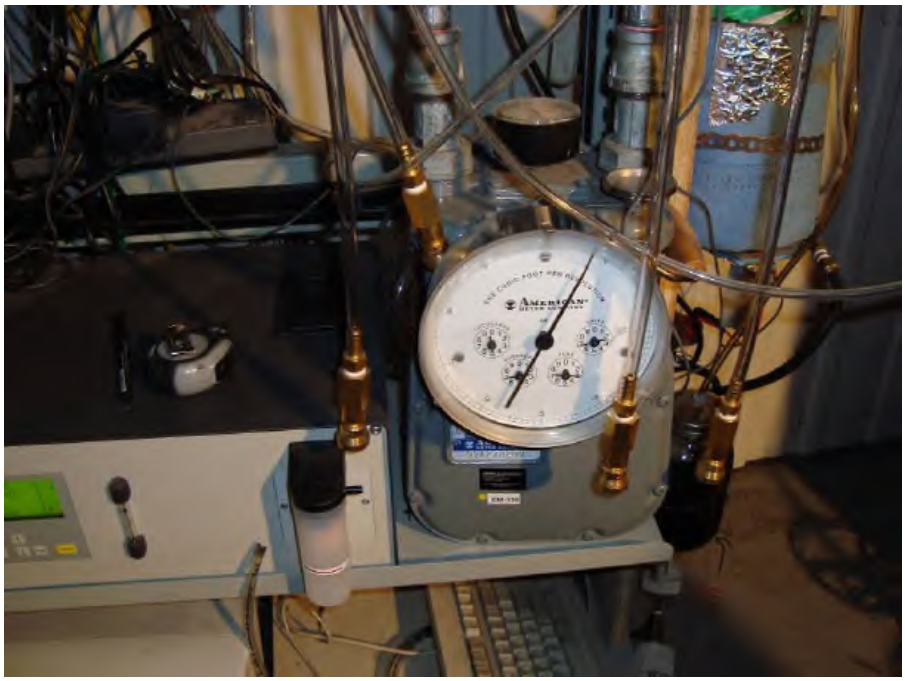

Dry gas meter for train 1, train 2 and room filter.

Dilution tunnel sample system

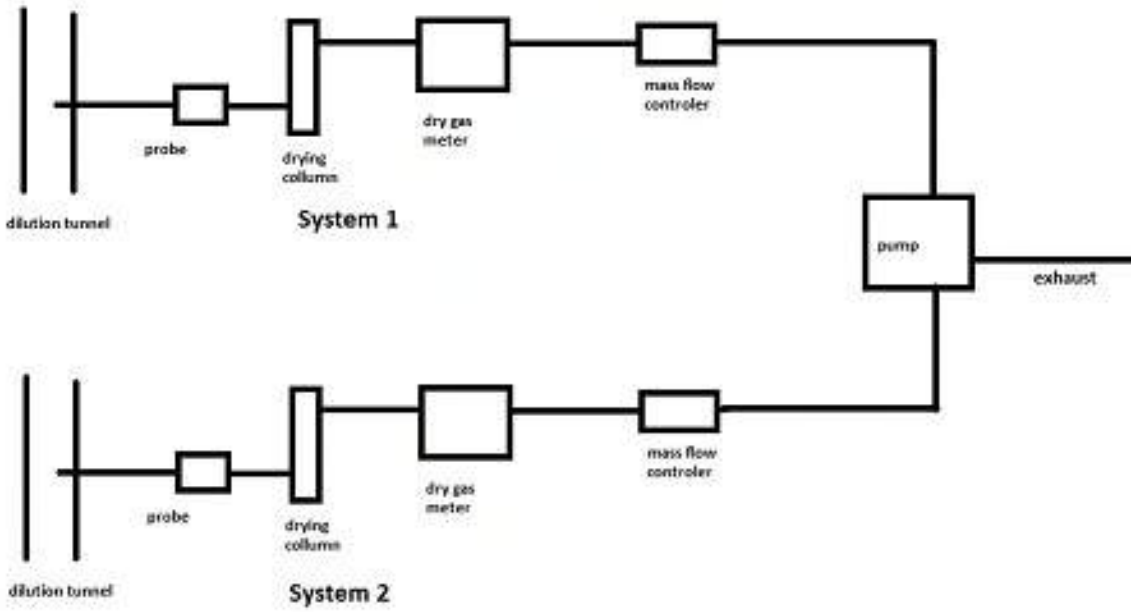

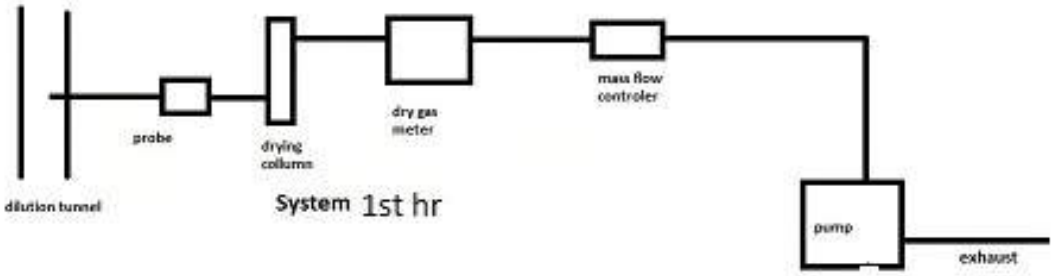

Dilution tunnel

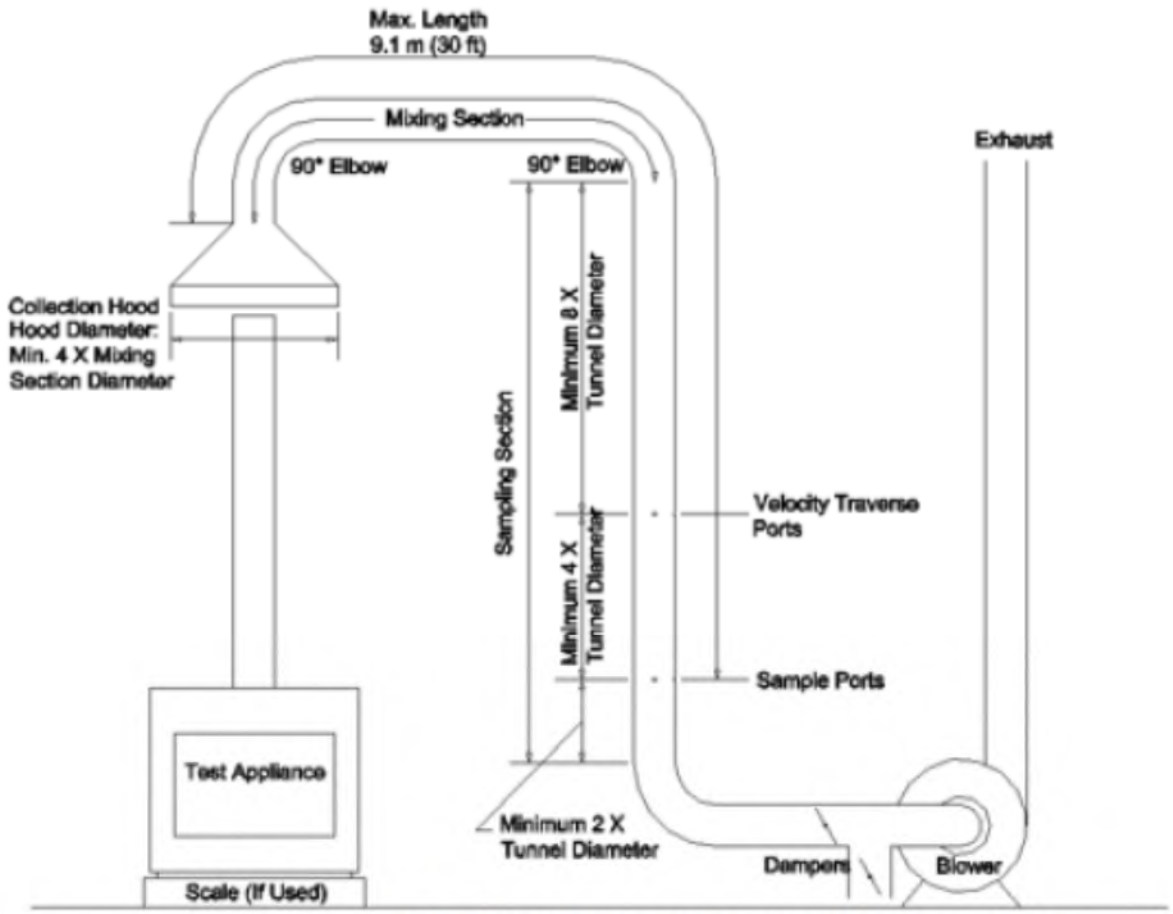

FIG. 3 Steel-Constructed Dilution Tunnel Apparatus

Sampling filter holders	
	Back filer holder The Pall (Gelman) 1119, polycarbonate Thermocouple Front filter holder The Pall (Gelman) 1235 Aluminium Seamless stainless steel probe corrosion resistant, 12in. long, ¼ (O.D.)

The test facility temperature monitor is located on the horizontal plane that includes the primary air intake opening for the test appliance. Locate the temperature monitor 1 to 2 m (3.3 to 6.6 ft) from the front of the test appliance in the 90° sector in front of the test Appliance

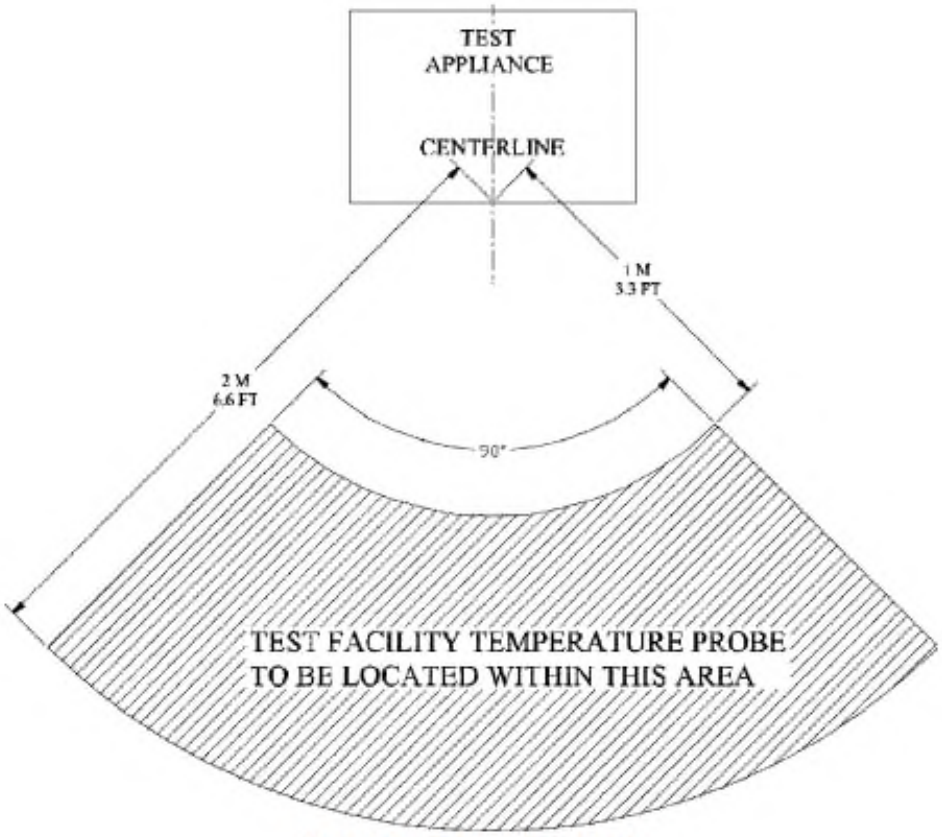

FIG. 8 Test Facility Temperature Monitor

APPENDIX 9: Test load photographs

Front view of the stove	Left side view of the Stove
Back side view of the stove	**Right side view of the stove**

Run 1, March 3rd 2026	
Testing load	Preburn load
Charcoal / coal bed for load	Load in stove

Run 2, March 4th 2026	
Testing load	Preburn load
Charcoal / coal bed for load	Load in stove

Stove sealed

APPENDIX 10: Laboratory Operating Procedures

POLYTESTS Services inc.

SFBA EMISSIONS AND EFFICIENCY TESTING LABORATORY OPERATING PROCEDURE

INTRODUCTION

This document provides a step-by-step guide for the technician conducting tests to EPA standard requirements. Procedures outlined here, when followed, will result in tests in conformance with EPA Methods 28R, ASTME2780, ASTME2515, ASTM E2618, Method 28WHH, Method 28 PTS, Method ALT-125, ASMTE 3053, ALT-134, ASTME2779

The primary measurements to be made are particulate emissions rates. The technician's duties include the following steps.

1. Incoming inspection of test units.
2. Set-up of test units.
3. Preliminary testing to establish unit operating procedures and familiarity with operating controls.
4. Calibration of test equipment.
5. Set-up, checking and operation of sampling apparatus.
6. Conduct of tests including complete record keeping and data recording for non-automated functions.
7. Operation of hardware and software included in automatic data acquisition system.
8. Review and analysis of data at test completion to ensure test validity.

The technician running this test must be familiar with the following documents, which are to be kept in the laboratory at all, times.

EPA METHODS

1. EPA METHODS 28R
2. ASTME2780
3. ASTME2515
4. ASTM E2618
5. METHOD 28WHH
6. METHOD 28 PTS
7. ALT-125
8. ASMTE 3053
9. ALT-134
10. ASTME2779

I. APPLIANCE INSPECTION AND SET-UP

A. INCOMING INSPECTION

1. Check for completeness of unit including parts, accessories, installation and operating instructions, drawings and specifications etc. Note any discrepancies or missing parts or information.
2. Check for shipping damage. If damage has occurred, notify the laboratory manager. In some cases, repairs may be made, provided the manufacturer and laboratory manager concur that repairs will not affect the unit's performance. If damage is irrepairable, a new unit will need to be obtained.
3. Note whether unit is catalytic of non-catalytic.
4. Mark unit with manufacturer's name, model number, work order number and date received.
5. If unit is safety listed, note label data including listing agency and serial number. If unit is not listed, mark all data sheets "UNLISTED". Test results will not be released until unit passes safety tests without modification unless authorized by laboratory manager.

B. UNIT SET-UP

1. All new units must be operated for a breaking in period as follows.

    a) Fifty (50) hours at medium burn rate with Douglas Fir scrap or cordwood. Between 18% and 25% MC.

    During these break-in runs the unit may be connected to a lab chimney and fuel additions noted into the corresponding data acquisition file. For catalytic units, a thermocouple must be installed in the catalyst.

    Record catalyst temperature at 1-hour intervals or on chart recorder. Operating should continue until data shows at least fifty (50) hours of operation with catalyst temperature in excess of 500 degrees Fahrenheit (active range).

    For non-catalytic units a stack thermocouple should be installed and stack temperature recorded at 1-hour intervals. 50 hours minimum burn time with a stack temperature of at least 250 degrees Fahrenheit is required.

    Once break-in is completed, allow unit to cool. Clean unit thoroughly.

2. Unit is to be placed on scale for testing. Prior to proceeding with verification process, scale should be turned on and allowed to warm up for one (1) hour minimum. Zero scale and check calibration with standard weights. One (1) 1 kg weight and one (1) 2 kg weight are provided for this purpose. Use scale verification test form no. EPA-7-TP to record results. If scale fails to reproduce weights within tolerance, check with laboratory manager before proceeding.
3. If scale checks out, place unit on scale and align so chimney will be centered in hood.
4. Attach chimney connector and chimney. Be sure all joints are sealed below sampling points. Chimney and connector should be cleaned with a wire brush. Be sure chimney connector terminates and chimney starts at proper level above scale platform. Chimney must be supported from scale so that it does not touch test enclosure or hood walls.
5. Thermocouples should be attached to surfaces of unit prior to testing. EPA requires a thermocouple on the bottom of the firebox. This must be installed prior to putting the unit on the scale. In some cases, the required thermocouple locations will be inaccessible on finished units. These units should have thermocouples installed by the manufacturer during construction. Check with the laboratory manager if problems are encountered in proper thermocouple attachment.
6. Measure firebox dimensions and record on data forms nos. EPA-2-TP. Make a three-dimensional sketch of the firebox including firebrick, baffles and obstructions. Calculate firebox volume in cubic feet with both addition and subtraction methods using forms nos. EPA-3-TP and EPA-4-TP. See Section 6.2.4 of EPA Method 28 for details of firebox volume determination.
7. If unit is catalytically equipped, additional thermocouples must be installed upstream and downstream of catalyst. Thermocouples should also be placed in the primary and secondary combustion chambers of all units.
8. Plug thermocouples into data acquisition system jacks making a check of locations and jack numbers for each test on data form no. EPA-5-TP.
9. Note that inserts are tested as if they are freestanding stoves.
10. Dilution tunnel should be cleaned prior to each certification test series and at anytime a higher burn rate follows a lower test burn rate.

II. SAMPLING SYSTEM – SET-UP

A. GAS ANALYSIS

1. Instruments should be turned on and allowed to warm up for one (1) hour minimum.

2. Calibrate analyzers as follows:

   NOTE: Prior to proceeding with calibration, make sure to use NIST traceable calibration gas bottles. Adjust flow meter, if necessary, at each instrument to required flow value.

   a) Using span gas, adjust span control to values specified on calibration gas label.
   b) Using nitrogene, adjust zero controls to provide a 0.00 analyzer readout.
   c) Repeat a) and b) until no further adjustment is required.
   d) Check readout vs. calibration gases (2) labels.

   The CO_2 and CO analyzers are "ZEROED" on nitrogen. The O_2 analyzer is spanned on air and set for 20.9%. It is zeroed on nitrogen as well.

3. Check for response time synchronization.

   a) With no fire in unit, allow reading to stabilize (O_2 should be 20.93, CO and CO_2 should equal O).
   b) Flow the calibration gas in the unit and start stop watch. Note the time required for each unit to reach .90 of the calibration gas bottle value. If all three analyzers reach this value within 15 seconds of each other, synchronization is adequate. If not, contact the laboratory manager. Synchronization is adjusted by internal instrument setting.

4. Set-up sample clean-up and water collection train as follows.

   a) Load impingers as follows:
      Impinger #1: 100 ml distilled water and 5 ml H_2SO_4
      Impinger #2: 100 ml distilled water and 5 ml H_2SO_4
      Impinger #3: Empty
      Impinger #4: 200 – 300 grams silica gel (dry)

   b) Place impingers in container and connect with "U TUBES". Grease carefully on bottom half of ball joint so that grease will not get into tubes.

c) Connect filter to first impinger and sample line to last impinger.

e. Leak check system as follows.

1) Plug probe.
2) Turn on sample system.
3) Observe sample flow rotometer and vacuum gauge. If necessary, use vacuum; adjust valve to set vacuum to the maximum inches Hg.
4) If the float in rotometer does not stabilize below 10 on scale, system must be resealed.
5) Repeat leak check procedure until satisfactory results are obtained.

f) Just prior to starting test, fill impinger container with water and ice and record ambiant conditions on data form no. EPA-8-TP.

B. DILUTION TUNNEL SAMPLE TRAIN SET-UP

1. Filters and holders.

a) Clean probes and filter holder front housings carefully and desiccate for at least 48 hours prior to use.
b) Filters should be numbered and filter and probe combinations labeled prior to use.
c) Weigh desiccated filters and probe-filter units on analytical balance. Record weights data form no. EPA-10-TP. Note that probe and front half of front filter are to be weighed as a unit.
d) Carefully assemble filter holder units and connect to sampling systems. Check "DRIERITE" columns for adequate dry absorbent (blue).

2. Leak checking.

a) Each sample system is to be checked for leakage prior to inserting probes in tunnel.
b) Plug probes and start samplers, adjust pump bypass valve to produce a vacuum reading of 10 inches Hg. (NOTE: During test, vacuum must not exceed 10 inches unless posttest leak check shows acceptable results.)
c) Allow vacuum indication to stabilize for two (2) minutes, then record time and dry gas (DGM_1) and (DGM_2) meter readings. Wait ten (10) minutes and record dry gas meter readings again (DGM_3, DGM_4).

NOTE: If mark, system is leaking too much and all seals should be checked.

d) Calculate leakage rate as follows.

1) System 1: $\frac{(DGM_3 - DGM_1)}{10} = CFM_1$

2) System 2: $\frac{(DGM_4 - DGM_2)}{10} = CFM_2$

If CFM_1 or CFM_2 is greater than .02 CFM, leakage is unacceptable and system must be resealed.

If CFM_1 or CFM_2 is greater than 0.04 X sample rate, leakage is unacceptable. For most tests, the sample rate will be about 0.15 CFM, thus leakage rates in excess of 0.04 X 0.15 = 0.006 CFM are not acceptable. Record leakage rates on form no. EPA-5-TP

e) Once leakage check is satisfactory, unplug probe and set flow to appropriate rate for test. This should be done in the minimum amount of time necessary and with the probes in ambient air. Do not insert probes in tunnel until the start of the test run. When flow is established, replug probes to prevent contamination.

III. TEST CONDUCT

A. FUEL LOAD

1. Determine optimum load weight by multiplying firebox volume in cubic feet by 7 or (10 and 12 for cordwood method). This is the load weight on an as-fired basis.
2. Determine piece size to obtain the requested load configuration and meet the test load weight criteria. The load should consist of the following: **TO BE DETERMINED**
3. Weigh out test load and adjust weight by shortening all pieces equally if necessary. Record individual piece load on form no. EPA-11-TP.

4. Measure and record moisture content of each fuel piece using Delmhorst moisture meter. Determine if fuel load moisture content is in required range. If not, construct new load using wood with required moisture content. All wood in the humidity chamber should be within range. Contact project manager if you cannot find suitable pieces. Record moisture of each individual piece load on form no. EPA-11-TP.

B. UNIT START-UP

1. Before lighting a fire, turn on dilution tunnel and set tunnel velocity to 500ft/min Record readings on data form no. EPA-9-TP.
2. Check draft imposed on cold stove with all inlets closed and a draft gauge in the chimney. If draft is greater than 0.005 inches water column, adjust tunnel to stack gap until draft is less than 0.005.
3. Check for ambient airflow around unit with hot wire anomometer. Must be less than 50 ft/min.
4. Check all equipment for proper operation. Analyzers should be on and in sample mode. Computer should be loaded with test program and awaiting test start command.
5. Zero scale and start fire with uncolored newspaper and kindling representing 10 % of test load with the same type of fuel.
6. Once kindling is burning well after 5 minutes, add splitted pieces having a bottom surface around 4 sq. inches and representing 25% of test load weight. Operate at high fire for 15 minutes. Then adjust settings to intended test run levels as per the manufacturers.
7. Following addition of pretest fuel load (splitted pieces), start computer for data logging.
8. All fuel additions, air intake settings and operational characteristics shall be noted with associated time stamp on form no. EPA-1-TP.

C. TEST RUN

1. Once the targeted test fuel bed weight is obtained, the test is to be started as follows:

   a) Insert the sample probes into the tunnel being careful not to hit sides of tunnel with probe tip.
   b) Check tunnel pitot tube for proper position. (Pitot should be carefully cleaned prior to each test.)
   c) Turn on probe sample systems and stack sampler.
   d) Open stove door, rake coals and load stove as follows: **TO BE DETERMINED**
   e) Close door or follow manufacturer's start-up procedures. (Five (5) minutes maximum time before all doors and controls must be set to final positions for duration of test. 15 minutes or 15% of lad burned allowed for ALT-125 method))
   f) An alarm will sound an audible signal at the (10) minutes intervals. This signals a reading interval. You must verify at each interval that the following readings are correctly logged by the data acquisition system and make observations of any unusual or non-routine events that could occur.

      1) Rotometer readings.
      2) Tunnel pitot tube reading.

(Zero regularly between readings)

      3) Gas meter readings.
      4) Temperature readings.
      5) Draft reading
      6) Test laod weight
      7) CO, CO_2 and O_2 readings
      8) Observations of any unusual or non-routine events.

   g) During the test, any condition approaching unacceptable limits will be noted. The filter probes and housings are installed in small holders just outside the tunnel. If the filter temperature gets too high, you will have to increase the water flow through the cooling unit until acceptable temperatures are obtained. In between readings, check on other equipment. Be sure dryers and filters are working and monitor impinger train for proper water and ice levels etc.

   h) When the fuel charge is consumed, it will signal end of test and shut down the sampling systems. When this occurs,

remove filter holder and probes from tunnel and impingers from sample line.

IV. POST TEST PROCEDURES

A. SAMPLE RECOVERY – FILTER TRAINS

1. Carefully clean outside of probes and filter housings with alcohol.
2. Disassemble filter holder and transfer filters to clean petri dish. Scrape gasket with scalpel and collect any loose material on filters.
3. Place probe and front half of first filter holders (still assembled) and filters in desiccator. Allow 48-hour desiccation before weighing.
4. Weigh probe filter holder units and filters at six (6) hour intervals minimum until weight change between weightings is less than 0.2 mg. Record all weights taken on data form no. EPA-10-TP.

B. CALCULATION OF RESULTS

The computer program carries out all final calculations. When run, it will ask for data from forms used during the test. Enter data as called for.

GENERAL

This guide cannot cover every possible contingency, which may develop during a particular test program. Many questions, which may arise, can be answered by a complete understanding of the test standards and their intent. When in doubt on any detail, check with the laboratory manager and be sure you understand the procedures involved.

It is critical that all spaces on the data forms be properly filled in. Each test must be represented by a complete record of what was done and when.

APPENDIX 11: Sample calculations

Validation du fichier de calcul avec les équations provenant des normes:
ASTM E2515-11
ASTME2618

Dry burn rate (BR)

Equation used

B415.1, 13.4

$$BR = \left[\frac{60W_{WD}}{\theta}\right]\left[\frac{100 - \%M_W}{100}\right]$$

Nomenclature

BR	Dry wood burn rate, kg/hr (lb/hr)
W_{WD}	Total mass of wood burned (wet basis) during the test run, kg (lb)
θ	Total time of test run, minutes
$\%M_W$	Average moisture in test fuel charge, wet basis, %
	To convert from dry basis to wet basis: % moisture wet basis =

Sample calculation

Data

W_{WD}	7,02	lbs
θ	106	min
$\%M_W$	17,01	%

Calculation

BR	1,496	Dry kg/hr

Volume of gas sample corrected to dry standard conditions ($V_{m(std)}$)

Equation used

ASTM 2515, equation 6

$$V_{m\,(std)} = K_1 V_m Y \left[\frac{P_{bar} + \left(\frac{\Delta H}{13.6}\right)}{T_m} \right]$$

Nomenclature

$V_{m\,(std)}$	Volume of gas sample , corrected to standard conditions, $dscm^3$ (dscf)
K_1	17.64 R/in Hg
V_m	Volume of gas sample
Y	DGM calibration factor
P_{bar}	Barometric pressure mmHg (in Hg)
ΔH	Average pressure at the outlet of the dry gas meter mm water (in. Water)
T_m	Absolute average dry gas meter temperature K (R)

Sample calculation

Data

V_m	21,03	dcf
Y	1,01	
P_{bar}	29,78	in Hg
ΔH	-0,7795	in Hg
T_m	533,5	R

Calculation

$V_{m(std)}$	20,37	dscf

Total amount of particulate matter collected (m_n)

Equation used

ASTM 2515, equation 12

$$m_n = F_1 + F_2 + \Delta PF$$

Nomenclature

m_n	Total amount of particulate matter collected, mg
F_{1+F2}	Particulate matter collected on filters, mg
ΔPF	Post-test weight gain of probe and filter holder assembly, mg

Sample calculation

Data

F_{1+F2}	0,0008	g
ΔPF	0,003	g

Calculation

m_n	3,300	mg

Calculation based of train 2 data

Particulate concentration (C_S)

Equation used

ASTM 2515, equation 13

$$C_S = (0{,}001\ g/mg) \times \left(\frac{m_n}{V_{m\,(std)}}\right)$$

Nomenclature

C_S	Concentration of particulate matter in stack gas or dilution tunnel, dry basis, corrected to standard conditions, g/dsm^3 (g/dscf)
m_n	Total amount of particulate matter collected in the sampling train, mg
$V_{m(std)}$	Volume of gas sample measured corrected to dry standard conditions, dsm^3 (dscf)

Sample calculation

Data

m_n	3,300	mg
$V_{m(std)}$	20,37	dscf

Calculation

C_s	0,000162	g/dscf

Calculation based of train 2 data

Particulate concentration for room air (C_r)

Equation used

ASTM 2515, equation 14

$$C_r = (0{,}001\ g/mg) \times \left(\frac{m_r}{V_{mr\,(std)}}\right)$$

Nomenclature

C_r	Concentration of particulate matter in room air, dry basis, corrected to standard conditions, g/dsm^3 (g/dscf)
m_r	Total amount of particulate matter collected in the sampling train, mg
$V_{mr(std)}$	Volume of room air sample measured corrected to dry standard conditions, dsm^3 (dsc

Sample calculation

Data

m_r	0,100	mg
$V_{mr(std)}$	20,67	dscf

Calculation

C_r	0,000005	g/dscf

Calculation based of train 2 data

Adjustment factor for alternative pitot tube placement (FP)

Equation used

ASTM 2515, equation 1

$$F_P = \frac{V_{strav}}{V_{scent}}$$

Nomenclature

V_{strav}	Average gas velocity caclulated after the Pitot tube traverse
V_{scent}	Average gas velocity at the center of the dilution tunnel cacluated after the multi-point Pitot traverse
F_P	Adjustment factor for center of tunnel pitot tube placement

Sample calculation

Data

V_{strav}	0,255459255
V_{scent}	0,268328157

Calculation

F_P	0,952040

Average dilution tunnel gas velocity (V_S)

Equation used

ASTM 2515, equation 9

$$V_S = F_p K_P C_P \left(\sqrt{\Delta P}\right)_{avg} \sqrt{\frac{T_S}{P_S M_S}}$$

Nomenclature

V_S	Average dilution tunnel gas velocity, m/s (ft/s)
K_P	Pitot tube constant For the metric units: $34.97\ m/sec \left[\frac{\left(\frac{g}{g-mole}\right)(mm\ Hg)}{(°K)(mm\ H_2O)}\right]^{1/2}$ For English units: $85.49\ ft/sec \left[\frac{\left(\frac{lb}{lb-mole}\right)(in\ Hg)}{(°R)(in\ H_2O)}\right]^{1/2}$
C_P	Pitot tube coefficient (use 0.99 for standard pitot tube, 0.84 may be used for S-type tubes constructed according to Method 2 specifications)
F_P	Pitot tube correction factor
$\left(\sqrt{\Delta P}\right)_{avg}$	Average square root of each individual velocity head (ΔP)
P_{bar}	Barometric pressure at measurement site, mm H_2O (in. H_2O)
P_g	Stack static pressure, mm Hg (in. Hg)
P_S	Absolute dilution tunnel static gas pressure, mm Hg (in. Hg), or $P_{bar} + P_g$
M_S	Molecular weight of dilution tunnel gas, wet basis, g/g-mole (lb/lb-mol) may be assumed to be 28.78 or 29 for CSA B415
t_S	Dilution tunnel temperature, °C (°F)
T_S	Absolute dilution tunnel temperature, °K (°R), or 273 + t_s for metric units, 460 + t_s for English units

Sample calculation

Data

K_P	85,49	
C_P	0,99	
F_P	0,952	
$\left(\sqrt{\Delta P}\right)_{avg}$	0,2623	in $H_20^{1/2}$
P_{bar}	29,78	in Hg
P_g	0,26	in H_20
P_S	29,80	in Hg
M_S	29	lb/lb-mol
t_S	103,74	F
T_S	563,74	R

Calculation

V_S	17,0720	ft/s

Average dilution tunnel gas flow rate (Qstd)

Equation used

ASTM 2515, equation 3

$$Q_{std} = 60(1 - B_{WS})V_S A \left(\frac{T_{std}}{T_S}\right)\left(\frac{P_S}{P_{std}}\right)$$

Nomenclature

Q_{std}	Total gas flow rate corrected to dry standard conditions, dsm^3/min (dscf/min)
60	Conversion factor minutes per hour
B_{WS}	Water vapour in the dilution tunnel stream, proportion by volume (may be assumed to be 2%)
V_S	Average dilution tunnel gas velocity, m/s (ft/s)
A	Cross-sectional area of dilution tunnel, m^2 (ft^2)
T_{std}	Standard absolute temperature, 293 °K (528°R)
T_S	Absolute average dilution tunnel temperature, °K (°R), or 273 + t_s for metric units, 460 + t_s for English units
t_S	Dilution tunnel temperature, °C (°F)
P_S	Absolute dilution tunnel static gas pressure, mm Hg (in. Hg), or P_{bar} + P_g
P_{bar}	Barometric pressure at measurement site, mm Hg (in. Hg)
P_g	Dilution tunnel static pressure, mm Hg (in. Hg)
P_{std}	Standard absolute pressure, 760 mm Hg (29.92 in. Hg)

Sample calculation

Data

B_{WS}	0,02	
V_S	17,072	
A	0,196	ft^2
T_{std}	528	R
T_S	563,74	R
P_S	29,800	in Hg
P_{std}	29,92	in Hg

Calculation

Q_{std}	183,87	dscf/min

Particulate emission rate (E)

Equation used

$$E = (C_S - C_r)Q_{std}$$

Nomenclature

E	Particulate emission rate, g/hr
C_S	Concentration of particulate matter in stack gas or dilution tunnel gas, dry basis corrected to standard conditions, g/dscm^3 (g/dscf)
C_r	Concentration of particulate matter in room air, g/dscm^3 (g/dscf)
Q_{std}	Total gas flow rate, dry basis corrected to standard conditions, dsm^3/min (dscf/min)

Sample calculation

Data

C_S	0,000162	g/dscf
C_r	0,000005	g/dscf
Q_{std}	183,87	dscf/min

Calculation

E	0,03	g/min
E	1,73	g/h

Calculation based on train 2 data.

Total particulate emission rate (E_T)

Equation used

ASTM 2515, equation 15

$$E_T = (C_S - C_r)Q_{std}\theta$$

Nomenclature

E_T	Total particulate emission, g
C_S	Concentration of particulate matter in stack gas or dilution tunnel gas, dry basis corrected to standard conditions, g/dscm^3 (g/dscf)
C_r	Concentration of particulate matter in room air, g/dscm^3 (g/dscf)
Q_{std}	Total gas flow rate, dry basis corrected to standard conditions, dsm^3/min (dscf/min)
θ	Total sampling time, min

Sample calculation

Data

C_S	0,000162	g/dscf
C_r	0,000005	g/dscf
Q_{std}	183,87	dscf/min
θ	106	min

Calculation

E	3,06	g

Calculation based on train 2 data.

Average gas velocity in dilution tunnel during each min interval, i, of the test run

Equation used

ASTM 2515, equation 10

$$v_{si} = F_p K_p C_p \sqrt{\Delta p_i} \sqrt{\frac{T_{si}}{P_s M_s}}$$

Nomenclature

v_{si}	Average gas velocity in dilution tunnel during each min interval, i of the test run m/sec (ft/sec)
F_P	Pitot tube correction factor
K_P	Pitot tube constant For the metric units: $34.97\ m/sec \left[\frac{\left(\frac{g}{g-mole}\right)(mm\ Hg)}{(°K)(mm\ H_2O)}\right]^{1/2}$ For English units: $85.49\ ft/sec \left[\frac{\left(\frac{lb}{lb-mole}\right)(in\ Hg)}{(°R)(in\ H_2O)}\right]^{1/2}$
C_P	Pitot tube coefficient (use 0.99 for standard pitot tube, 0.84 may be used for S-type tubes constructed according to Method 2 specifications)
Δp_i	interval, i, of the test run
T_{Si}	Absolute average gas temperature in the dilution tunnel during the ith minutes
P_S	Absolute dilution tunnel static gas pressure, mm Hg (in. Hg), or $P_{bar} + P_g$
M_S	Molecular weight of dilution tunnel gas, wet basis, g/g-mole (lb/lb-mol) may be assumed to be 28.78

Sample calculation

Data

i=1			**i=2**		
F_P	0,952		F_P	0,952	
K_P	85,49		K_P	85,49	
C_P	0,99		C_P	0,99	
Δp_i	0,061	in H_20	Δp_i	0,058	in H_20
T_{Si}	633,0	R	T_{Si}	680,7	R
P_S	29,80	in Hg	P_S	29,80	in Hg
M_S	29	lb/lb-mol	M_S	29	lb/lb-mol

Calculation

i=1			**i=2**		
v_{si}	17,02	ft/sec	v_{si}	17,27	ft/sec

Percent of proportional sampling rate (PR)

Equation used

B415, equation 13.1

$$PR = \left(\frac{\theta V_{mi(std)} V_S T_m T_{Si}}{\theta_i V_m V_{Si} T_{mi} T_S}\right) \times 100$$

Nomenclature

PR	Percent of proportional sampling rate (%)
θ	Total sampling time, min
θ_i	Time of interval, 1 min
V_m	Volume of gas sample measured by the DGM, dsm^3 (dscf)
$V_{mi(std)}$	Volume of gas sample measured by the digital mass flow controller during the ith 1 minutes interval, dsm^3 (dscf)
V_S	Average gas velocity in the dilution tunnel, ft/min
V_{Si}	Average gas velocity in the dilution tunnel during the ith 10 minutes interval, ft/min
T_m	Absolute average digital mass flow controller temperature, K (R)
T_{mi}	Absolute average digital mass flow controller temperature during the ith 1 minutes
T_S	Absolute average gas temperature in the dilution tunnel, K (R)
T_{Si}	Absolute average gas temperature in the dilution tunnel during the ith 1 minutes

Sample calculation

Data

train =1			train =2		
θ	106	min	θ	106	min
θ_i	1	min	θ_i	1	min
V_m	20,07	dcf	V_m	20,37	dcf
$V_{mi(std)}$	0,186	cuft	$V_{mi(std)}$	0,1897	cuft
V_S	16,29	ft/sec	V_S	16,29	ft/sec
V_{Si}	16,238	ft/sec	V_{Si}	16,238	ft/sec
T_m	532,8	R	T_m	533,5	R
T_{mi}	532,41	R	T_{mi}	531,84	R
T_S	563,74	R	T_S	563,74	R
T_{Si}	633,0	R	T_{Si}	633,0	R

Calculation

train=1			**train=2**		
PR	110,5	%	PR	111,5	%

Filter face velocity check

Equation used

$$FV_{max} = \frac{V_{mL}}{1} \times \frac{1}{F_A}$$

Nomenclature

FV_{max}	Maximum filter face velocity during the test run, m/min (ft/min)
V_{mL}	Largest 1 minute interval metered gas volume value recorded during the test run, dm^3 (dcf)
F_A	Filter area exposed to gas sample during train operation, m2 (ft^2)

Sample calculation

Data

V_{mL}	0,190	dcf
F_A	0,0116	ft^2

Calculation

FV_{max}	16,37	ft/min

Dual train precision

Equation used

$$\frac{Train\ 1 - average\ train\ 1\ and\ train\ 2}{average\ train\ 1\ and\ train\ 2} \times 100 \leq 7.5\%$$

Nomenclature

Dual train precision	Deviation between emission's train 1 and 2
Train 1	Total emission for train 1
Train 2	Total emission for train 2

Sample calculation

Data

Train 1	3,15 g
Train 2	2,92 g

Calculation

Dual train precision	3,81 %

Analyzer drift checks

Equation used

$$Drift = \frac{\Delta R}{span} \times 100$$

Nomenclature

Drift	The change in analyzer response to calibration gas over the duration of the test run
ΔR	The difference between the analyzer response at the end of the test run and the
Span	The upper limit of the instrument range, ppmv or %

Sample calculation

Data

ΔR	0,015	%
Span	5	%

Calculation

Drift	0,30	%

Calculated with CO concentration values.

Validation du fichier de calcul avec les équations provenant des normes:
ASTM E2515-11
ASTME2618

Dry burn rate (BR)

Equation used

B415.1, 13.4

$$BR = \left[\frac{60W_{WD}}{\theta}\right]\left[\frac{100 - \%M_W}{100}\right]$$

Nomenclature

BR	Dry wood burn rate, kg/hr (lb/hr)
W_{WD}	Total mass of wood burned (wet basis) during the test run, kg (lb)
θ	Total time of test run, minutes
$\%M_W$	Average moisture in test fuel charge, wet basis, %
	To convert from dry basis to wet basis: % moisture wet basis =

Sample calculation

Data

W_{WD}	6,97	lbs
θ	103	min
$\%M_W$	16,62	%

Calculation

BR	1,536	Dry kg/hr

Volume of gas sample corrected to dry standard conditions ($V_{m(std)}$)

Equation used

ASTM 2515, equation 6

$$V_{m\,(std)} = K_1 V_m Y \left[\frac{P_{bar} + \left(\frac{\Delta H}{13.6}\right)}{T_m} \right]$$

Nomenclature

$V_{m\,(std)}$	Volume of gas sample , corrected to standard conditions, $dscm^3$ (dscf)
K_1	17.64 R/in Hg
V_m	Volume of gas sample
Y	DGM calibration factor
P_{bar}	Barometric pressure mmHg (in Hg)
ΔH	Average pressure at the outlet of the dry gas meter mm water (in. Water)
T_m	Absolute average dry gas meter temperature K (R)

Sample calculation

Data

V_m	20,19	dcf
Y	1,01	
P_{bar}	29,88	in Hg
ΔH	-0,7885	in Hg
T_m	533,1	R

Calculation

$V_{m(std)}$	19,63	dscf

Total amount of particulate matter collected (m_n)

Equation used

ASTM 2515, equation 12

$$m_n = F_1 + F_2 + \Delta PF$$

Nomenclature

m_n	Total amount of particulate matter collected, mg
F_{1+F2}	Particulate matter collected on filters, mg
ΔPF	Post-test weight gain of probe and filter holder assembly, mg

Sample calculation

Data

F_{1+F2}	0,0021	g
ΔPF	0,002	g

Calculation

m_n	3,600	mg

Calculation based of train 2 data

Particulate concentration (C_S)

Equation used

ASTM 2515, equation 13

$$C_S = (0{,}001\ g/mg) \times \left(\frac{m_n}{V_{m\,(std)}}\right)$$

Nomenclature

C_S	Concentration of particulate matter in stack gas or dilution tunnel, dry basis, corrected to standard conditions, g/dsm^3 (g/dscf)
m_n	Total amount of particulate matter collected in the sampling train, mg
$V_{m(std)}$	Volume of gas sample measured corrected to dry standard conditions, dsm^3 (dscf)

Sample calculation

Data

m_n	3,600	mg
$V_{m(std)}$	19,63	dscf

Calculation

C_s	0,000183	g/dscf

Calculation based of train 2 data

Particulate concentration for room air (C_r)

Equation used

ASTM 2515, equation 14

$$C_r = (0{,}001\ g/mg) \times \left(\frac{m_r}{V_{mr\,(std)}}\right)$$

Nomenclature

C_r	Concentration of particulate matter in room air, dry basis, corrected to standard conditions, g/dsm^3 (g/dscf)
m_r	Total amount of particulate matter collected in the sampling train, mg
$V_{mr(std)}$	Volume of room air sample measured corrected to dry standard conditions, dsm^3 (dsc

Sample calculation

Data

m_r	0,100	mg
$V_{mr(std)}$	19,98	dscf

Calculation

C_r	0,000005	g/dscf

Calculation based of train 2 data

Adjustment factor for alternative pitot tube placement (FP)

Equation used

ASTM 2515, equation 1

$$F_P = \frac{V_{strav}}{V_{scent}}$$

Nomenclature

V_{strav}	Average gas velocity caclulated after the Pitot tube traverse
V_{scent}	Average gas velocity at the center of the dilution tunnel cacluated after the multi-point Pitot traverse
F_P	Adjustment factor for center of tunnel pitot tube placement

Sample calculation

Data

V_{strav}	0,25622149
V_{scent}	0,26925664

Calculation

F_P	0,951588

Average dilution tunnel gas velocity (V_S)

Equation used

ASTM 2515, equation 9

$$V_S = F_p K_P C_P \left(\sqrt{\Delta P}\right)_{avg} \sqrt{\frac{T_S}{P_S M_S}}$$

Nomenclature

V_S	Average dilution tunnel gas velocity, m/s (ft/s)
K_P	Pitot tube constant For the metric units: $34.97\ m/sec \left[\frac{\left(\frac{g}{g-mole}\right)(mm\ Hg)}{(°K)(mm\ H_2O)}\right]^{1/2}$ For English units: $85.49\ ft/sec \left[\frac{\left(\frac{lb}{lb-mole}\right)(in\ Hg)}{(°R)(in\ H_2O)}\right]^{1/2}$
C_P	Pitot tube coefficient (use 0.99 for standard pitot tube, 0.84 may be used for S-type tubes constructed according to Method 2 specifications)
F_P	Pitot tube correction factor
$\left(\sqrt{\Delta P}\right)_{avg}$	Average square root of each individual velocity head (ΔP)
P_{bar}	Barometric pressure at measurement site, mm H_2O (in. H_2O)
P_g	Stack static pressure, mm Hg (in. Hg)
P_S	Absolute dilution tunnel static gas pressure, mm Hg (in. Hg), or $P_{bar} + P_g$
M_S	Molecular weight of dilution tunnel gas, wet basis, g/g-mole (lb/lb-mol) may be assumed to be 28.78 or 29 for CSA B415
t_S	Dilution tunnel temperature, °C (°F)
T_S	Absolute dilution tunnel temperature, °K (°R), or 273 + t_s for metric units, 460 + t_s for English units

Sample calculation

Data

K_P	85,49	
C_P	0,99	
F_P	0,952	
$\left(\sqrt{\Delta P}\right)_{avg}$	0,2529	in $H_20^{1/2}$
P_{bar}	29,88	in Hg
P_g	0,25	in H_20
P_S	29,90	in Hg
M_S	29	lb/lb-mol
t_S	94,07	F
T_S	554,07	R

Calculation

V_S	16,2812	ft/s

Average dilution tunnel gas flow rate (Qstd)

Equation used

ASTM 2515, equation 3

$$Q_{std} = 60(1 - B_{WS})V_S A \left(\frac{T_{std}}{T_S}\right)\left(\frac{P_S}{P_{std}}\right)$$

Nomenclature

Q_{std}	Total gas flow rate corrected to dry standard conditions, dsm^3/min (dscf/min)
60	Conversion factor minutes per hour
B_{WS}	Water vapour in the dilution tunnel stream, proportion by volume (may be assumed to be 2%)
V_S	Average dilution tunnel gas velocity, m/s (ft/s)
A	Cross-sectional area of dilution tunnel, m^2 (ft^2)
T_{std}	Standard absolute temperature, 293 °K (528°R)
T_S	Absolute average dilution tunnel temperature, °K (°R), or 273 + t_s for metric units, 460 + t_s for English units
t_S	Dilution tunnel temperature, °C (°F)
P_S	Absolute dilution tunnel static gas pressure, mm Hg (in. Hg), or P_{bar} + P_g
P_{bar}	Barometric pressure at measurement site, mm Hg (in. Hg)
P_g	Dilution tunnel static pressure, mm Hg (in. Hg)
P_{std}	Standard absolute pressure, 760 mm Hg (29.92 in. Hg)

Sample calculation

Data

B_{WS}	0,02	
V_S	16,281	
A	0,196	ft^2
T_{std}	528	R
T_S	554,07	R
P_S	29,903	in Hg
P_{std}	29,92	in Hg

Calculation

Q_{std}	179,02	dscf/min

Particulate emission rate (E)

Equation used

$$E = (C_S - C_r)Q_{std}$$

Nomenclature

E	Particulate emission rate, g/hr
C_S	Concentration of particulate matter in stack gas or dilution tunnel gas, dry basis corrected to standard conditions, g/dscm^3 (g/dscf)
C_r	Concentration of particulate matter in room air, g/dscm^3 (g/dscf)
Q_{std}	Total gas flow rate, dry basis corrected to standard conditions, dsm^3/min (dscf/min)

Sample calculation

Data

C_S	0,000183	g/dscf
C_r	0,000005	g/dscf
Q_{std}	179,02	dscf/min

Calculation

E	0,03	g/min
E	1,92	g/h

Calculation based on train 2 data.

Total particulate emission rate (E_T)

Equation used

ASTM 2515, equation 15

$$E_T = (C_S - C_r)Q_{std}\theta$$

Nomenclature

E_T	Total particulate emission, g
C_S	Concentration of particulate matter in stack gas or dilution tunnel gas, dry basis corrected to standard conditions, g/dscm^3 (g/dscf)
C_r	Concentration of particulate matter in room air, g/dscm^3 (g/dscf)
Q_{std}	Total gas flow rate, dry basis corrected to standard conditions, dsm^3/min (dscf/min)
θ	Total sampling time, min

Sample calculation

Data

C_S	0,000183	g/dscf
C_r	0,000005	g/dscf
Q_{std}	179,02	dscf/min
θ	103	min

Calculation

E	3,29	g

Calculation based on train 2 data.

Average gas velocity in dilution tunnel during each min interval, i, of the test run

Equation used

ASTM 2515, equation 10

$$v_{si} = F_p K_p C_p \sqrt{\Delta p_i} \sqrt{\frac{T_{si}}{P_s M_s}}$$

Nomenclature

v_{si}	Average gas velocity in dilution tunnel during each min interval, i of the test run m/sec (ft/sec)
F_P	Pitot tube correction factor
K_P	Pitot tube constant For the metric units: $34.97\ m/sec \left[\frac{\left(\frac{g}{g-mole}\right)(mm\ Hg)}{(°K)(mm\ H_2O)}\right]^{1/2}$ For English units: $85.49\ ft/sec \left[\frac{\left(\frac{lb}{lb-mole}\right)(in\ Hg)}{(°R)(in\ H_2O)}\right]^{1/2}$
C_P	Pitot tube coefficient (use 0.99 for standard pitot tube, 0.84 may be used for S-type tubes constructed according to Method 2 specifications)
Δp_i	interval, i, of the test run
T_{Si}	Absolute average gas temperature in the dilution tunnel during the ith minutes
P_S	Absolute dilution tunnel static gas pressure, mm Hg (in. Hg), or $P_{bar} + P_g$
M_S	Molecular weight of dilution tunnel gas, wet basis, g/g-mole (lb/lb-mol) may be assumed to be 28.78

Sample calculation

Data

i=1			**i=2**		
F_P	0,952		F_P	0,952	
K_P	85,49		K_P	85,49	
C_P	0,99		C_P	0,99	
Δp_i	0,056	in H_20	Δp_i	0,053	in H_20
T_{Si}	579,5	R	T_{Si}	605,8	R
P_S	29,90	in Hg	P_S	29,90	in Hg
M_S	29	lb/lb-mol	M_S	29	lb/lb-mol

Calculation

i=1			**i=2**		
v_{si}	15,62	ft/sec	v_{si}	15,53	ft/sec

Percent of proportional sampling rate (PR)

Equation used

B415, equation 13.1

$$PR = \left(\frac{\theta V_{mi(std)} V_S T_m T_{Si}}{\theta_i V_m V_{Si} T_{mi} T_S}\right) \times 100$$

Nomenclature

PR	Percent of proportional sampling rate (%)
θ	Total sampling time, min
θ_i	Time of interval, 1 min
V_m	Volume of gas sample measured by the DGM, dsm^3 (dscf)
$V_{mi(std)}$	Volume of gas sample measured by the digital mass flow controller during the ith 1 minutes interval, dsm^3 (dscf)
V_S	Average gas velocity in the dilution tunnel, ft/min
V_{Si}	Average gas velocity in the dilution tunnel during the ith 10 minutes interval, ft/min
T_m	Absolute average digital mass flow controller temperature, K (R)
T_{mi}	Absolute average digital mass flow controller temperature during the ith 1 minutes
T_S	Absolute average gas temperature in the dilution tunnel, K (R)
T_{Si}	Absolute average gas temperature in the dilution tunnel during the ith 1 minutes

Sample calculation

Data

train =1			train =2		
θ	103	min	θ	103	min
θ_i	1	min	θ_i	1	min
V_m	19,41	dcf	V_m	19,64	dcf
$V_{mi(std)}$	0,187	cuft	$V_{mi(std)}$	0,1900	cuft
V_S	15,53	ft/sec	V_S	15,53	ft/sec
V_{Si}	14,899	ft/sec	V_{Si}	14,899	ft/sec
T_m	532,4	R	T_m	533,1	R
T_{mi}	531,35	R	T_{mi}	530,94	R
T_S	554,07	R	T_S	554,07	R
T_{Si}	579,5	R	T_{Si}	579,5	R

Calculation

train=1			**train=2**		
PR	108,1	%	PR	109,0	%

Filter face velocity check

Equation used

$$FV_{max} = \frac{V_{mL}}{1} \times \frac{1}{F_A}$$

Nomenclature

FV_{max}	Maximum filter face velocity during the test run, m/min (ft/min)
V_{mL}	Largest 1 minute interval metered gas volume value recorded during the test run, dm^3 (dcf)
F_A	Filter area exposed to gas sample during train operation, m2 (ft^2)

Sample calculation

Data

V_{mL}	0,191	dcf
F_A	0,0116	ft^2

Calculation

FV_{max}	16,44	ft/min

Dual train precision

Equation used

$$\frac{Train\ 1 - average\ train\ 1\ and\ train\ 2}{average\ train\ 1\ and\ train\ 2} \times 100 \leq 7.5\%$$

Nomenclature

Dual train precision	Deviation between emission's train 1 and 2
Train 1	Total emission for train 1
Train 2	Total emission for train 2

Sample calculation

Data

Train 1	3,17	g
Train 2	3,13	g

Calculation

Dual train precision	0,60	%

Analyzer drift checks

Equation used

$$Drift = \frac{\Delta R}{span} \times 100$$

Nomenclature

Drift	The change in analyzer response to calibration gas over the duration of the test run
ΔR	The difference between the analyzer response at the end of the test run and the
Span	The upper limit of the instrument range, ppmv or %

Sample calculation

Data

ΔR	0,015	%
Span	5	%

Calculation

Drift	0,30	%

Calculated with CO concentration values.

APPENDIX 12: Volume calculations

TOTAL VOLUME CALCULATION

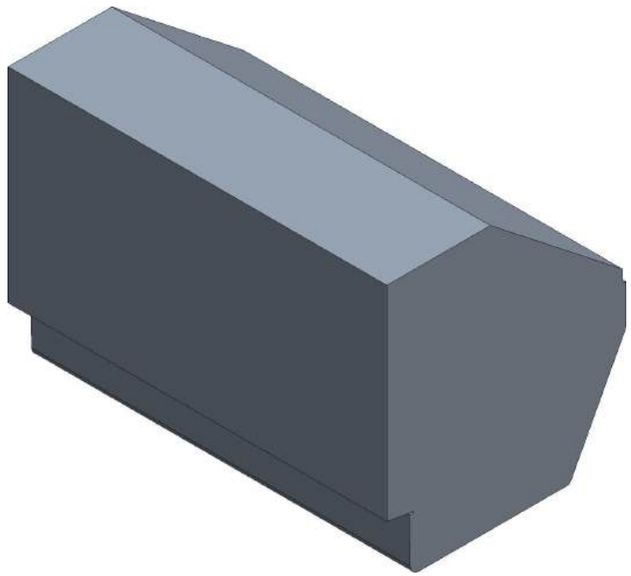

ECHELLE 1:5

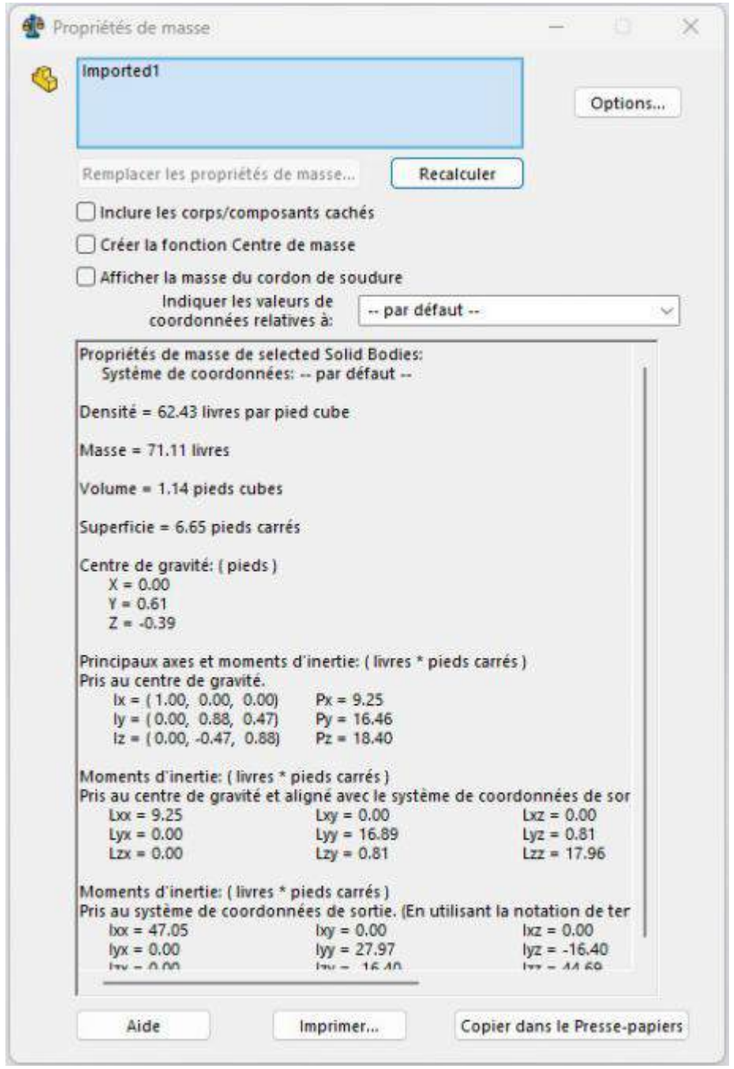

TOTAL VOLUME = 1,14 ft^3

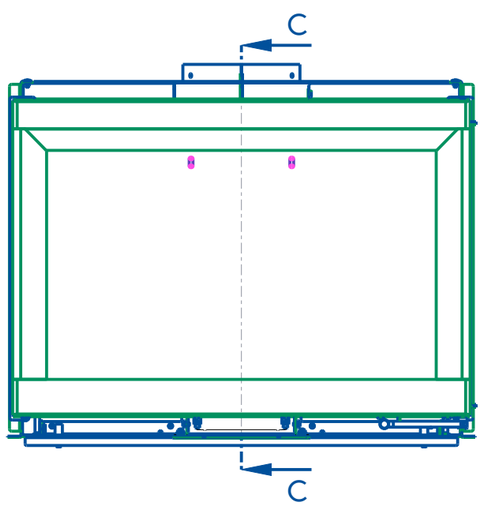

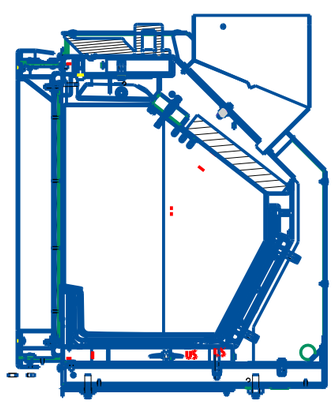

COUPE C-C

TOUT USINAGE EXCLUANT LES GRAVURES SERA PRODUIT DE NOTRE CÔTÉ, SAUF INDICATION CONTRAIRE.

EXCLUSIVITÉ ET CONFIDENTIALITÉ

Ce plan et le produit qu'il représente sont protégés par les législations et les conventions internationales concernant les droits d'auteur. Ce plan est la propriété exclusive de Stûv America. Il ne peut être reproduit en tout ni en partie sans le consentement écrit de notre société.

stûv AMERICA

34 Boul. de l'Aéroport
BROMONT, QC, J2L 1S6 (CANADA)
Phone:+1 (514) 396-9463
www.stuvamerica.com

	NOM:	DATE:
DESS:	TGR	2026-03-04
APPR:	KVA	2026-03-04

Les informations de ce plan sont prioritaires sur le fichier 3D. Pour autres dimensions voir fichier 3D avec tolérance générale d'application.

FAMILLE :	STÛV 6	SUPERFICIE (ft^2) :	
ÉP. (mm) :		POIDS (lbs) :	253.198
TYPE :	COMPOSANTE		
MATIÈRE:			
FINI:			

TOLÉRANCES (SI NON SPÉCIFIÉES) :

DIM. SONT EN MM. ± 0.5

ANG: ± .5°

DESCRIPTION:

STÛV 6 IN 66x50 (26)

ARTICLE N°:	REV.
N/A	A

ECHELLE:	1:7	FORMAT:	B	PAGE:	1/4

TOTAL VOLUME CALCULATION

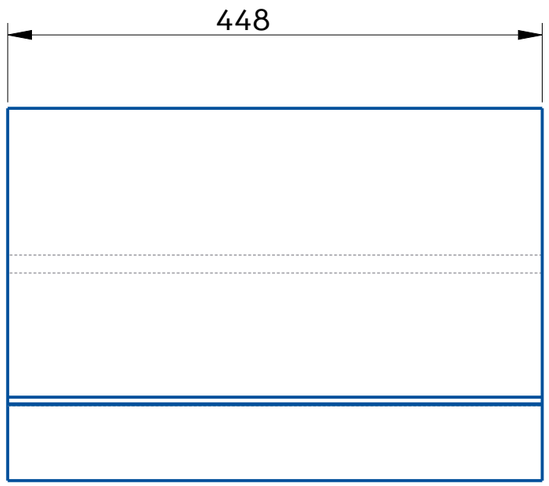

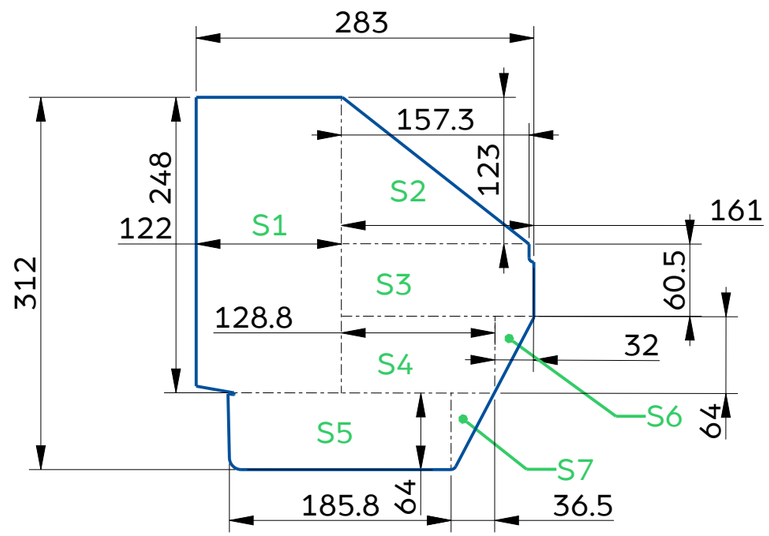

ECHELLE 1:5

S1 = 248 x 122 = 30256mm^2

S2 = (123 x 157.3)/2 = 9673.95mm^2

S3 = 161 x 60.5 = 9740.5mm^2

S4 = 128.8 x 64 = 8243.2mm^2

S5 = 185.8 x 64 = 111891.2mm^2

S6 = (64 x 32)/2 = 1024mm^2

S7 = (64 x36.5)/2 = 1168mm^2

S Total = 71996.8mm^2

All measurements have been extracted from the CREO (CAD software).
This method ensures accuracy of values despite the complex geometry of the firebox. On the following pages you will find the details of the measurement on CREO.

71 996.7mm^2 x 448 = 32 254 521.6 mm^3 = 1.14 ft^3

VOLUME TOTAL = 1,14 CU.FT

TOUT USINAGE EXCLUANT LES GRAVURES SERA PRODUIT DE NOTRE CÔTÉ, SAUF INDICATION CONTRAIRE.

EXCLUSIVITÉ ET CONFIDENTIALITÉ

Ce plan et le produit qu'il représente sont protégés par les législations et les conventions internationales concernant les droits d'auteur. Ce plan est la propriété exclusive de Stûv America. Il ne peut être reproduit en tout ni en partie sans le consentement écrit de notre société.

Les informations de ce plan sont prioritaires sur le fichier 3D. Pour autres dimensions voir fichier 3D avec tolérance générale d'application.

FAMILLE :	STÛV 6	SUPERFICIE (ft^2) :	
ÉP. (mm) :		POIDS (lbs) :	253.198
TYPE :	COMPOSANTE		
MATIÈRE:			
FINI:			

TOLÉRANCES (SI NON SPÉCIFIÉES) :

DIM. SONT EN MM. ± 0.5

ANG: ± .5°

stûv AMERICA

34 Boul. de l'Aéroport
BROMONT, QC, J2L 1S6 (CANADA)
Phone:+1 (514) 396-9463
www.stuvamerica.com

	NOM:	DATE:
DESS:	TGR	2026-03-04
APPR:	KVA	2026-03-04

DESCRIPTION:

STÛV 6 IN 66x50 (26)

ARTICLE N°: N/A

REV. A

ECHELLE:	1:7	FORMAT:	B	PAGE:	2/4

REAL USABLE VOLUME CALCULATION

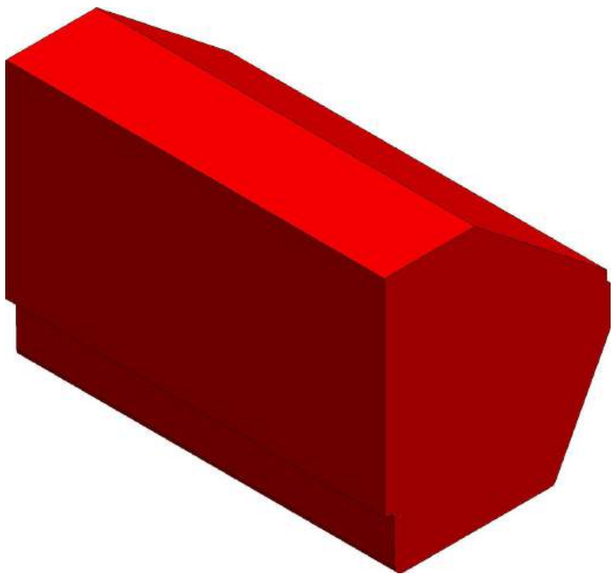

ECHELLE 1:5

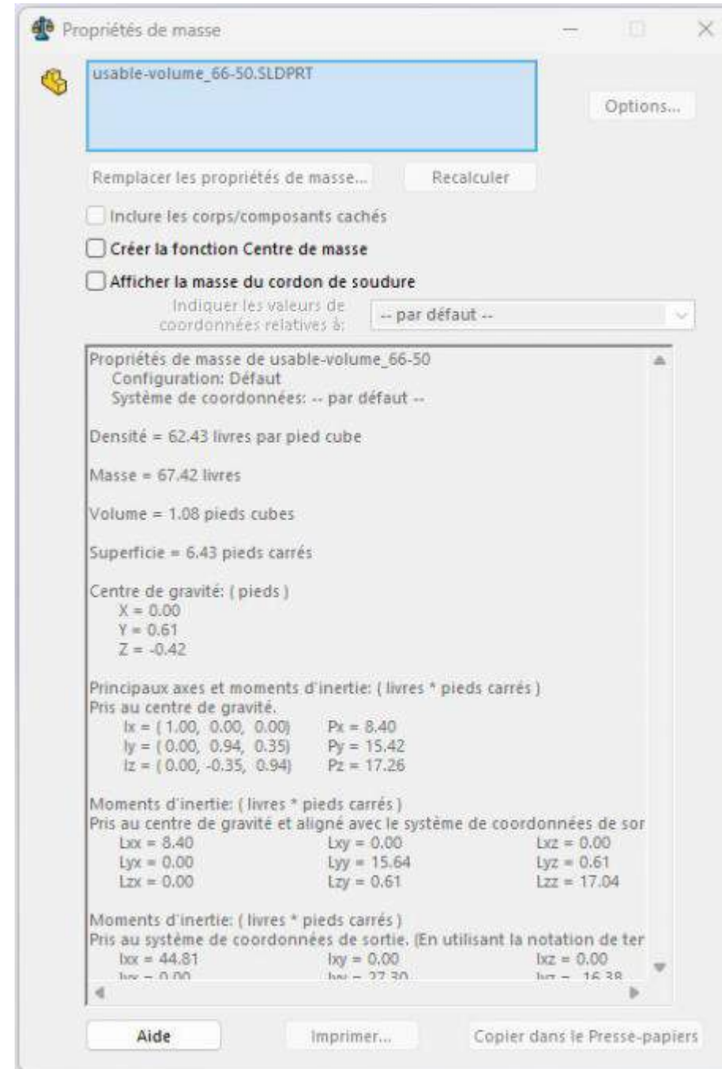

Propriétés de masse

usable-volume_66-50.SLDPRT

Options...

Remplacer les propriétés de masse... Recalculer

Inclure les corps/composants cachés

Créer la fonction Centre de masse

Afficher la masse du cordon de soudure

Indiquer les valeurs de coordonnées relatives à: -- par défaut --

Propriétés de masse de usable-volume_66-50
Configuration: Défaut
Système de coordonnées: -- par défaut --

Densité = 62.43 livres par pied cube

Masse = 67.42 livres

Volume = 1.08 pieds cubes

Superficie = 6.43 pieds carrés

Centre de gravité: (pieds)
X = 0.00
Y = 0.61
Z = -0.42

Principaux axes et moments d'inertie: (livres * pieds carrés)
Pris au centre de gravité.
Ix = (1.00, 0.00, 0.00) Px = 8.40
Iy = (0.00, 0.94, 0.35) Py = 15.42
Iz = (0.00, -0.35, 0.94) Pz = 17.26

Moments d'inertie: (livres * pieds carrés)
Pris au centre de gravité et aligné avec le système de coordonnées de sor
Lxx = 8.40 Lxy = 0.00 Lxz = 0.00
Lyx = 0.00 Lyy = 15.64 Lyz = 0.61
Lzx = 0.00 Lzy = 0.61 Lzz = 17.04

Moments d'inertie: (livres * pieds carrés)
Pris au système de coordonnées de sortie. (En utilisant la notation de ter
Ixx = 44.81 Ixy = 0.00 Ixz = 0.00
Iyx = 0.00 Iyy = 27.30 Iyz = 16.38

Aide Imprimer... Copier dans le Presse-papiers

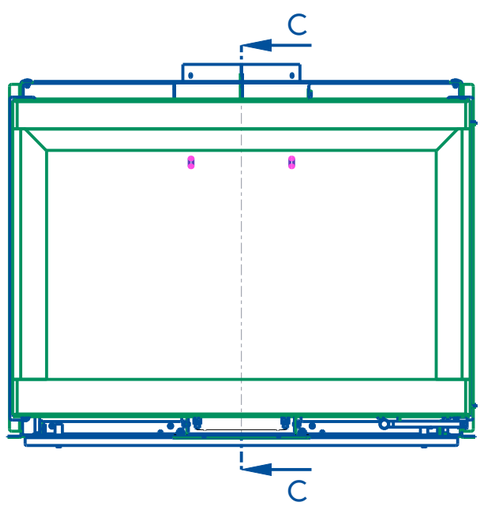

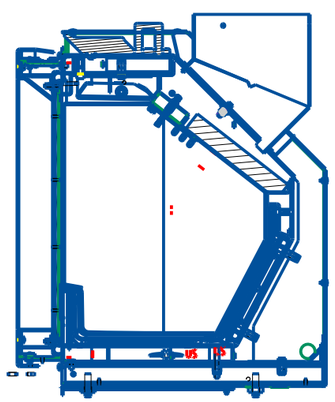

COUPE C-C

TOUT USINAGE EXCLUANT LES GRAVURES SERA PRODUIT DE NOTRE CÔTÉ, SAUF INDICATION CONTRAIRE.

EXCLUSIVITÉ ET CONFIDENTIALITÉ

Ce plan et le produit qu'il représente sont protégés par les législations et les conventions internationales concernant les droits d'auteur. Ce plan est la propriété exclusive de Stûv America. Il ne peut être reproduit en tout ni en partie sans le consentement écrit de notre société.

stûv AMERICA

34 Boul. de l'Aéroport
BROMONT, QC, J2L 1S6 (CANADA)
Phone:+1 (514) 396-9463
www.stuvamerica.com

	NOM:	DATE:
DESS:	TGR	2026-03-04
APPR:	KVA	2026-03-04

Les informations de ce plan sont prioritaires sur le fichier 3D. Pour autres dimensions voir fichier 3D avec tolérance générale d'application.

FAMILLE :	STÛV 6	SUPERFICIE (ft²) :	
ÉP. (mm) :		POIDS (lbs) :	253.198
TYPE :	COMPOSANTE		
MATIÈRE:			
FINI:			

TOLÉRANCES (SI NON SPÉCIFIÉES) :

DIM. SONT EN MM. ± 0.5

ANG: ± .5°

DESCRIPTION:

STÛV 6 IN 66x50 (26)

ARTICLE N°: N/A

REV. A

ECHELLE:	1:7	FORMAT:	B	PAGE:	3/4

REAL USABLE VOLUME CALCULATION

68 263,8mm² x 448 = 30 582 194mm³ = 1,08ft³

All measurements have been extracted from the CREO (CAD software). This method ensures accuracy of values despite the complex geometry of the firebox. On the following pages you will find the details of the measurement on CREO.

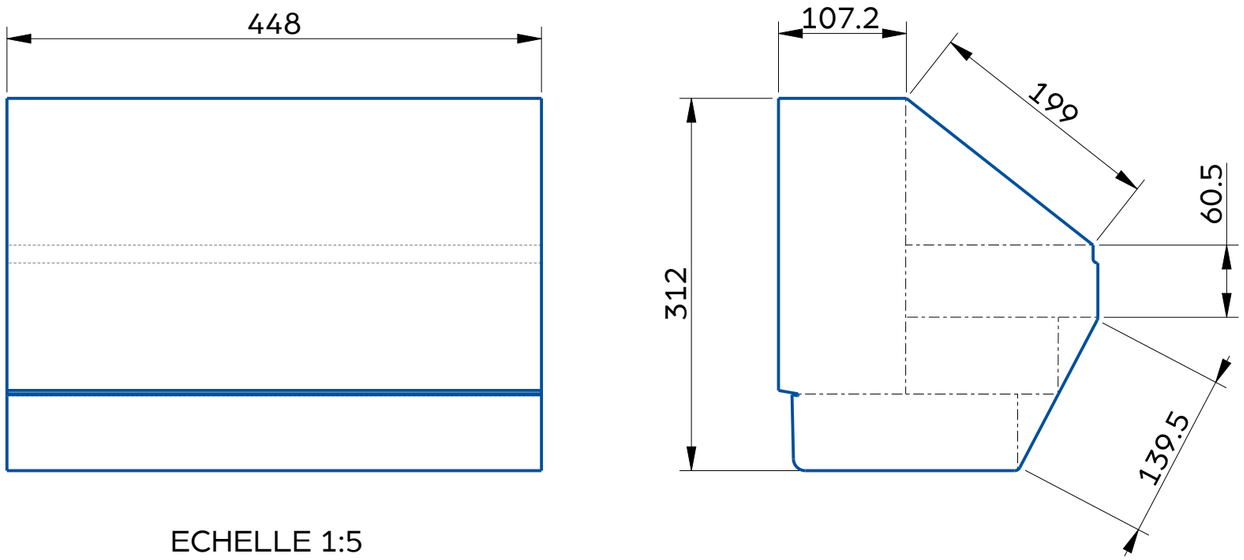

ECHELLE 1:5

VOLUME TOTAL: 1,08 CU.FT

TOUT USINAGE EXCLUANT LES GRAVURES SERA PRODUIT DE NOTRE CÔTÉ, SAUF INDICATION CONTRAIRE.

EXCLUSIVITÉ ET CONFIDENTIALITÉ

Ce plan et le produit qu'il représente sont protégés par les législations et les conventions internationales concernant les droits d'auteur. Ce plan est la propriété exclusive de Stûv America. Il ne peut être reproduit en tout ni en partie sans le consentement écrit de notre société.

stûv AMERICA

34 Boul. de l'Aéroport
BROMONT, QC, J2L 1S6 (CANADA)
Phone:+1 (514) 396-9463
www.stuvamerica.com

	NOM:	DATE:
DESS:	TGR	2026-03-04
APPR:	KVA	2026-03-04

Les informations de ce plan sont prioritaires sur le fichier 3D. Pour autres dimensions voir fichier 3D avec tolérance générale d'application.

FAMILLE :	STÛV 6	SUPERFICIE (ft²) :	
ÉP. (mm) :		POIDS (lbs) :	253.198
TYPE :	COMPOSANTE		
MATIÈRE:			
FINI:			

TOLÉRANCES (SI NON SPÉCIFIÉES) :

DIM. SONT EN MM. ± 0.5

ANG: ± .5°

DESCRIPTION:

STÛV 6 IN 66x50 (26)

ARTICLE N°: N/A

REV. A

ECHELLE:	1:7	FORMAT:	B	PAGE:	4/4

TOTAL VOLUME CALCULATION

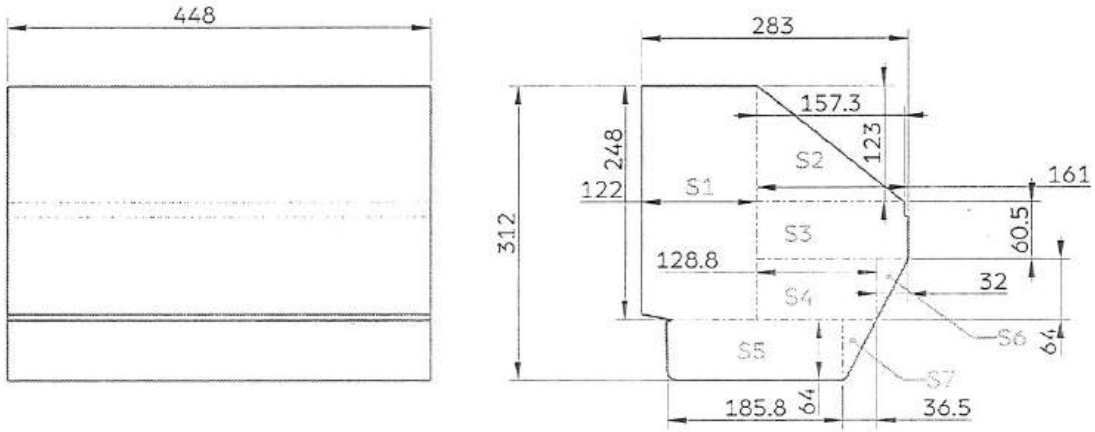

ECHELLE 1:5

$S1 = 248 \times 122 = 30256mm^2$

$S2 = (123 \times 157.3)/2 = 9673.95mm^2$

$S3 = 161 \times 60.5 = 9740.5mm^2$

$S4 = 128.8 \times 64 = 8243.2mm^2$

$S5 = 185.8 \times 64 = 111891.2mm^2$

$S6 = (64 \times 32)/2 = 1024mm^2$

$S7 = (64 \times 36.5)/2 = 1168mm^2$

S Total = $71996.8mm^2$

All measurements have been extracted from the CREO (CAD software). This method ensures accuracy of values despite the complex geometry of the firebox. On the following pages you will find the details of the measurement on CREO.

$71\,996.7mm^2 \times 448 = 32\,254\,521.6\ mm^3 = 1.14\ ft^3$

VOLUME TOTAL = 1,14 CU.FT

March 2nd 2026

TOUT USINAGE EXCLUANT LES GRAVURES SERA PRODUIT DE NOTRE CÔTÉ, SAUF INDICATION CONTRAIRE.

EXCLUSIVITÉ ET CONFIDENTIALITÉ			stûv AMERICA	34 Boul. de l'Aéroport, BEAUMONT (QC) J0L 1G0 CANADA		NOM:	DATE:
				Phone: +1 (514) 395-9463	DESS	TOR	
				www.stuvcreeco.com	APPR:	KVA	
Les informations de ce plan sont prioritaires sur le fichier 3D. Pour autres dimensions voir fichier 3D avec tolérance générale d'application.			TOLÉRANCES (SI NON SPÉCIFIÉES): DIM. SONT EN MM, ± 0.5 ANG. ± 5°	DESCRIPTION: STÛV 6 IN 66x50 (26)			
FAMILLE:	STÛV 6	SURFACE (ft²):					
ÉP. (mm):		POIDS (lbs):	253.198				
TYPE:	COMPOSANTE			ARTICLE N°:			REV
MATÉRIE:				N/A			A
FIN:				ÉCHELLE: 1:7	FORMAT: B	PAGE:	2/4

APPENDIX 13: Operating instruction

Stûv America inc.

34 boul. de l'Aéroport
Bromont QC J2L 1S6 Canada
T. 514.936.9463 - F. 514.528.9538
info@stuvamerica.com - stuvamerica.com

Date: March 1st, 2026

TESTING PROCEDURE STÛV 6 IN 66x50 (26) SINGLE BURN RATE

1. Start the fire with 3.8lbs of wood kindling
2. Keep the door about 4 minutes for a good ignition
3. At 1.0lbs preload can be added
4. Keep the door open about 5 minutes for a good ignition
5. On the upper range of coal bed insert the load, start the test
6. Keep the door lightly open about 3 to 4 minutes for a good ignition and close the door after.

APPENDIX 14: Drawing Air flow pattern

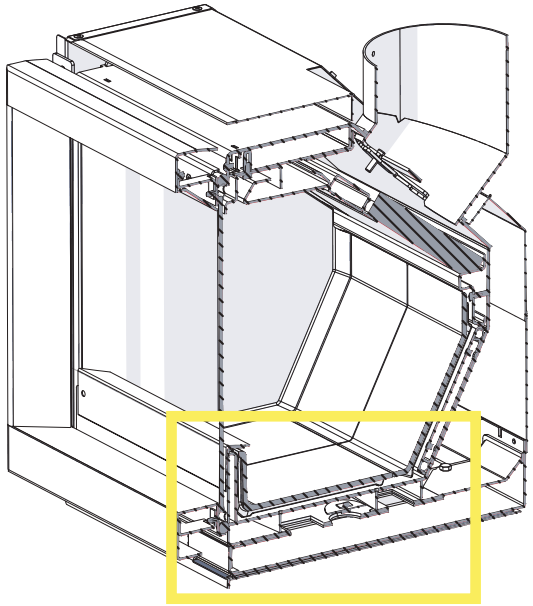

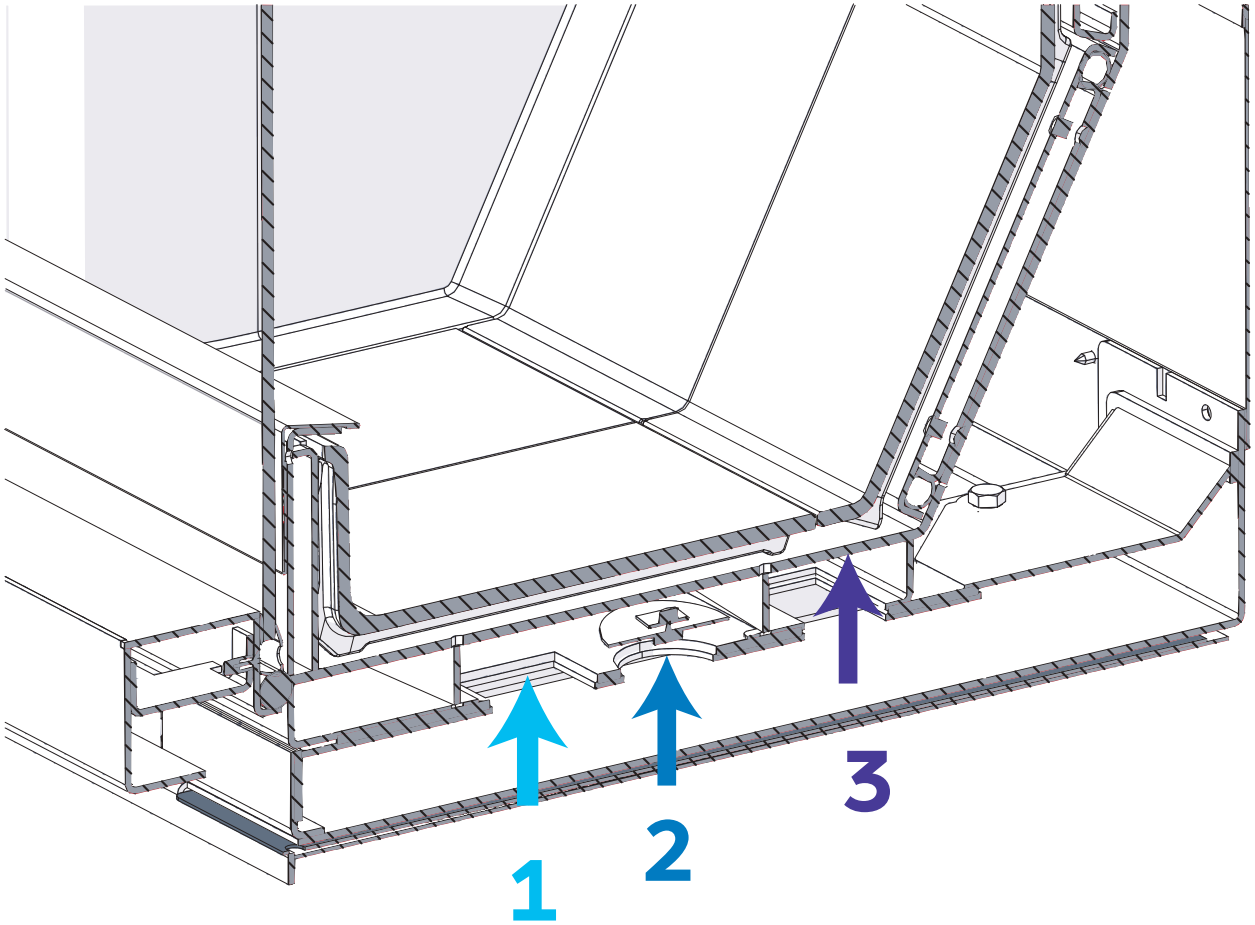
1
2
3

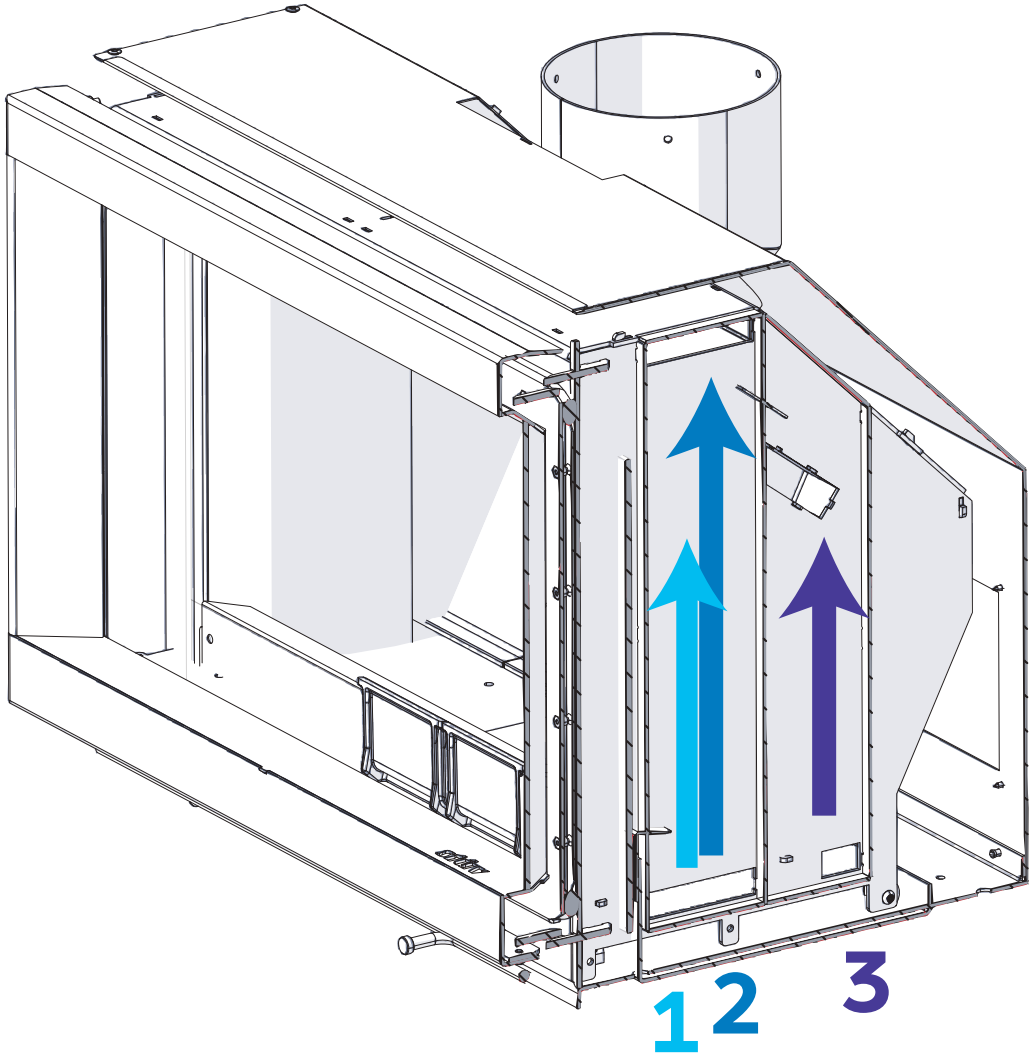
1
2
3

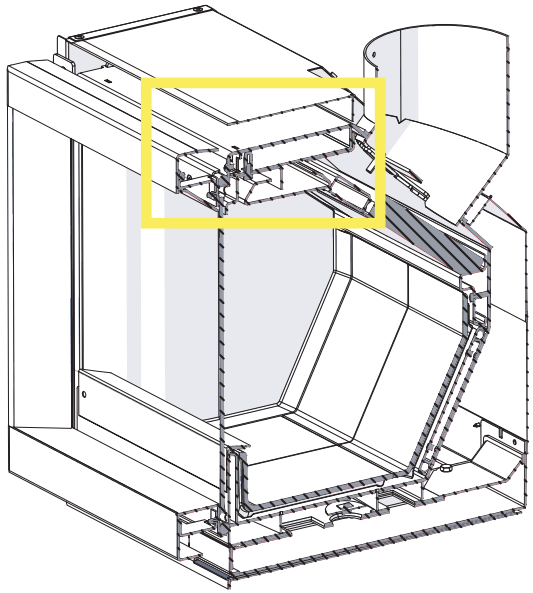

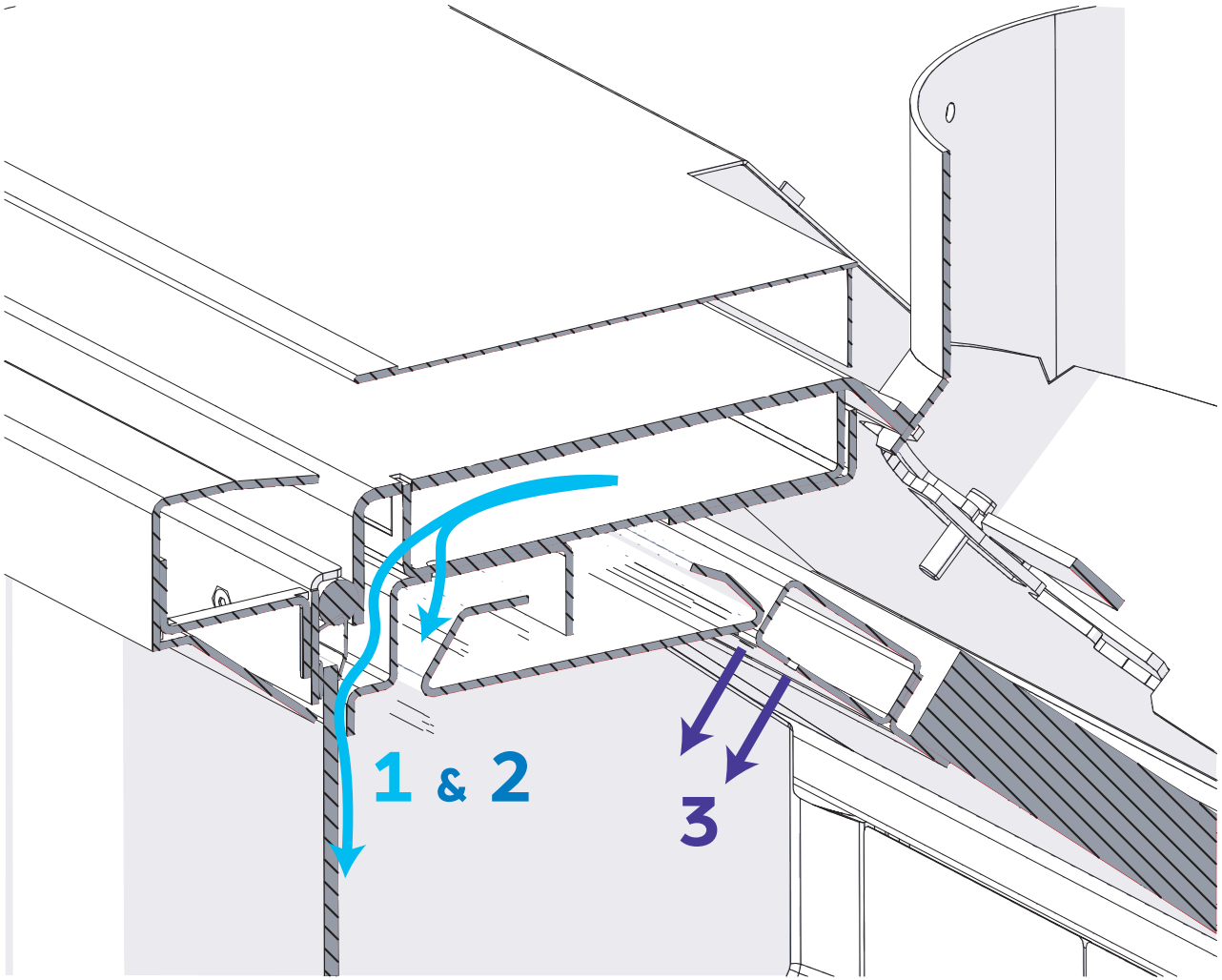
1 & 2
3

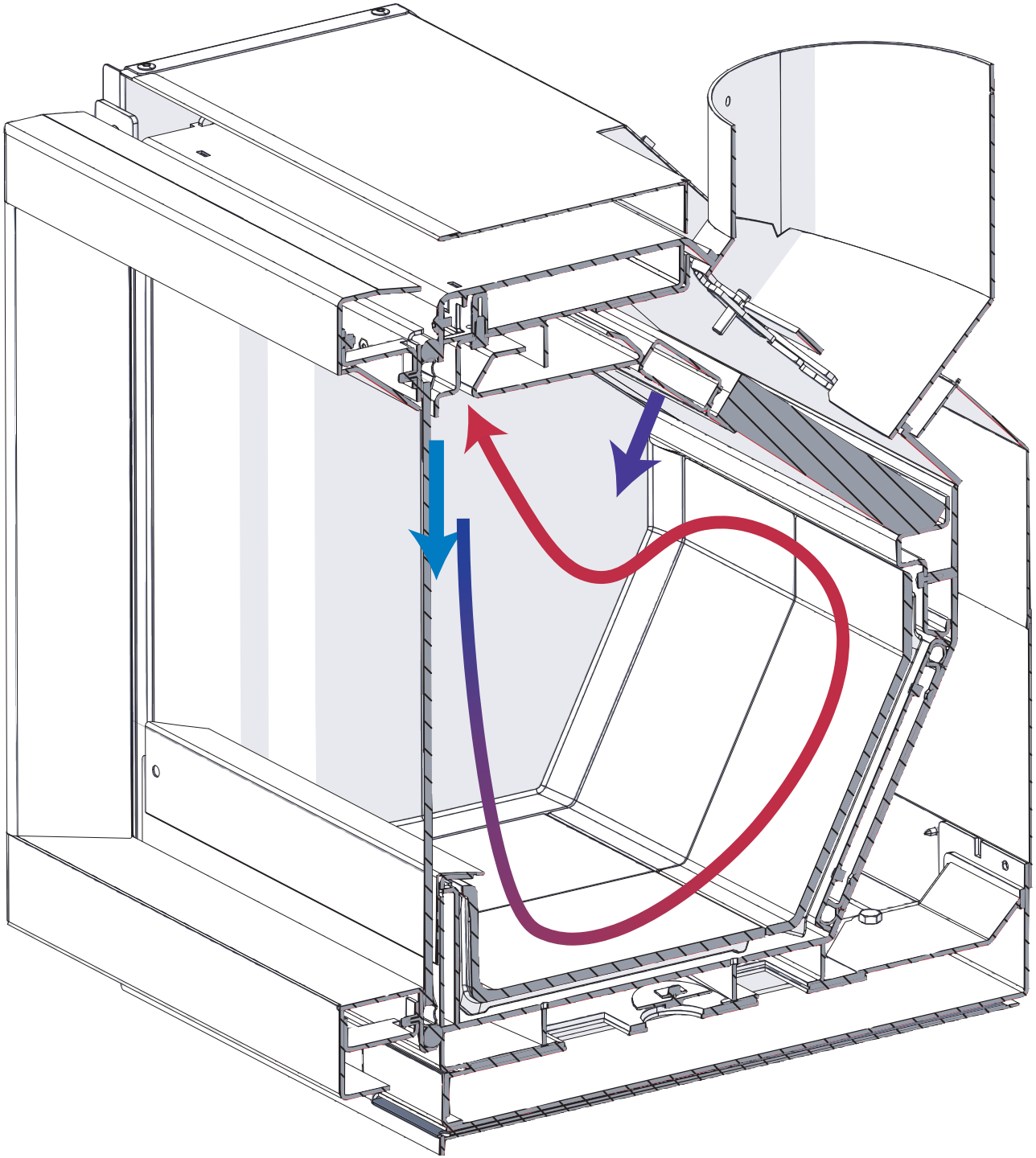

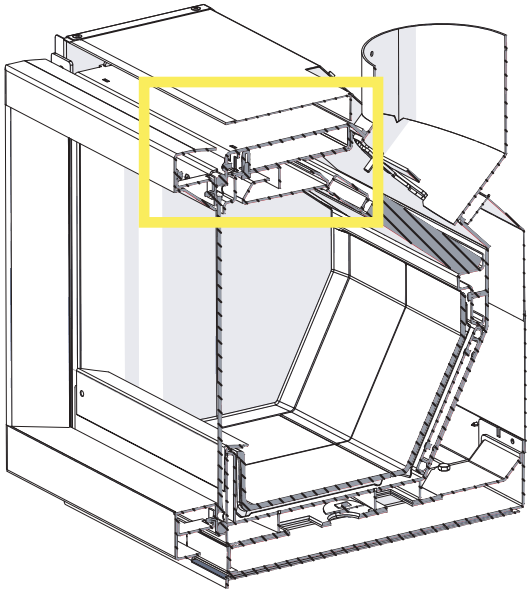

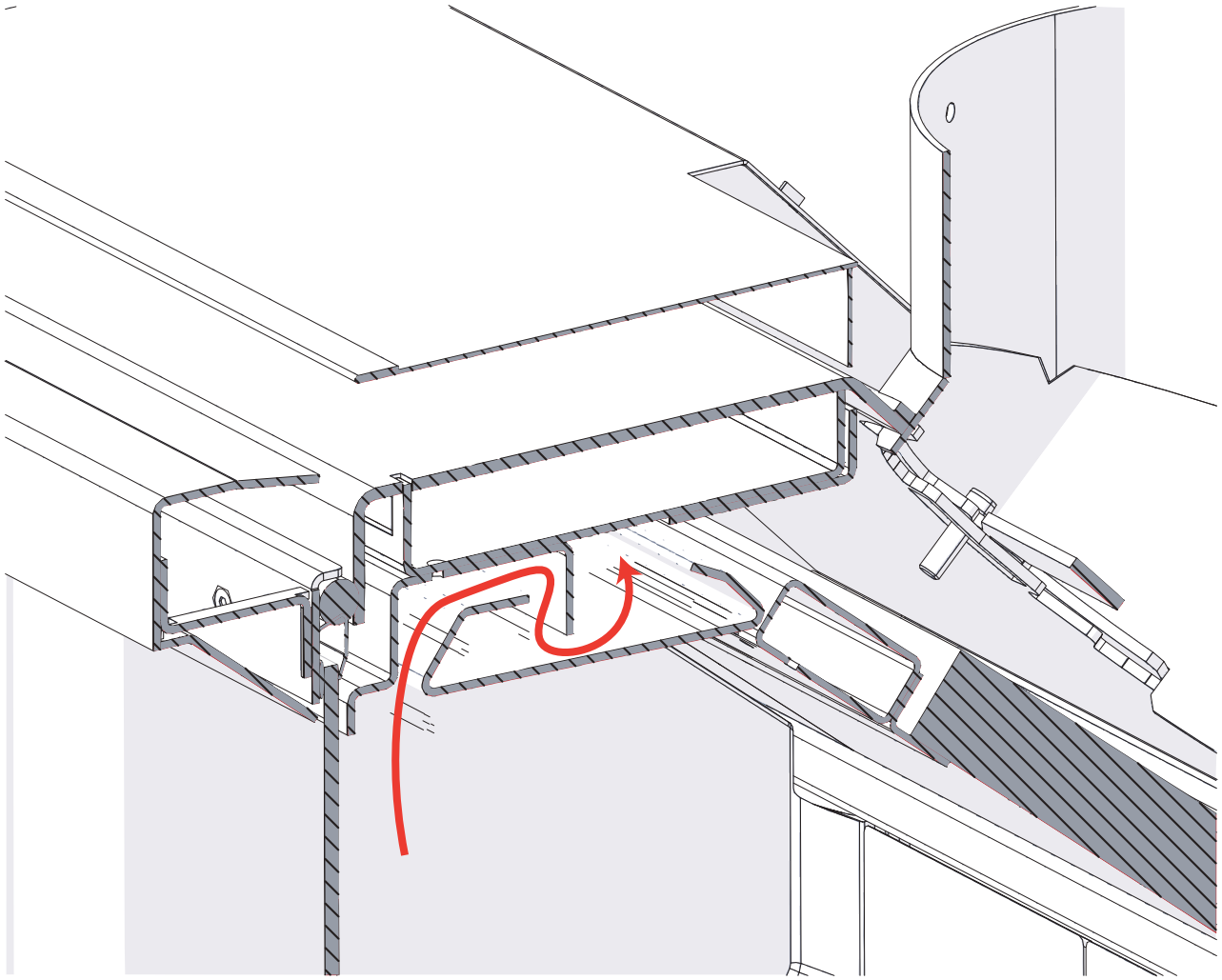

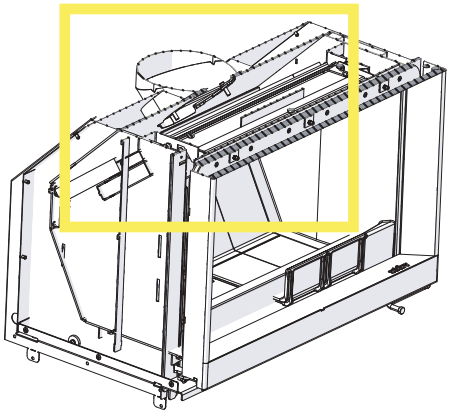

TOP VIEW

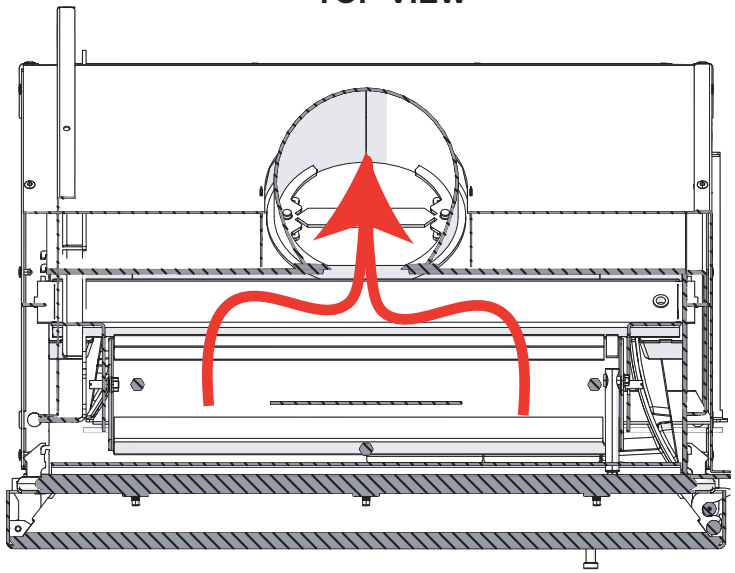

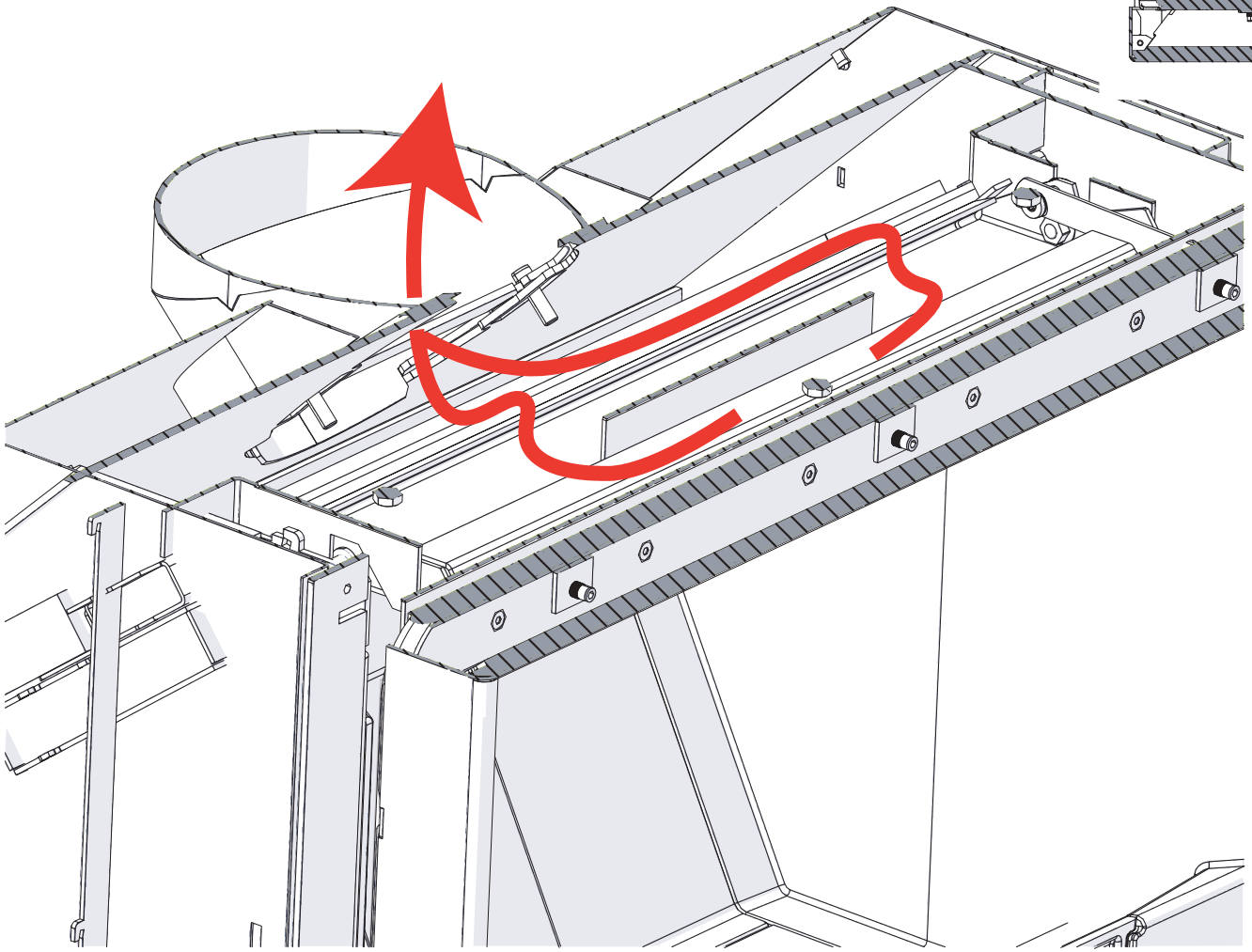

APPENDIX 15: WHA, CoC, 30 Day notice, Other

UNITED STATES ENVIRONMENTAL PROTECTION AGENCY
RESEARCH TRIANGLE PARK, NC 27711

OFFICE OF
AIR QUALITY PLANNING
AND STANDARDS

Mr. Ken Morgan
Technical Services Director
OMNI-Test Laboratories, INC
Post Office Box 301367
Portland, Oregon, 97294

01/21/2025

Dear Mr. Morgan,

This letter is a modification of my original response letter dated December 13, 2024. This modification is made to include approval to use this alternative 40 CFR part 60, Subpart QQQQ - Standards of Performance for New Residential Hydronic Heaters and Forced-Air Furnaces (Subpart QQQQ). The approval to also use this alternative on central heaters under Subpart QQQQ should have been included in the original response letter. These letters are written in response to your emails and letter dated November 20, 2023, requesting that the Environmental Protection Agency approve for use an alternative test method (ATM) for demonstrating compliance with New Source Performance Standard (NSPS) Subpart AAA, Standards of Performance for New Residential Wood Heaters (Subpart AAA). Specifically, the filter weighing procedures as outlined in ASTM E2515-11 to determine compliance for wood heaters under 40 CFR Part 60. The Office of Air Quality Planning and Standards, as the delegated authority, must make the determination on any major alternatives to test methods and procedures required under 40 CFR parts 59, 60, 61, 63, and 65. Your proposed alternative test method and our approval decisions are discussed below.

Your letter outlines concerns with the gravimetric analysis of the pair of filters used to capture particulate during each compliance test. Specifically, you state that the method suggests that weighing filters and filter assemblies in pairs will reduce measurement error, but that the method provides direction inconsistent with achieving error reduction.

As detailed in your letter ASTM E2515-11 section 9.4.4 states:

> *"9.4.4 Desiccate the filters, filter gaskets, and the probe assemblies at 20 +/- 5.6°C (68 +/- 10°F) and ambient pressure for at least 24 h. Weigh each component at intervals of not less than 6 h until a constant weight is achieved. Record results to the nearest 0.1 mg. During each weighing, the period for which the components are exposed to the laboratory environment shall be less than 2 min. The filter gaskets can be weighed in sets to be used in each filter holder and kept in an identified container at all times except during sampling and weighing. The filter holder assembly after the front filter need not*

be desiccated or weighed."

As shown above, section 9.4.4 states that "…the filter gaskets may be weighed in pairs", however it does not say that you may do so for the filter tares.

In contrast, section 10.2.1 of ASTM E2515-11 states:

> *"10.2.1 Desiccate the filters and filter gaskets at 20 +/- 5.6°C (68 +/-10°F) and ambient pressure for at least 24 h. Weigh each component at intervals of at least 6 h until a constant weight is achieved. Report the results to the nearest 0.1 mg. Filters and filter gaskets may be weighed directly without a Petri dish. They may be weighed in pairs (front and back filters and front and back filter gaskets from same filter train) to reduce handling and weighing errors. During each weighing, the components shall not be exposed to the laboratory atmosphere for longer than 2 min. For the room air background sample filter and filter gasket, treat negative particulate catch weights as "zero" when determining total room air particulate weight in accordance with 10.2."*

Additionally, you point out that section 10.2.1 allows, during post-test analysis, the filters to be weighed in pairs. You also assert that not only does this section state that filters may be weighed in pairs, but it also expresses that it is advantageous to do in order to reduce handling and weighing errors.

Furthermore, during our recent discussions of this issue, you pointed out that since ASTM E2515-11 does not specify that filters may be weighed in pairs during pre-test processing, doing so would likely lead to concerns regarding whether proper procedures were being followed. Also,in response to our inquiry of whether ASTM E2515-11 could be followed as written, where one would weigh both filters independently during pre-test processing (clause 9.4.4) and in pairs during post-test processing (section 10.2.1), you point out that this defeats the intent of section 10.2.1 in that more measurements are being performed than necessary and this goes against the stated intent of reducing handling and weighing errors.

It is your opinion, given the language in ASTM E2515-11 discussed above, that the authors originally intended that both filter gaskets and filters should be weighed in pairs during both pre-test and post-test procedures in order to reduce such errors (as evidenced by the language in section 10.2.1). Based on this, you are asking for consideration and approval of an alternative test method that would allow pre-test processing (taring) of filters in pairs as is currently allowed for filter gaskets in section 9.4.4. As you state, you seek this alternative because the errors imposed by the extra weighing of independent filters can account for a very high degree of error on today's cleaner stoves where a ±0.1 mg of measured catch can mean ± 0.2 grams of emissions under ordinary conditions. In light of these circumstances, we agree that appropriate paired weighings must be done during both pre and post test weighings.

We have reviewed your request to perform the pre-test processing (taring) of filters in pairs as is currently allowed for filter gaskets in section 9.4.4 when conducting testing testing of wood heaters under Subpart AAA. Because of the similarities in the requirements, we are also approving this alternative for use on central heaters under Subpart QQQQ. This approval is contingent on the following conditions:

- All of the pieces of the filter and filter assemblies that are tared together during pre-test assessment must also be weighed together when the post-test gravimetric assessment is made and the results of these assessments must be recorded to the nearest 0.1 mg. Please note that this alternative method approval is valid until such time that Subpart AAA and QQQQ are revised or replaced to require a different certification method, and at such time, this alternative will be reconsidered and possibly withdrawn. A copy of this letter must be included in each certification test report where this alternative test method is utilized.

Since this alternative test method may be of interest to others performing testing as described in ASTM2515-11 on wood heaters subject to 40 CFR 60, Subpart AAA or central heaters subject to Subpart QQQQ, we believe it is reasonable to make it broadly applicable. Therefore, we will post this letter as ALT-154 on the EPA website at *https://www.epa.gov/emc/broadly-applicable-approved-alternative-test-methods* for use by other interested parties.

If you have additional questions regarding this approval, please contact Michael Toney of my staff at 919-541-5247 or toney.mike@epa.gov.

Sincerely,

STEFFAN JOHNSON

Digitally signed by STEFFAN JOHNSON
Date: 2025.01.21 07:20:30 -05'00'

Steffan M. Johnson, Group Leader
Measurement Technology Group

cc: Shannon Banner, EPA/OAQPS/SPPD
Lessard, Patrick, EPA/OAQPS/SPPD
Rafael Sanchez, EPA/OECA
Robert Scinta, EPA/OECA
Michael Toney, EPA/OAQPS/AQAD
Mark Turner, EPA/OAQPS/SPPD
Richard Wayland, EPA/OAQPS/AQAD

U.S. ENVIRONMENTAL PROTECTION AGENCY (EPA)
2015 Standards of Performance for New Residential Wood Heaters, New Residential Hydronic Heaters and Forced-Air Furnaces Application
40 CFR PART 60 SUBPARTS AAA AND QQQQ

Disclaimer: The statutory provisions and the EPA regulations described in this document contain legally binding requirements. This document is not a substitute for those provisions or regulations, nor is it a regulation itself. In the event of a discrepancy, please refer to 40 CFR PART 60 Subparts AAA AND QQQQ, Sections 60.533(b), 60.5475(b), and Appendix A–8. This document may be revised periodically without public notice. If you have additional questions, please contact Rafael Sanchez at 202-564-7028 or via email at sanchez.rafael@epa.gov.

Contents

Application for us epa wood heater certification pursuant to 40 cfr PART 60 Subparts AAA and QQQQ **1**

Application for A Certificate of Compliance pursuant to 40 cfr PART 60 Subparts AAA and QQQQ **2**

2015 Standards of PerfoRmance for New Residential Wood Heaters, new residential hydronic heaters and forced-air furnaces **2**

General Information 2

Manufacturer's Authorized Representative INFORMATION 2

EPA-Approved Test Laboratory 3

Compliance Statements and Acknowledgements – Sections 60.533(b) and 60.5475(b) 4

Instructions: Please read the below statements and affirmations and address accordingly 4

For emissions data summary tables see attachments 4

Forced-Air FurnaceS ..... Erreur! Signet non défini.

Hang tag Information ..... **Erreur! Signet non défini.**

APPLICATION FOR A CERTIFICATE OF COMPLIANCE PURSUANT TO 40 CFR PART 60 SUBPARTS AAA AND QQQQ

2015 STANDARDS OF PERFORMANCE FOR NEW RESIDENTIAL WOOD HEATERS, NEW RESIDENTIAL HYDRONIC HEATERS AND FORCED-AIR FURNACES

GENERAL INFORMATION

Manufacturer's Name: STÛV AMERICA

Heater Type (Circle One):			Single Burn Rate Heater			
Hydronic Heater Type (Circle One):						
Forced-Air Furnace Type (Circle One):						
Fuel Tested:	Crib					

Test Method(s) Method 28R	**Catalyst: No**

Model Name and Design Number (The model name and design number must clearly distinguish one model from another. The name and design number cannot include the EPA symbol or logo or name or derivatives such as "EPA):

STÛV 6 IN 66x50 (26) , STÛV 6 H 66x50 (26)

Physical Address (Street number and Address, not P.O. Box): 34 boulevard de l'Aéroport	**Mailing Address:**

City: BROMONT	**State:** CANADA, QUEBEC	**ZIP Code:** J2L 1S6
Phone: +1 (514) 396-9463	**Email:** info@stuvamerica.com	**Website:** www.stuvamerica.com

EPA Submission Date of 30 day Notice: Week of March 2nd, 2026

MANUFACTURER'S AUTHORIZED REPRESENTATIVE INFORMATION

Name: Kevin Vanderstraeten

Position/Title: Engineering Manager

Address: 34 boulevard de l'Aéroport

City: BROMONT	**State:** QUEBEC, CANADA	**ZIP Code:** J2L 1S6
Phone: +1 (514) 396-9463	**E-mail:** kva@stuvamerica.com	**Website:** www.stuvamerica.com

APPLICATION FOR A CERTIFICATE OF COMPLIANCE PURSUANT TO 40 CFR PART 60 SUBPARTS AAA AND QQQQ 2015 STANDARDS OF PERFORMANCE FOR NEW RESIDENTIAL WOOD HEATERS, NEW RESIDENTIAL HYDRONIC HEATERS AND FORCED-AIR FURNACES		
Remarks:		
EPA-APPROVED TEST LABORATORY		
Name of Test Laboratory: Polytests Services inc.		
Name of Person Authorized or Responsible for Conducting Compliance Test: Danick Power		
Position/Title: VP operation		
Address: 695-B Gaudette,		
City: St-Jean-sur-Richelieu	**State:** Quebec, Canada	**ZIP Code:** J3B 7S7
Phone: +1 (450) 741-3636	**Email:** dpower@polytests.com	**Website:** **www.polytests.com**
Remarks:		
EPA-Approved Third Party Certifier		
Name of Certifier Entity: CSA Group		
Name of Person Authorized or Responsible for Reviewing Test Report and/or Issuing Certification of Conformity: Bill Bellamy		
Position/Title: Certifier – Fuels Group		
Address: 178 Rexdale Boulevard		
City: Toronto	**State:** Ontario, Canada	**ZIP Code:** **M9W 1R3**
Phone: +1 (416) 747-2652	**Email:** bill.bellamy@csagroup.org	**Website:** **http://www.csagroup.org**
Remarks:		

COMPLIANCE STATEMENTS AND ACKNOWLEDGEMENTS – SECTIONS 60.533(B) AND 60.5475(B)

INSTRUCTIONS: PLEASE READ THE BELOW STATEMENTS AND AFFIRMATIONS AND ADDRESS ACCORDINGLY.

FOR EMISSIONS DATA SUMMARY TABLES SEE ATTACHMENTS

1. Engineering Drawings Statement

Engineering drawings and specifications of components that may affect emissions (including specifications for each component listed in paragraphs (k)(2), (3) and (4) of 60.533(b) and 60.5475(b). Manufacturers may use assembly or design drawings that have been prepared for other purposes, but must designate on the drawings the dimensions of each component listed in paragraph (k) of this section. Manufacturers must identify tolerances of components listed in paragraph (k)(2) of 60.533(b) and 60.5475(b) that are different from those specified in that paragraph, and show that such tolerances cannot reasonably be anticipated to cause wood heaters in the model line to exceed the applicable emission limits. The drawings must identify how the emission-critical parts, such as air tubes and catalyst, can be readily inspected and replaced.

The following are the overall tolerances for the manufactured parts and general assembly of the unit:

- Linear dimensions: ±1/8" of the nominal dimension
- Diameters of holes: ± 2% of the nominal diameter
- Radius of holes: ±1% of the nominal radius
- Position of bends: ±1/8" of the nominal position of the bend

2. Firebox Statement Requirement

A statement whether the firebox or any firebox component (including the materials listed in paragraph (k)(3) of 60.533(b) and 60.5475(b) will be composed of material different from the material used for the firebox or firebox component in the wood heater on which certification testing was performed, a description of any such differences and demonstration that any such differences may not reasonably be anticipated to adversely affect emissions or efficiency.

The materials used to build the prototype that was sent to Services Polytests for emission testing are the same that will be used for the production units.

3. CBI

Clear identification of any claimed confidential business information (CBI). Submit such information under separate cover to the EPA CBI Office; Attn: Residential Wood Heater Compliance Program Lead, 1200 Pennsylvania Ave., NW, Room 7138, MS:2227A, Washington, DC 20460. **Note that all emissions data, including all information necessary to determine emission rates in the format of the standard, cannot be claimed as CBI.**

All CBI information has been clearly identified as such and has been submitted separately of the rest.

4. Valid Certification Statement

All documentation pertaining to a valid certification test, including the complete test report and, for all test runs: Raw data sheets, laboratory technician notes, calculations and test results. Documentation must include the items specified in the applicable test methods. Documentation must include discussion of each test run and its appropriateness and validity, and must include detailed discussion of all anomalies, whether all burn rate categories were achieved, any data not used in the calculations and, for any test runs not completed, the data collected during the test run and the reason(s) that the test run was not completed and why. The burn rate for the low burn rate category must be no greater than the rate that an operator can achieve in home use and no greater than is advertised by the manufacturer or retailer. The test report must include a summary table that clearly presents the individual and overall emission rates, efficiencies and heat outputs. Submit the test report and all associated required information, according to the procedures for electronic reporting specified in § 60.537(f) and 60.5475(f).

This has all been submitted as part of the report from Services Polytests Inc.

5. Warranties

A copy of the warranties for the model line, which must include a statement that the warranties are void if the unit is used to burn materials for which the unit is not certified by the EPA and void if not operated according to the owner's manual.

This is clearly stated in various places of the owner's/installation manual which is included with the report submitted by Services Polytests Inc.

6. Q/A Statement

A statement that the manufacturer will conduct a quality assurance program for the model line that satisfies the requirements of paragraph (m) of this section.

Third party certifier: CSA coming unannounced to our facility to inspect the products under CSA listing four times per year, every year QA plan has been approved by third party certifier.

7. Laboratory Sealing of Unit

A statement describing how the tested unit was sealed by the laboratory after the completion of certification testing and asserting that such unit will be stored by the manufacturer in the sealed state until 5 years after the certification test.

Once all testing is completed, the unit will be appropriately sealed by Polytests Services and transferred back to STÛV AMERICA. It will then be kept, with the seal unbroken for at least 5 years.

8. Statements that the wood heaters manufactured under this certificate will be—

(i) Similar in all material respects that would affect emissions as defined in § 60.531 to the wood heater submitted for certification testing, and labeled as prescribed in § 60.536 and 60.5478.

(ii) Accompanied by an owner's manual that meets the requirements in § 60.536 and 60.5478. In addition, a copy of the owner's manual must be submitted to the Administrator and be available to the public on the manufacturer's web site.

The materials used to build the prototype that was sent to Services Polytests for emission testing are the same that will be used for the production units. It will be labelled as prescribed in § 60.536. All units we produce are accompanied by the appropriate owner's/installation manual. All the owner's/installation manual are available on our web site once the unit become available for sale.

9. Third Party Certification Statement

A statement that the manufacturer has entered into contracts with an approved laboratory and an approved third-party certifier that satisfy the requirements of paragraph (f) of this section.

CSA will be acting as our Third Party Certifier.

10. Approved laboratory/third party Statement

A statement that the approved laboratory and approved third-party certifier are allowed to submit information on behalf of the manufacturer, including any claimed to be CBI.

Services Polytests Inc is hereby authorized to submit all information, including CBI, related to the emission testing that was conducted by Services Polytests, to allow us to get EPA certification for this unit.
CSA is our third-party certifier, no one other than Services Polytests and CSA is allowed to submit anything on our behalf to EPA.

11. Manufacturer's Website Certification Test Reports Availability Statement

A statement that the manufacturer will place a copy of the certification test report and summary on the manufacturer's web site available to the public within 30 days after the Administrator issues a certificate of compliance.

We will be adding, to our website, the public (non-CBI) part of the certification report as soon as we received the certificate of compliance.

12. Transferability Acknowledgement Statement

A statement of acknowledgment that the certificate of compliance cannot be transferred to another manufacturer or model line without written approval by the Administrator.

We will not transfer the certificate of compliance to another manufacturer or model line without prior written approval by the Administrator.

13. Statement about Selling Wood Heaters without an EPA Certificate

A statement acknowledging that it is unlawful to sell, distribute or offer to sell or distribute an affected wood heater without a valid certificate of compliance.

We recognize that it is unlawful to sell, distribute or offer to sell or distribute an affected wood heater without a valid certificate of compliance.

Print Name and Title:	**Date:**
Kevin Vanderstraeten Engineering Manager	May 25, 2026

Signature of responsible representative of the manufacturer certifying the accuracy of the above statements:

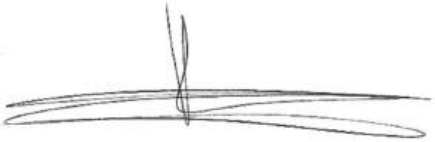

The authorized or responsible party whose signature is above is certifying that the manufacturer has complied with and will continue to comply with all requirements of the 2015 NSPS for compliance certification and that the manufacturer remains responsible for compliance regardless of any error by the test laboratory or third-party certifier.

Attachments

Test No.	Burn Rate (Kg/hr)	(E) Ave. Emission Rate g/hr	(OHE) % HHV	Heat Output (BTU/HR)	CSA B415.1 CO emission g/min
2	1,496	1,72	67,9%	19 089	1,6
3	1,536	1,84	66,9%	19 316	1,7
Weighted particulate emission average of 2 test runs: 1,8 grams per hour.					
Weighted average HHV efficiency of 2 test runs: 67 %.					
Average Co 1,7 gr/min					

U.S. ENVIRONMENTAL PROTECTION AGENCY (EPA)
30-DAY NOTIFICATION FORM
PURSUANT TO 40 CFR PART 60 SUBPARTS AAA AND QQQQ
2015 STANDARDS OF PERFORMANCE FOR NEW RESIDENTIAL WOOD HEATERS, NEW RESIDENTIAL HYDRONIC HEATERS AND FORCED-AIR FURNACES

Disclaimer: The statutory provisions and the EPA regulations described in this document contain legally binding requirements. This document is not a substitute for those provisions or regulations, nor is it a regulation itself. In the event of a discrepancy, please refer to 40 CFR PART 60 Subparts AAA AND QQQQ, Sections 60.533 and 60.5475. This document may be revised periodically without public notice. If you have additional questions, please contact Rafael Sanchez at 202-564-7028 or via email at sanchez.rafael@epa.gov.

- **The manufacturer of an affected wood/pellet heater/central heater model line must notify the Administrator of the date that certification testing is scheduled to begin by email to WoodHeaterReports@epa.gov.**
- **This notice must be received by the EPA at least 30 days before the start of testing.**

GENERAL INFORMATION

Manufacturer's Name: ***STÛV America Inc.***

Appliance Type (Circle One):	Adjustable Burn Rate Wood Heater	Pellet Stove	Single Burn Rate Heater	Hydronic Heater	Forced Air Furnace	Other:
Hydronic Heater Type (Circle One):	Traditional	Full Storage	Partial Storage	Indoor/Outdoor	Other:	
Forced-Air Furnace Type (Circle One):	Small (less than 65,000 BTU/hr heat output)		Large (greater than 65,000 BTU/hr heat output)		Other:	
Fuel Type:	Crib	Pellet	Cordwood	Other:		

Model Name and Number: ***Stûv 6-IN 66x50***

Catalyst: ***No catalytic***

Mailing Address: ***kva@stuvamerica.com***

Street Address: ***34 Boulevard de l'Aéroport***

City: ***BROMONT***	**State:** ***CANADA, QUEBEC***	**ZIP Code:** ***J2L 1S6***
Phone: ***+1 (514) 396-9463***	**Fax:** ***NA***	**Web Site:** ***stuvamerica.com***

Address of Manufacturing Facility: ***34 Boulevard de l'Aéroport***

City: ***BROMONT***	**State:** ***CANADA, QUEBEC***	**ZIP Code:** ***J2L 1S6***

EPA APPROVED TEST LABORATORY

Name and Title of Authorized Representative: ***Danick Power***

Company: ***Services Polytests Inc.***

U.S. ENVIRONMENTAL PROTECTION AGENCY (EPA)
30-DAY NOTIFICATION FORM
PURSUANT TO 40 CFR PART 60 SUBPARTS AAA AND QQQQ
2015 STANDARDS OF PERFORMANCE FOR NEW RESIDENTIAL WOOD HEATERS, NEW RESIDENTIAL HYDRONIC HEATERS AND FORCED-AIR FURNACES

Disclaimer: The statutory provisions and the EPA regulations described in this document contain legally binding requirements. This document is not a substitute for those provisions or regulations, nor is it a regulation itself. In the event of a discrepancy, please refer to 40 CFR PART 60 Subparts AAA AND QQQQ, Sections 60.533 and 60.5475. This document may be revised periodically without public notice. If you have additional questions, please contact Rafael Sanchez at 202-564-7028 or via email at sanchez.rafael@epa.gov.

- **The manufacturer of an affected wood/pellet heater/central heater model line must notify the Administrator of the date that certification testing is scheduled to begin by email to WoodHeaterReports@epa.gov.**
- **This notice must be received by the EPA at least 30 days before the start of testing.**

Phone: ***+1 (450) 741-3636***	**E-mail:** ***dpower@polytests.com***	**Fax:** ***NA***
City: ***St-JEAN-SUR-RICHELIEU***	**State:** ***CANADA, QUEBEC***	**ZIP Code:** ***J3B 7S7***
EPA APPROVED THIRD-PARTY CERTIFIER		
Name and Title of Authorized Representative: ***Bill Bellamy***		
Company: ***CSA Group***		
Phone: ***+1 (705) 331-5450***	**E-mail:** ***bill.bellamy@csagroup.org***	**Fax:** ***NA***
City: ***ETOBICOKE (TORONTO)***	**State:** ***CANADA, ONTARIO***	**ZIP Code:** ***M9W 1R3***
COMPLIANCE TEST INFORMATION		
Test Method(s): ***Method 28R***		
Date(s) of Proposed Test: *Week of March 2nd, 2026*		
Testing Location: Polytests Services Inc. 695 B rue Gaudette, St-Jean-sur-Richelieu Québec, Canada, J3B 7S7 *450.741.3636*		

U.S. ENVIRONMENTAL PROTECTION AGENCY (EPA)
30-DAY NOTIFICATION FORM
PURSUANT TO 40 CFR PART 60 SUBPARTS AAA AND QQQQ
2015 STANDARDS OF PERFORMANCE FOR NEW RESIDENTIAL WOOD HEATERS, NEW RESIDENTIAL HYDRONIC HEATERS AND FORCED-AIR FURNACES

Disclaimer: The statutory provisions and the EPA regulations described in this document contain legally binding requirements. This document is not a substitute for those provisions or regulations, nor is it a regulation itself. In the event of a discrepancy, please refer to 40 CFR PART 60 Subparts AAA AND QQQQ, Sections 60.533 and 60.5475. This document may be revised periodically without public notice. If you have additional questions, please contact Rafael Sanchez at 202-564-7028 or via email at sanchez.rafael@epa.gov.

- **The manufacturer of an affected wood/pellet heater/central heater model line must notify the Administrator of the date that certification testing is scheduled to begin by email to WoodHeaterReports@epa.gov.**
- **This notice must be received by the EPA at least 30 days before the start of testing.**

Kevin VANDERSTRAETEN, Engineering Manager

Print Name and Title of Authorized Official

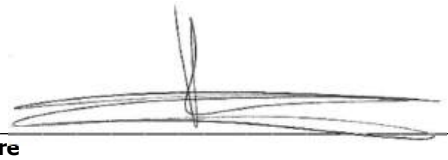

Signature

2026-01-22

Date

Remarks:

v1